GLASSFIT

Systèmes de garde-corps en verre

comenza
Railing Passion

VERSION - SEPTEMBRE 2026

comenza

Railing Passion

INNOVATIVE SME

VALABLE DU 14/05/2026 AU 13/05/2026

GOBIERNO DE ESPAÑA

MINISTERIO DE CIENCIA E INNOVACIÓN

www.comenza.com

comenza

Railing Passion

Des garde-corps inspirés par votre sécurité, conçus pour votre bien-être

Nouveau bâtiment voyageurs de la gare de Santiago de Compostela - Daniel Castelao
GlassFit Flow SV-1701 Top et GlassFit Flow SV-1703 Side

Sommaire

Comenza

Comenza — 08

Services — 10

Sécurité et conformité réglementaire — 10
Bureau d'études — 11
Configurateur — 12

Accompagnement personnalisé — 13

Nouveautés — 13

Minimal Post — 15

Systèmes à poteaux

Minimal Post MT-200 — 18
Minimal Post MT-201 — 20

GlassFit Surface — 23

Systèmes de pinces pour garde-corps en verre

GlassFit Surface CC-800 — 26
GlassFit Surface CC-801 — 28
GlassFit Surface CC-780 — 30
GlassFit Surface CC-782 — 32
GlassFit Surface CC-791 — 34

GlassFit Gravity — 37

Systèmes d'adaptateurs latéraux

GlassFit Gravity CC-775 — 40
GlassFit Gravity CC-772 — 42

GlassFit Frame — 45

Systèmes pour balcon à la française

GlassFit Frame FB-10 — 48

GlassFit Flow — 51

Systèmes de profilés

GlassFit Flow SV-1401 Top — 58
GlassFit Flow SV-1402 Side — 60
GlassFit Flow SV-1403 Top — 62
GlassFit Flow SV-1404 Side — 64
GlassFit Flow SV-1501 Top — 66
GlassFit Flow SV-1602 Side — 68
GlassFit Flow SV-1701 Top — 72
GlassFit Flow SV-1702 Side — 74
GlassFit Flow SV-1703 Top — 76
GlassFit Flow SV-1704 Side — 78
GlassFit Flow SV-1705 Fit In — 80
GlassFit Flow SV-1801 Top — 84
GlassFit Flow SV-1801 RX — 86
GlassFit Flow SV-1802 Side — 88
GlassFit Flow SV-1803 Top — 90

Mains courantes — 93
Systèmes de mains courantes

Mains courantes pour garde-corps en verre — 94
Mains courantes murales — 102
Mains courantes FAST — 104
Sekkei — 106
DecoLed — 110
Flex Height — 114
Stand-Rail — 116
Oval — 120
Equal — 122

Dossier technique — 124
Instructions, glossaire

Instructions de montage — 125
Composants — 170
Brico — 201
Guide d'entretien — 210
Glossaire — 212

Système visuel

Comment naviguer dans le catalogue

Chaque famille de produits est identifiée par un code visuel spécifique. Ce système facilite la navigation dans le catalogue.

Comenza		**GlassFit Frame**	
Minimal Post		**GlassFit Flow**	
GlassFit Surface		**Mains courantes**	
GlassFit Gravity		**Dossier technique**	

Railing Passion

Comenza est une entreprise internationale spécialisée dans les systèmes de garde-corps design. Elle propose des solutions adaptées aux besoins des utilisateurs et aux exigences de leurs espaces de vie, grâce à des produits de haute qualité qui garantissent leur sécurité et leur bien-être.

Au cours des dernières années, Comenza s'est imposée comme une référence internationale dans la conception et le développement de systèmes de garde-corps modulaires pour des projets hôteliers, des bâtiments résidentiels et commerciaux, des centres commerciaux, des sièges d'entreprises et d'institutions ainsi que des maisons individuelles.

www.comenza.com

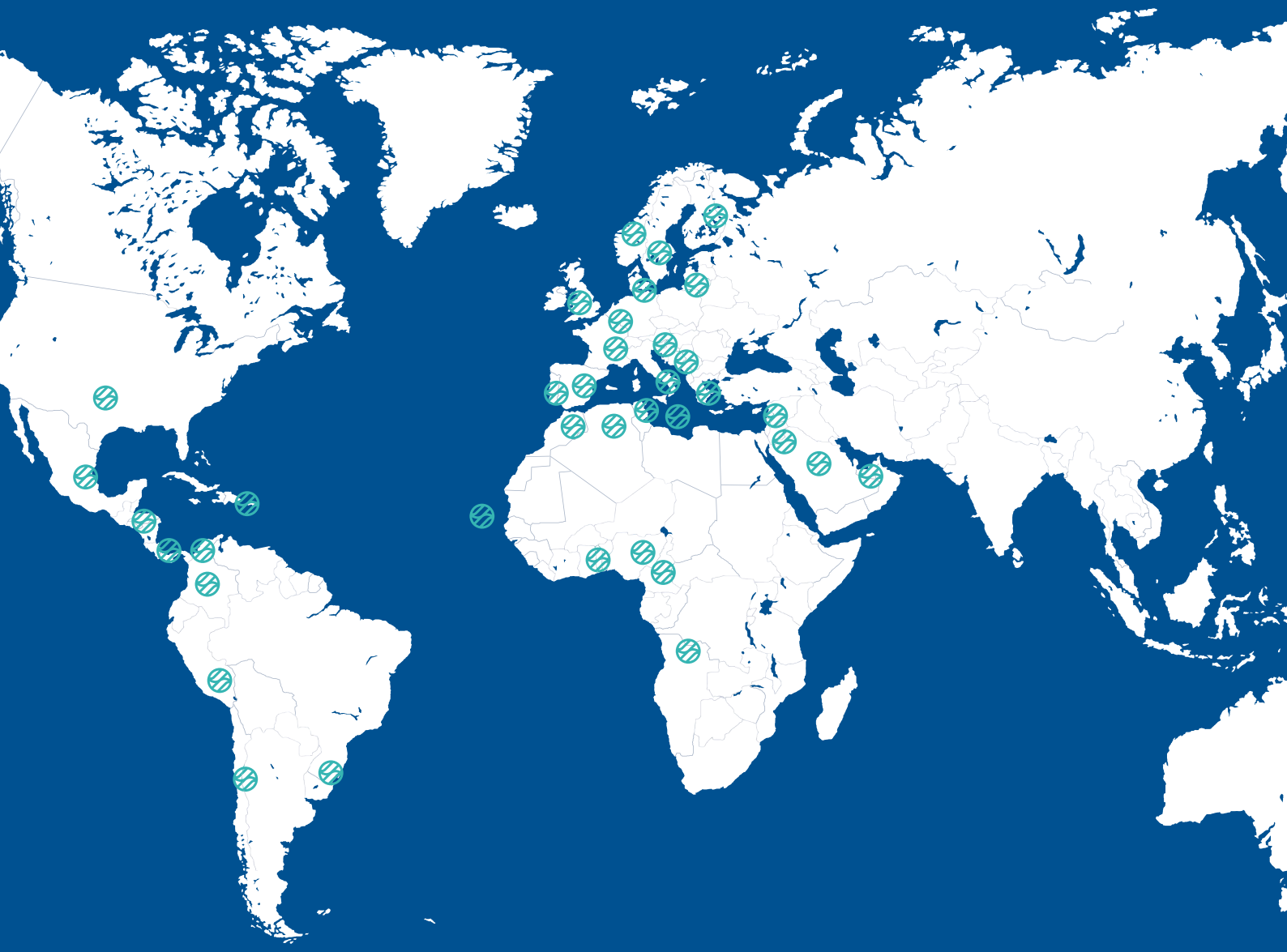

International

Fidèles à la philosophie « Penser globalement, agir localement », nous proposons des systèmes de garde-corps de haute qualité, techniquement adaptés aux exigences de chaque marché, alliant un design unique, une fonctionnalité optimale ainsi qu'une logistique et un approvisionnement performants.

Grâce aux plus de 2 000 clients qui, au fil des années, nous font et nous ont fait confiance, les systèmes de garde-corps Comenza sont aujourd'hui installés et distribués dans des pays du monde entier.

Pays

+30

Mètres de garde-corps

+130 000

Sécurité

La sécurité, un engagement essentiel pour Comenza

Chez Comenza, la sécurité est au cœur du développement de nos systèmes de garde-corps et de mains courantes. Notre département d'ingénierie conçoit des solutions capables de répondre aux exigences des réglementations les plus strictes sur différents marchés internationaux, avec un objectif clair : offrir un niveau élevé de sécurité, de fiabilité et de performance dans chaque projet.

Cet engagement s'appuie sur une validation technique rigoureuse. Grâce à notre propre laboratoire d'essais, nous pouvons tester nos systèmes dans des conditions exigeantes et vérifier leur comportement selon différentes réglementations internationales. Nous collaborons également avec des organismes de référence tels que le CSTB ou Applus afin de garantir l'adéquation de nos solutions aux exigences spécifiques de chaque marché.

Cette maîtrise technique nous permet d'apporter aux professionnels de la construction une valeur essentielle : la confiance de travailler avec des systèmes développés, testés et validés pour contribuer à créer des espaces plus sûrs, sans compromettre le design ni l'intégration architecturale.

CSTB & Avis Technique

En France, plusieurs systèmes de garde-corps Comenza bénéficient d'un Avis Technique délivré par le CSTB, organisme de référence dans l'évaluation technique des produits et systèmes de construction. Cette reconnaissance atteste de l'évaluation de leurs performances et de leur aptitude à l'emploi dans les conditions définies, offrant ainsi aux prescripteurs et aux professionnels une garantie supplémentaire de fiabilité et de sécurité.

CC FAT
AVIS TECHNIQUE

Conforme

aux principales normes internationales de sécurité

CTE	Avis Technique	BS	NS	UNI	SS/EN
CTE Espagne	Avis Technique France	Norme Britannique	Norme Norvégienne	Norme Italienne	Norme Suédoise

Nous collaborons étroitement avec les organismes de certification les plus reconnus au monde afin de garantir que nos systèmes de garde-corps répondent aux exigences réglementaires en vigueur dans chacun des pays où ils sont commercialisés

Laboratoire

Au sein de notre laboratoire d'essais, l'équipe Innovation réalise des essais de charge statiques et dynamiques afin de développer et de valider des solutions de garde-corps dans les conditions les plus exigeantes.

Comenza collabore étroitement avec des organismes internationaux de certification pour la réalisation des essais et la validation de ses systèmes, garantissant ainsi leur conformité aux exigences réglementaires et la performance de chaque solution.

Bureau d'études

Besoin d'un accompagnement technique pour votre projet ?

Le Bureau d'études de Comenza, composé d'une équipe d'architectes spécialisés dans les systèmes de garde-corps, collabore quotidiennement avec des cabinets d'architecture et des installateurs dans le monde entier, en les accompagnant et en leur apportant un support technique à toutes les étapes de leurs projets de construction.

De la définition de la solution la plus adaptée à son intégration sur chantier, notre Bureau d'études met à disposition son expertise pour répondre aux exigences techniques, constructives et réglementaires de chaque projet.

Quels services le Bureau d'études propose-t-il aux professionnels ?

Étude de viabilité

Nous analysons les besoins du projet afin de définir le système de garde-corps le plus adapté et le plus efficace.

Calculs techniques

Nous réalisons des calculs mécaniques, de résistance au vent et de fixation afin de vérifier la solution au regard des exigences spécifiques de chaque projet.

Étude réglementaire

Nous analysons la réglementation applicable en fonction de la localisation et des caractéristiques du projet.

Détails constructifs

Nous développons les détails nécessaires pour faciliter l'intégration correcte des systèmes Comenza sur chantier.

Configurateur

Configurateur de garde-corps

Un outil conçu pour optimiser la gestion de vos projets.

1. **Sélectionnez** le modèle de garde-corps.
2. **Configurez** votre garde-corps facilement.
3. **Partagez** vos configurations.
4. **Téléchargez** toute la documentation technique.
5. **Contactez** l'équipe commerciale.

Accompagnement personnalisé

Chez Comenza, notre équipe technico-commerciale assure un accompagnement de proximité et met son expertise au service de ses clients dès les premières phases de leurs projets. Nous mobilisons notre expertise pour conseiller de nos clients pour les conseiller sur les solutions de garde-corps, la réglementation en vigueur et les exigences spécifiques de chaque projet. Nous mettons tout en œuvre pour garantir la sécurité, l'efficacité et la conformité réglementaire de chaque installation, en tenant compte des spécificités de chaque projet.

Comenza Black Finish

La finition Black Finish de Comenza est un traitement PVD appliqué sur acier inoxydable qui confère une élégante finition noir mat ainsi qu'une excellente résistance à la corrosion, aux rayons UV, à la pollution atmosphérique et à l'usure, offrant une durabilité nettement supérieure à celle d'un laquage conventionnel. Disponible pour les systèmes GlassFit CC-800, CC-801, CC-775, CC-782 et CC-791, cette finition allie une esthétique contemporaine aux performances techniques de nos systèmes, tout en garantissant une installation efficace et le respect des exigences réglementaires en vigueur.

GlassFit Surface CC-791

Le système GlassFit CC-791 est une solution de garde-corps en verre à fixation latérale par pinces en acier inoxydable, conçue pour optimiser l'espace utile et améliorer l'esthétique des projets. Le système est compatible avec le verre recuit, ce qui permet de réduire le coût du vitrage et de bénéficier d'une disponibilité rapide du matériau, sans renoncer à la sécurité ni aux performances du système. Par ailleurs, lorsqu'il est associé à du verre trempé, le système autorise de grands entraxes, ce qui réduit le nombre de pinces et d'ancrages nécessaires tout en offrant un meilleur rapport qualité-prix au mètre linéaire et des délais d'installation plus courts. Le système satisfait aux exigences du CTE pour les espaces à usage privé.

Minimal Post MT-201

Le système Minimal Post MT-201 est une solution de garde-corps en verre avec poteaux modulaires en acier inoxydable, dont la conception compacte offre une esthétique légère et contemporaine. Sa compatibilité avec des verres de faible épaisseur offre une plus grande liberté de conception et permet d'optimiser les ressources sur chantier. En outre, le système intègre des dispositifs de réglage qui garantissent une installation précise et satisfait aux exigences du CTE pour les espaces à usage privé.

Minimal Post

Systèmes à poteaux

Minimal Post

Systèmes à poteaux

La gamme Minimal Post de Comenza est composée de systèmes de garde-corps en verre avec des poteaux modulaires en acier inoxydable, conçus pour offrir des solutions polyvalentes et faciliter l'installation sur chantier. Leur configuration permet de s'adapter aux différentes exigences et configurations du projet. Les systèmes ont été testés conformément aux critères du CTE pour les espaces relevant de la catégorie d'usage privé. Ils intègrent des dispositifs de réglage qui facilitent l'installation et garantissent un résultat précis, y compris sur des dalles irrégulières ou des volées d'escalier.

MT-200

MT-201

Nos systèmes Minimal Post

Série	*Système*	*Normes et usage*	*Montage*
		CTE	Supérieur
Minimal Post	MT-200	Usage privé	●
	MT-201	Usage privé	●

Usage privé

Dispositifs d'installation intégrés

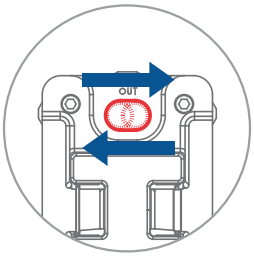

Slot 180°

DISPOSITIFS DE CORRECTION DES ECARTS DE PERÇAGE

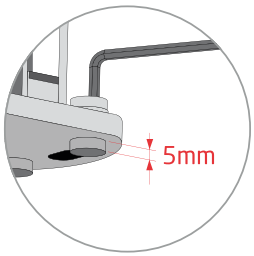

Level 3D

DISPOSITIF DE REGLAGE SUR 3 AXES

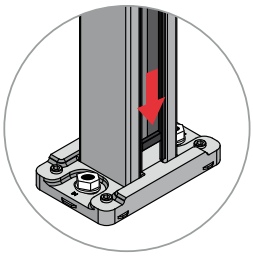

Horizontal Control

DISPOSITIF D'ALIGNEMENT ENTRE VERRES

Sécurité

Chez **Comenza,** nous nous consacrons au développement de systèmes de garde-corps conçus pour répondre aux exigences des **codes du bâtiment nationaux et internationaux,** contribuant ainsi à garantir le plus haut niveau de sécurité aux utilisateurs partout le monde. Nous disposons de notre propre **laboratoire d'essais,** qui nous permet de développer des produits testés dans des conditions particulièrement exigeantes et de réaliser des essais conformément aux exigences réglementaires. Notre **bureau d'études** est composé d'une équipe internationale de spécialistes des garde-corps, qui collabore avec des architectes et des installateurs dans le monde entier, en leur apportant un accompagnement et un support technique à chaque étape de leurs projets de construction.

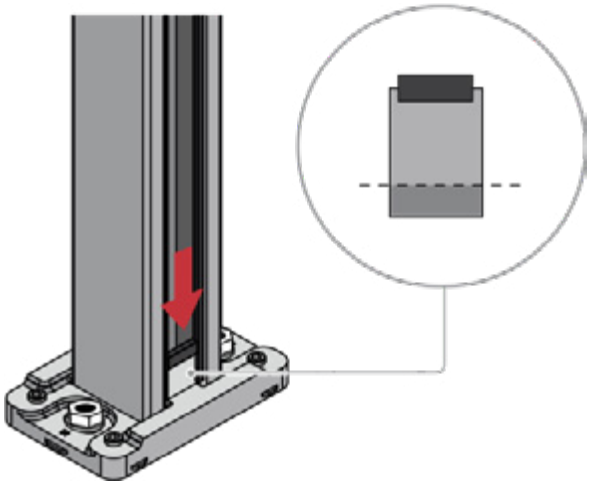

HORIZONTAL CONTROL

Les systèmes MT-200 et MT-201 de la gamme Minimal Post intègrent le dispositif d'alignement entre verres HORIZONTAL CONTROL, conçu pour faciliter le réglage vertical du verre et garantir un alignement parfait de sa partie supérieure. Ce système permet de corriger de faibles différences de niveau entre des poteaux consécutifs (< 20 mm), garantissant une continuité visuelle soignée et une finition précise sur l'ensemble du garde-corps.

KIT PM-200

Le kit PM-200 est conçu pour faciliter l'installation du système MT-201 dans les escaliers. Ce kit permet de s'adapter facilement à la configuration des marches et d'être ajusté à la dimension requise par découpe.

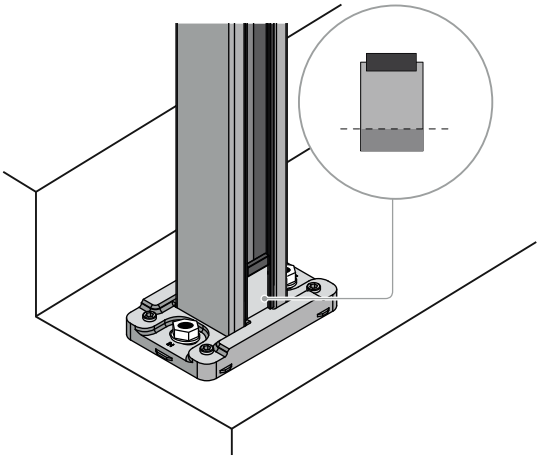

Minimal Post MT-200

Système à poteaux

Système de garde-corps à poteaux modulaires optimisant l'utilisation du verre

Le système Minimal Post MT-200 est une solution de garde-corps en verre avec des poteaux modulaires en acier inoxydable, conçue pour optimiser l'utilisation du verre et faciliter l'installation. Il est compatible avec le verre recuit et le verre de faible épaisseur, ce qui facilite l'approvisionnement en verre et réduit les coûts. Il intègre des dispositifs de réglage permettant d'effectuer des ajustements, facilitant le montage et garantissant un alignement précis. Le système satisfait aux exigences du CTE pour les espaces à usage privé.

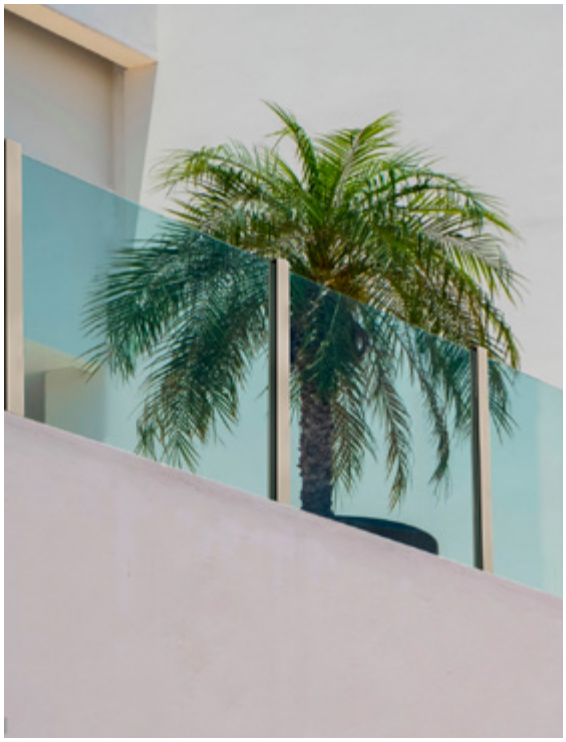

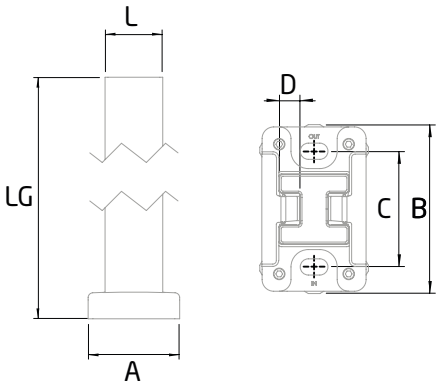

MT-200 AISI-316

BA

	L	A	B	C	D	LG
1	60	95	147	100	18	1105

Slot 180° | Level 3D

MT-200

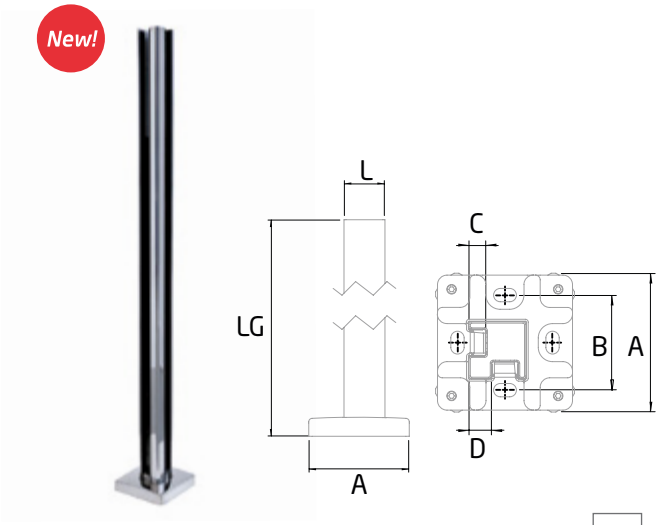

MT-200-C INSIDE AISI-316 BA

	□L	A	B	C	D	LG
1	60	147	100	18	24	1105

Equerre intérieure pour poteau de garde-corps
Réglable

Slot 180° | Level 3D

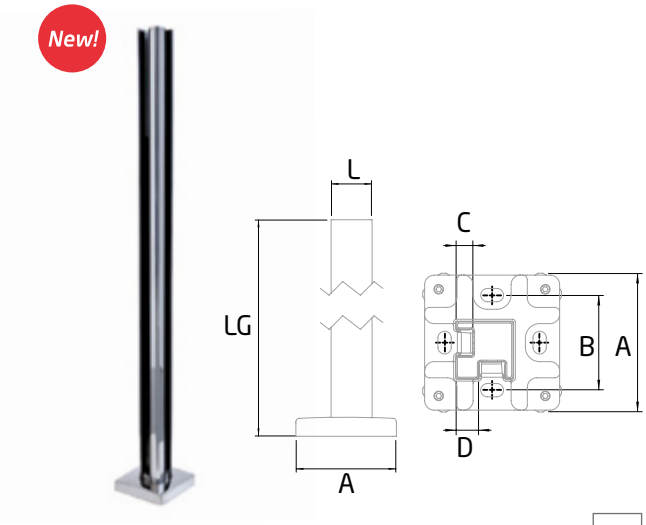

MT-200-C OUTSIDE AISI-316 BA

	□L	A	B	C	D	LG
1	60	147	100	18	24	1105

Equerre intérieure pour poteau de garde-corps
Réglable

Slot 180° | Level 3D

Composants du système et accessoires

Références		*Page*
PL-200 KIT	Kit de vitrage pour systèmes de garde-corps à poteaux MT-200 et MT-200-C	Page 170
PM-200 KIT	Kit de montage des verres pour escaliers	Page 170
EC-200-1 AISI-316	Platine latérale pour système de garde-corps à poteaux MT-200, montage à gauche ou à droite	Page 170
TF-541-L/R AISI-316	Capuchon d'extrémité pour poteau, montage à gauche ou à droite	Page 171
TF-541-M AISI-316	Capuchon d'extrémité pour poteau, montage central	Page 171
TF-541-C AISI-316	Capuchon d'extrémité pour verre traversant en angle	Page171
TF-540 AISI-316	Capuchon d'extrémité pour poteau, montage central, à gauche ou à droite	Page 170
TF-540-C AISI-316	Capuchon d'extrémité pour poteau d'angle	Page 171

Tableau des usages

Norme/Usage	*Verre*	*Hauteur*	*Longueur*	*Kit de vitrage*	*Ancrage*
CTE 0,8 kN/m	L(2XANG) PVB (e = 12,76 mm)	H ≤ 1 100 mm	H ≤ 1 200 mm	PL-200 KIT (12,38-12,76)	FIS VS 300 T M10 A4 FIS VS 300 T M10 ZINC
	L(2XTTG) PVB (e = 12,76 mm)	H ≤ 1 100 mm	H ≤ 1 500 mm	PL-200 KIT (12,38-12,76)	FIS VS 300 T M10 A4 FIS VS 300 T M10 ZINC

Usage privé

Note informative : Le choix du verre et du kit de vitrage dépend des réglementations à respecter. Les informations publiées concernant les systèmes, les ancrages et les verres recommandés ne tiennent pas compte de l'action du vent. Pour toute question, veuillez contacter le support technique.

Minimal Post MT-201

Système à poteaux

Système de minipoteaux modulaires qui simplifie chaque installation

Le système Minimal Post MT-201 est une solution de garde-corps en verre avec des poteaux modulaires en acier inoxydable, conçue pour offrir une esthétique légère et faciliter l'installation. Ses poteaux aux dimensions compactes réduisent l'impact visuel et permettent au verre d'occuper une place prépondérante. Il intègre les dispositifs SLOT 180, LEVEL 3D et HORIZONTAL CONTROL, qui simplifient le processus d'installation du garde-corps. De même, pour son installation dans les escaliers, il comprend le kit PM-200. Le système est conforme aux exigences du CTE pour les espaces de catégorie d'usage privé.

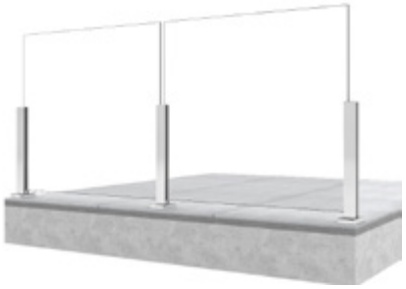

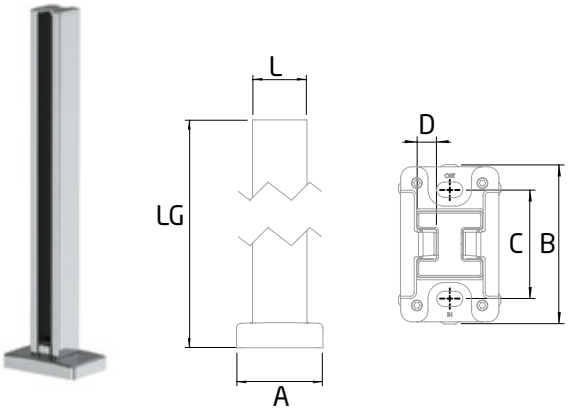

MT-201 AISI-316

BA

	L	A	B	C	D	LG
1	60	95	147	100	18	605

Slot 180° | Level 3D

New!

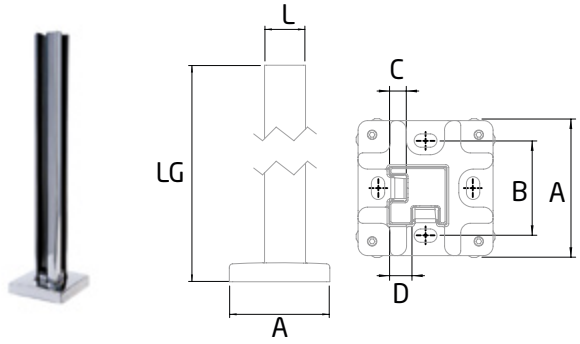

MT-201-C INSIDE AISI-316

BA

	□L	A	B	C	D	LG
1	60	147	100	18	24	605

Equerre pour poteau de garde-corps
Réglable

Slot 180° | Level 3D

New!

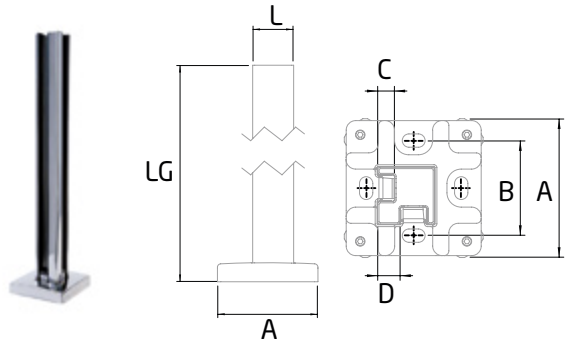

MT-201-C OUTSIDE AISI-316

BA

	□L	A	B	C	D	LG
1	60	147	100	18	24	605

Equerre pour poteau de garde-corps
Réglable

Slot 180° | Level 3D

Composants du système et accessoires

Référence		*Page*
PL-201 KIT	Kit de vitrage pour systèmes de garde-corps à poteaux MT-201 et MT-201-C	Page 171
PM-200 KIT	Kit de montage des verres pour escaliers	Page 170
EC-201-1 AISI-316	Platine latérale pour système de garde-corps à poteaux MT-201, montage à gauche ou à droite	Page 171
TF-541-L/R AISI-316	Capuchon d'extrémité pour poteau, montage à gauche ou à droite	Page 171
TF-541-M AISI-316	Capuchon d'extrémité pour poteau, montage central	Page 171
TF-541-C AISI-316	Capuchon d'extrémité pour verre traversant en angle	Page 171
TF-540 AISI-316	Capuchon d'extrémité pour poteau, montage central, à gauche ou à droite	Page 170
TF-540-C AISI-316	Capuchon d'extrémité pour poteau d'angle	Page 171

Tableau des usages

Norme/Usage	*Verre*	*Hauteur*	*Longueur*	*Kit de vitrage*	*Ancrage*
CTE 0,8 kN/m	L(2XTTG) PVB (e = 12,76 mm)	H ≤ 1 100 mm	H ≤ 1 200 mm	PL-201 KIT (12,38-12,76)	FIS VS 300 T M10

Usage privé

Note informative : Le choix du verre et du kit de vitrage dépend des réglementations à respecter. Les informations publiées concernant les systèmes, les ancrages et les verres recommandés ne tiennent pas compte de l'action du vent. Pour toute question, veuillez contacter le support technique.

GlassFit Surface

Systèmes de pinces pour garde-corps en verre

GlassFit Surface

Systèmes de pinces pour garde-corps en verre

La gamme GlassFit Surface de Comenza comprend des systèmes de garde-corps en verre à pinces, conçus pour offrir des solutions précises et une parfaite intégration au projet. Leur conception permet de mettre en valeur le verre et de s'adapter à différentes configurations d'installation. Les systèmes sont testés selon les critères du CTE et comprennent des solutions adaptées aux catégories d'usage privé et public. Ils intègrent des dispositifs de réglage qui facilitent l'installation et garantissent un ajustement précis du verre sur chantier.

Nos systèmes Surface

CC-800

CC-801

CC-780

CC-782

CC-791

Série	*Systèmes*	*Normes et usage*					*Montage*	
		CTE	Avis Technique	NS 3510:2015	UNI 11678:2017	SS/EN	Supérieur	Latéral
Surface	CC-800	Privé, Public, Piscines	Public	Privé	Public		●	
	CC-801	Privé				Privé	●	
	CC-780	Privé					●	
	CC-782	Privé					●	
	CC-791	Privé						●

Usage privé · Usage public · Piscines

Dispositifs d'installation intégrés

Slot 180°

Dispositif de correction des écarts de perçage

Slot 360°

Dispositif de positionnement par rainurage avec rotation à 360°

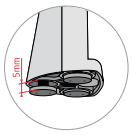

Level 3D

Dispositif de réglage sur 3 axes

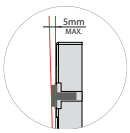

Level 2D

Dispositif de nivellement

Curved

Compatibilité avec le verre cintré pour les projets singuliers

Dans la gamme GlassFit Surface, nous disposons de kits de vitrage pour chaque pince qui permettent de réaliser des projets avec du verre cintré. Ces configurations élargissent les possibilités de conception du système, facilitant son intégration dans des propositions architecturales plus complexes sans compromettre la fonctionnalité ni la sécurité.

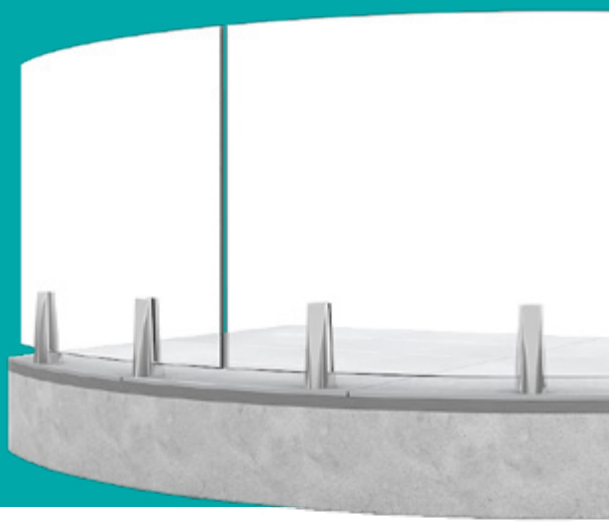

DUPLEX 2205

Dans la gamme GlassFit Surface, nous disposons de solutions spécifiques fabriquées en acier inoxydable DUPLEX 2205, pour offrir une résistance élevée à la corrosion dans des environnements particulièrement exigeants. Ce matériau permet l'installation du système dans les zones exposées à l'humidité, telles que les piscines ou les zones à proximité de la mer, tout en garantissant la durabilité et les performances du système dans le temps.

BLACK FINISH

Ces finitions PVD noires sont appliquées au produit en acier inoxydable à l'aide d'une technique de dépôt en phase vapeur, qui confère à l'acier une haute résistance à des facteurs tels que l'exposition aux UV, la corrosion, les détergents ou solvants, et la pollution. Black Finish apporte du caractère à l'ensemble, facilite son intégration dans les tendances architecturales actuelles et élargit les possibilités de personnalisation.

Options de main courante

Il existe différentes options de main courante compatibles avec les systèmes de garde-corps GlassFit Surface. La gamme de supports de main courante Comenza permet l'installation de tubes ronds en acier inoxydable, de tubes ronds en bois, de tubes carrés ou de tubes rainurés.

RP-1400

RP-1410

SV-1255

SV-1260

ST-314

ST-315

GlassFit Surface CC-800

Systèmes de pinces pour garde-corps en verre

Système de pinces haute performance pour usage public et privé.

Le système GlassFit CC-800 est une solution de garde-corps en verre avec pinces en acier inoxydable, conçue pour offrir une résistance élevée. Sa configuration permet d'augmenter l'entraxe entre les ancrages et de réduire le nombre de pinces, améliorant ainsi l'efficacité de l'installation et optimisant le coût du système. Il intègre des dispositifs de réglage LEVEL 3D et SLOT 180 afin de niveler et d'aligner correctement le système, en rattrapant les irrégularités et les écarts que peut présenter la dalle. De plus, il est disponible en trois options de finitions : brillant, satiné et Black Finish en PVD noir, ainsi qu'en qualité AISI-316 ou DUPLEX 2205. Cette dernière est idéale pour une installation dans des zones à forte exposition au chlore, telles que les piscines. Grâce à son nouveau kit de vitrage PL-80 CURVED, il permet d'adapter le garde-corps à des verres cintrés. Il est conforme aux codes du bâtiment les plus exigeants et garantit le plus haut niveau de sécurité pour les utilisateurs.

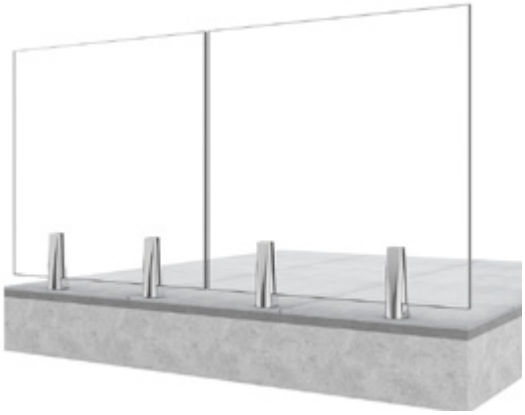

CC-800

	A	B	C	D	RE
1	250	100	90	24	50-55

Material	Finish		
AISI-316	BA	SATIN	SATIN BLACK FINISH
DUPLEX 2205	BA	SATIN	

Slot 180° Level 3D

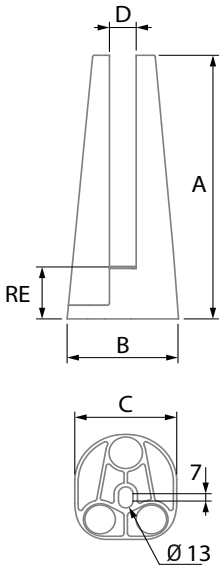

black finish

Le système GlassFit CC-800 est disponible en finition Black Finish

Cette finition PVD noire pour les systèmes de garde-corps en verre est appliquée aux composants en acier inoxydable au moyen d'une technique de dépôt en phase vapeur (PVD), qui leur confère un revêtement offrant une haute résistance aux rayons UV, à la corrosion et à la pollution.

Composants du système et accessoires

Référence		*Page*
PL-80	Kit de vitrage pour pince de sol des systèmes de garde-corps en verre	Page 187
PL-80 Curved	Kit de vitrage pour pince de sol des systèmes de garde-corps en verre cintré	Page 187

Options de main courante RP-1400 - RP-1410 - SV-1255 - ST-314 - ST-315 - SV-1260

Tableau des usages

Norme/Usage	*Verre*	*Hauteur*	*Longueur*	*Kit de vitrage*	*Ancrage*
CTE 0,8kN/m	L(2xTTG) PVB (e = 16,76 mm)	H ≤ 1 100 mm	L ≤ 1 700 mm	PL-80 (16,38-16,76) - KIT	FIS VS 300 T M12
	L(2xTTG) PVB (e = 17,52 mm)	H ≤ 1 100 mm	L ≤ 1 700 mm	PL-80 (17,52) - KIT	
	L(2xANG) PVB (e = 20,76 mm)	H ≤ 1 100 mm	L ≤ 1 300 mm	PL-80 (20,38-20,76) - KIT	
	L(2xANG) DG-41 (e = 20,76 mm)	H ≤ 1 100 mm	L ≤ 1 700 mm	PL-80 (20,38-20,76) - KIT	
	L(2xTTG) PVB (e = 16,76 mm)	H ≤ 1 100 mm	L ≤ 1 700 mm	PL-80 CURVED (16,38-16,76) - KIT **	
	L(2xTTG) PVB (e = 17,52 mm)	H ≤ 1 100 mm	L ≤ 1 700 mm	PL-80 CURVED (17,52) - KIT **	
	L(2xANG) PVB (e = 20,76 mm)	H ≤ 1 100 mm	L ≤ 1 300 mm	PL-80 CURVED (20,38-20,76) - KIT **	
	L(2xANG) DG-41 (e = 20,76 mm)	H ≤ 1 100 mm	L ≤ 1 700 mm	PL-80 CURVED (20,38-20,76) - KIT **	
CTE 1,6kN/m	L(2xTTG) PVB (e = 21,52 mm)	H ≤ 1 100 mm	L ≤ 1 400 mm	PL-80 (21,52) - KIT *	FIS VS 300 T M12
	L(2xTTG) PVB (e = 21,52 mm)	H ≤ 1 100 mm	L ≤ 1 400 mm	PL-80 CURVED (21,52) - KIT **	
CTE 0,5kN/m	L(2xANG) PVB (e = 20,76 mm)	H ≤ 1 200 mm	L ≤ 1 800 mm	PL-80 (20,38-20,76) - KIT *	FIS VS 300 T M12
	L(2xANG) PVB (e = 20,76 mm)	H ≤ 1 200 mm	L ≤ 1 800 mm	PL-80 (20,38-20,76) - KIT **	

Norme/Usage	*Verre*	*Hauteur*	*Longueur*	*Kit de vitrage*	*Ancrage*
Avis Technique 1kN/m	L(2xTTG) PVB (e = 21,52 mm)	H ≤ 1 100 mm	L ≤ 1 200 mm	PL-80 (21,52) - KIT *	FIS VS 300 T M12

Norme/Usage	*Verre*	*Hauteur*	*Longueur*	*Kit de vitrage*	*Ancrage*
NF 0,5kN/m	L(2xTTG) PVB (e = 21,52 mm)	H ≤ 1 000 mm	L ≤ 1 300 mm	PL-80 (21,52) - KIT *	FIS VS 300 T M12

Norme/Usage	*Verre*	*Hauteur*	*Longueur*	*Kit de vitrage*	*Ancrage*
UNI 0,8kN/m	L(2xTTG) PVB (e = 21,52 mm)	H ≤ 1 200 mm	L ≤ 1 100 mm	PL-80 (21,52) - KIT *	FIS VS 300 T M12

Usage privé Usage public Piscines

*Matériau : DUPLEX 2205
**Compatible avec des vitrages ayant un rayon extérieur minimum de 1 mètre et un rayon extérieur maximum de 4 mètres.

Note informative : Le choix du verre et du kit de vitrage dépend des réglementations à respecter. Les informations publiées concernant les systèmes, les ancrages et les verres recommandés ne tiennent pas compte de l'action du vent. Pour toute question, veuillez contacter le support technique.

GlassFit Surface CC-801

Systèmes de pinces pour garde-corps en verre

Système de garde-corps en verre à montage supérieur pour les espaces à mouvement de foule

Le système GlassFit CC-801 est une solution de garde-corps en verre avec pinces en acier inoxydable conçue pour offrir une rigidité et une solidité structurelle élevées. Il est disponible en différentes finitions : brillante, satinée et Black Finish PVD. Sa conception optimisée permet d'atteindre des modulations jusqu'à 1 300 mm, améliorant l'efficacité du système. Il intègre des dispositifs de réglage qui facilitent l'installation et permettent d'aligner le verre avec précision, même lorsque le verre est installé, réduisant les temps de montage. Le système satisfait aux exigences du CTE pour les espaces à usage privé.

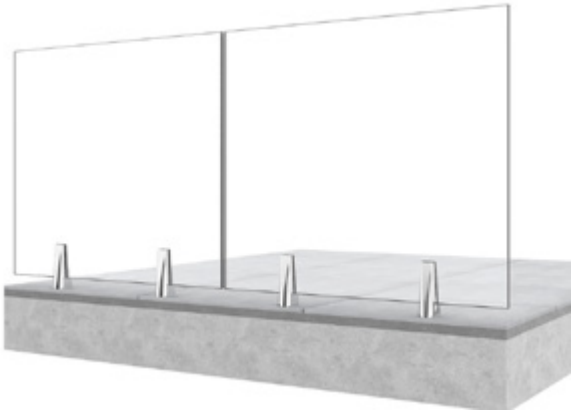

CC-801

	A	B	C	D	RE
1	200	90	70	20	50-55

Material	Finish		
AISI-316	BA	SATIN	SATIN BLACK FINISH

Slot 180° Level 3D

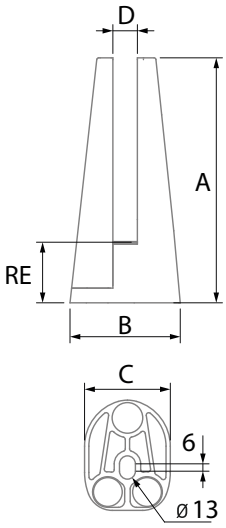

CC-801

black finish

Le système GlassFit CC-801 est disponible en Black Finish

Cette finition PVD noire pour les systèmes de garde-corps en verre est appliquée aux composants en acier inoxydable au moyen d'une technique de dépôt en phase vapeur (PVD), qui leur confère un revêtement offrant une haute résistance aux rayons UV, à la corrosion et à la pollution.

Composants du système et accessoires

Référence		*Page*
PL-81	Kit de vitrage pour pince de montage au sol pour les systèmes de garde-corps en verre	Page 188
PL-81 Curved	Kit de vitrage pour pince de sol des systèmes de garde-corps en verre cintré	Page 188
Options de main courante	RP-1400 - RP-1410 - SV-1255 - ST-314 - ST-315 - SV-1260	

Tableau des usages

Norme/Usage	*Verre*	*Hauteur*	*Longueur*	*Kit de vitrage*	*Ancrage*
CTE 0,8 kN/m	L(2xTTG) PVB (e = 12,76 mm)	H ≤ 700 mm	L ≤ 1 300 mm	PL-81 (12,38-12,76) - KIT	FIS VS 300 T M12
	L(2xTTG) PVB (e = 16,76 mm)	H ≤ 1 100 mm	L ≤ 1 300 mm	PL-81 (16,38-16,76) - KIT	
	L(2xTTG) PVB (e = 17,52 mm)	H ≤ 1 100 mm	L ≤ 1 300 mm	PL-81 (17,52) - KIT	
	L(2xTTG) PVB (e = 12,76 mm)	H ≤ 700 mm	L ≤ 1 300 mm	PL-81 CURVED (12,38-12,76) - KIT **	
	L(2xTTG) PVB (e = 16,76 mm)	H ≤ 1 100 mm	L ≤ 1 300 mm	PL-81 CURVED (16,38-16,76) - KIT **	
	L(2xTTG) PVB (e = 17,52 mm)	H ≤ 1 100 mm	L ≤ 1 300 mm	PL-81 CURVED (17,52) - KIT **	

Norme/Usage	*Verre*	*Hauteur*	*Longueur*	*Kit de vitrage*	*Ancrage*
SS/EN 1991-1-1 0,5 kN/m	L (2xTTG) PVB (e = 12,76 mm)	H ≤ 1 100 mm	L ≤ 1 100 mm	PL-81 (12,38-12,76)-KIT	FIS VS 300 T M12

Usage privé

**Compatible avec des vitrages ayant un rayon extérieur minimum de 1 mètre et un rayon extérieur maximum de 4 mètres.

Note informative : Le choix du verre et du kit de vitrage dépend des réglementations à respecter. Les informations publiées concernant les systèmes, les ancrages et les verres recommandés ne tiennent pas compte de l'action du vent. Pour toute question, veuillez contacter le support technique.

GlassFit Surface CC-780

Systèmes de pinces pour garde-corps en verre

Système de garde-corps en verre avec pinces et design minimaliste

Le système de garde-corps CC-780 est une solution avec des pinces en acier inoxydable, conçu conformément aux exigences du Code Technique de la Construction pour une utilisation dans des espaces privés tels que des maisons unifamiliales, des balcons d'hôtels et des immeubles résidentiels, ou comme clôture de piscine. Il intègre les dispositifs de mise à niveau Slot 180 et Level 3D qui permettent un alignement parfait avec le verre installé.

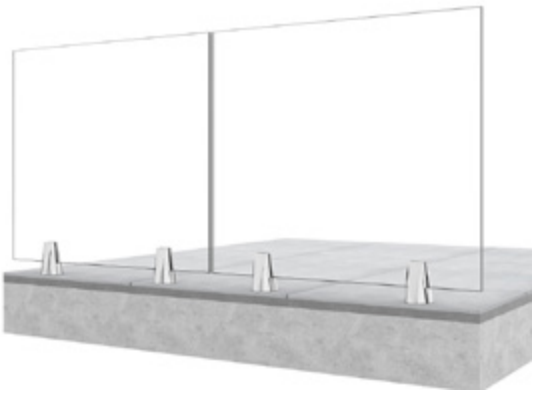

CC-780

BA | SATIN

	A	B	C	D	RE
1	155	83,6	110	24	60-65

Slot 180° Level 3D

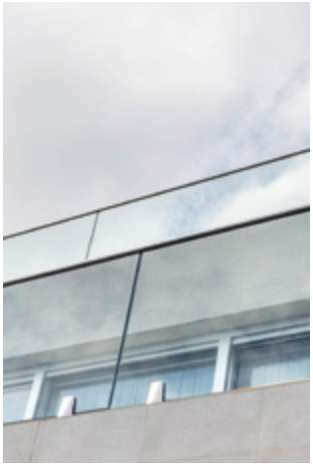

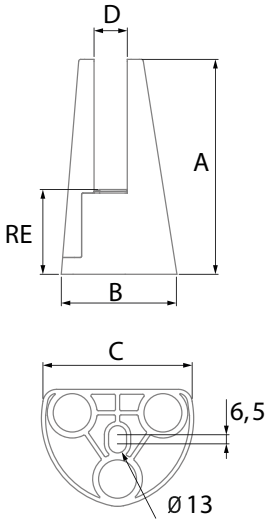

CC-780

Composants du système et accessoires

Référence		Page
PL-70	Kit de vitrage pour pince de montage au sol pour les systèmes de garde-corps en verre	Page 188
PL-70 Curved	Kit de vitrage pour pince de sol des systèmes de garde-corps en verre cintré	Page 188

Options de main courante RP-1400 - RP-1410 - SV-1255 - ST-314 - ST-315 - SV-1260

Tableau des usages

Norme/Usage	Verre	Hauteur	Longueur	Kit de vitrage	Ancrage
CTE 0,8 kN/m	L(2xTTG) PVB (e = 12,76 mm)	H ≤ 700 mm	L ≤ 1 100 mm	PL-70 (12,38-12,76) - KIT	FIS VS 300 T M12
	L(2xTTG) PVB (e = 16,76 mm)	H ≤ 1 100 mm	L ≤ 1 200 mm	PL-70 (16,38-16,76) - KIT	
	L(2xTTG) PVB (e = 17,52 mm)	H ≤ 1 100 mm	L ≤ 1 200 mm	PL-70 (17,52) - KIT	
	L(2xTTG) PVB (e = 12,76 mm)	H ≤ 700 mm	L ≤ 1 100 mm	PL-70 CURVED (12,38-12,76) - KIT **	
	L(2xTTG) PVB (e = 16,76 mm)	H ≤ 1 100 mm	L ≤ 1 200 mm	PL-70 CURVED (16,38-16,76) - KIT **	
	L(2xTTG) PVB (e = 17,52 mm)	H ≤ 1 100 mm	L ≤ 1 200 mm	PL-70 CURVED (17,52) - KIT **	

Usage privé

**Compatible avec des vitrages ayant un rayon extérieur minimum de 1 mètre et un rayon extérieur maximum de 4 mètres.

Note informative : Le choix du verre et du kit de vitrage dépend des réglementations à respecter. Les informations publiées concernant les systèmes, les ancrages et les verres recommandés ne tiennent pas compte de l'action du vent. Pour toute question, veuillez contacter le support technique.

GlassFit Surface CC-782

Systèmes de pinces pour garde-corps en verre

Système de garde-corps en verre avec pinces offrant une plus grande liberté de conception

Le système GlassFit CC-782 est une solution de garde-corps en verre avec des pinces en acier inoxydable qui permet une plus grande modulation du verre, avec des longueurs allant jusqu'à 1 500 mm, ce qui accélère les temps d'installation puisque le nombre de pinces nécessaires par mètre est inférieur, ainsi que la quantité d'ancrages à réaliser. Sa configuration permet de travailler avec différentes finitions, y compris le Black Finish PVD, facilitant son adaptation à différents styles de projets. Il intègre des dispositifs de mise à niveau qui simplifient l'installation et permettent un réglage précis du verre sans qu'il soit nécessaire de le percer. La conception de sa base permet différents types d'ancrage, à la fois chimique et mécanique, et supporte des verres d'une épaisseur allant jusqu'à 17,52 mm. Le système est conforme aux exigences du CTE pour les espaces de catégorie d'usage privé.

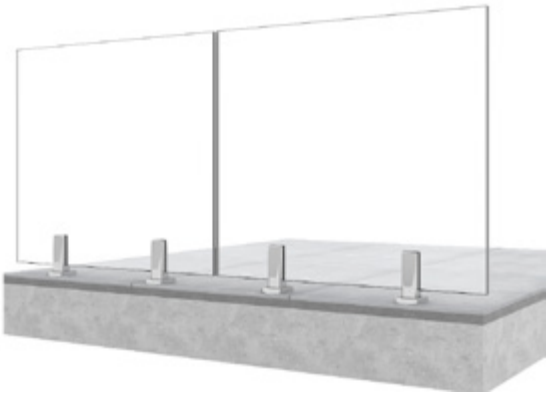

CC-782

	A	B	C	D	RE
1	192	140	95	20	50-55

Matériau	Finition		
AISI-316	BA	SATIN	SATIN BLACK FINISH

Slot 180° Level

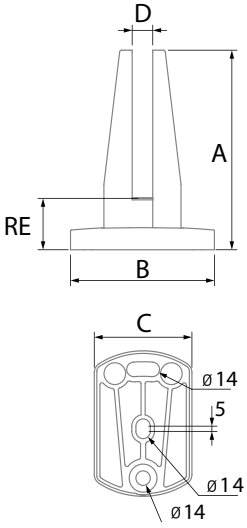

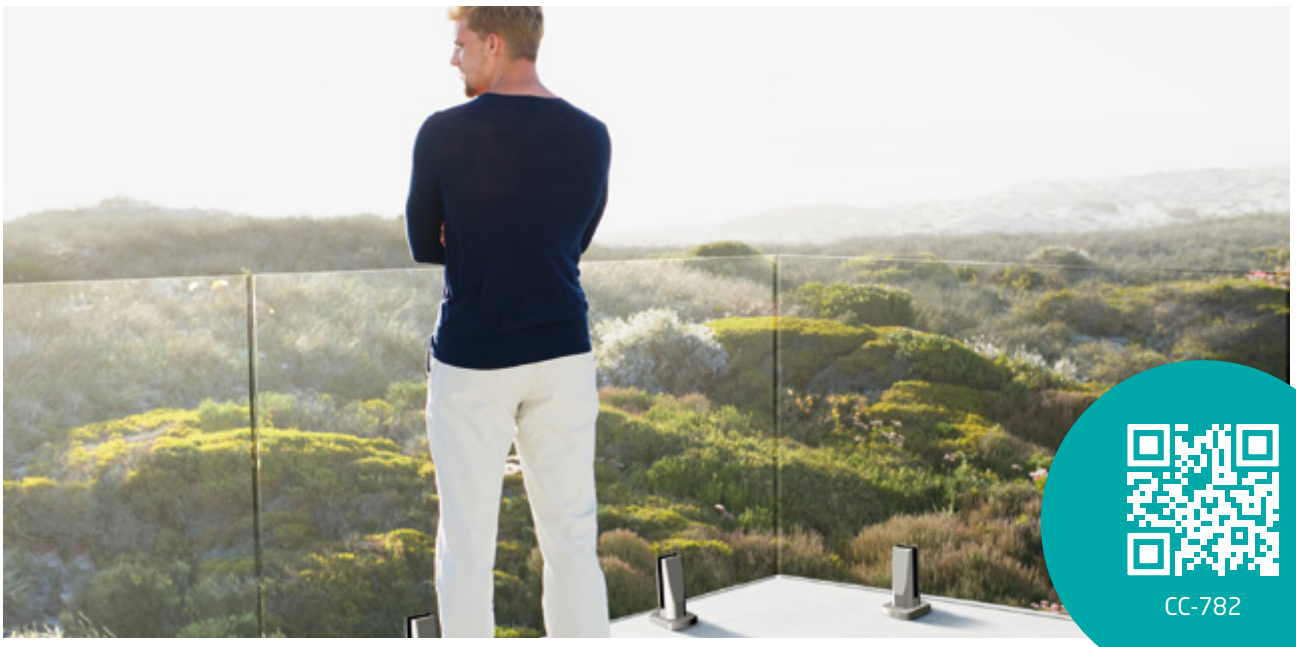

CC-782

black finish

Le système GlassFit CC-782 est disponible en Black Finish

Cette finition PVD noire pour les systèmes de garde-corps en verre est appliquée aux composants en acier inoxydable au moyen d'une technique de dépôt en phase vapeur, qui leur confère un revêtement offrant une haute résistance aux rayons UV, à la corrosion et à la pollution.

Composants du système et accessoires

Référence		*Page*
PL-72	Kit de vitrage pour pince de montage au sol pour les systèmes de garde-corps en verre	Page 188
PL-72 Curved	Kit de vitrage pour pince de sol des systèmes de garde-corps en verre cintré	Page 188

Options de main courante RP-1400 - RP-1410 - SV-1255 - ST-314 - ST-315 - SV-1260

Tableau des usages

Norme/Usage	*Verre*	*Hauteur*	*Longueur*	*Kit de vitrage*	*Ancrage*
CTE 0,8kN/m	L(2xTTG) PVB (e = 12,76 mm)	H ≤ 700 mm	L ≤ 1 300 mm	PL-72 (12,38-12,76) - KIT	FIS VS 300 T M12 HUS4-C 10X110 HUS4-CR 10X105 FH II-SK M8x105 FH II-SK M8x125
	L(2xTTG) PVB (e = 16,76 mm)	H ≤ 1 100 mm	L ≤ 1 500 mm	PL-72 (16,38-16,76) - KIT	
	L(2xTTG) PVB (e = 17,52 mm)	H ≤ 1 100 mm	L ≤ 1 500 mm	PL-72 (17,52) - KIT	
	L(2xTTG) PVB (e = 12,76 mm)	H ≤ 700 mm	L ≤ 1 300 mm	PL-72 CURVED (12,38-12,76) - KIT **	
	L(2xTTG) PVB (e = 16,76 mm)	H ≤ 1 100 mm	L ≤ 1 500 mm	PL-72 CURVED (16,38-16,76) - KIT **	
	L(2xTTG) PVB (e = 17,52 mm)	H ≤ 1 100 mm	L ≤ 1 500 mm	PL-72 CURVED (17,52) - KIT **	

Usage privé

**Compatible avec des vitrages ayant un rayon extérieur minimum de 1 mètre et un rayon extérieur maximum de 4 mètres.

Note informative : Le choix du verre et du kit de vitrage dépend des réglementations à respecter. Les informations publiées concernant les systèmes, les ancrages et les verres recommandés ne tiennent pas compte de l'action du vent. Pour toute question, veuillez contacter le support technique.

GlassFit Surface CC-791

Systèmes de pinces pour garde-corps en verre

Système de garde-corps en verre à fixation latérale offrant une transparence maximale

Le système GlassFit CC-791 est une solution de garde-corps en verre avec des pinces en acier inoxydable à montage latéral. Il a été conçu pour optimiser l'espace utile et améliorer l'esthétique des projets, en particulier dans les espaces avec des escaliers. Le CC-791 supporte du verre jusqu'à 21,52 mm et est compatible avec le verre recuit ou trempé, offrant une plus grande flexibilité dans la conception et l'exécution du projet. Le système atteint des modulations allant jusqu'à 1 700 mm, ce qui réduit le nombre de pinces et d'ancrages nécessaires par mètre linéaire installé, en optimisant les temps d'installation et en offrant une solution efficace et compétitive en termes de coût par mètre installé. Le système est conforme aux exigences du CTE pour les espaces de catégorie d'usage privé.

CC-791

	A	B	C	D	RE
1	250	81	60	25	25-30

Matériau	Finition		
AISI-316	BA	SATIN	SATIN BLACK FINISH

Slot 360° Level 2D

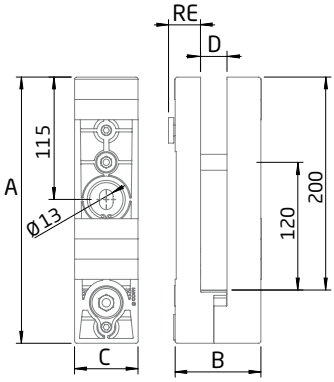

CC-791

black finish

Le système GlassFit CC-791 est disponible en finition Black Finish

Cette finition PVD noire pour les systèmes de garde-corps en verre est appliquée aux composants en acier inoxydable au moyen d'une technique de dépôt en phase vapeur, qui leur confère un revêtement offrant une haute résistance aux rayons UV, à la corrosion et à la pollution.

Composants du système et accessoires

Référence		*Page*
PL-71	Kit de vitrage pour pince de montage au sol pour les systèmes de garde-corps en verre	Page 189
PL-71 Curved	Kit de vitrage pour pince de sol des systèmes de garde-corps en verre cintré	Page 189
CL-791-1	Revêtement de pince latérale pour système de garde-corps en verre	Page 189

Options de main courante RP-1400 - RP-1410 - SV-1255 - ST-314 - ST-315 - SV-1260

Tableau des usages

Norme/Usage	*Verre*	*Hauteur*	*Longueur*	*Kit de vitrage*	*Ancrage*
CTE 0,8kN/m	L(2xTTG) PVB (e = 17,52 mm *)	H ≤ 1 100 mm	L ≤ 1 700 mm	PL-71 (17,52) - KIT	FIS VS 300 T M12 HUS4-H 10X110 HUS4-HR 10X105
	L(2xANG) PVB (e = 20,76 mm)	H ≤ 1 100 mm	L ≤ 1 200 mm	PL-71 (20,38-20,76) - KIT	
	L(2xTTG) PVB (e = 17,52 mm *)	H ≤ 1 100 mm	L ≤ 1 700 mm	PL-71 CURVED (17,52) - KIT **	
	L(2xANG) PVB (e = 20,76 mm)	H ≤ 1 100 mm	L ≤ 1 200 mm	PL-71 CURVED (20,38-20,76) - KIT **	

Usage privé

*Verre percé Ø 20 / 24 mm.
**Compatible avec des vitrages ayant un rayon extérieur minimum de 1 mètre et un rayon extérieur maximum de 4 mètres.

Note informative : Le choix du verre et du kit de vitrage dépend des réglementations à respecter. Les informations publiées concernant les systèmes, les ancrages et les verres recommandés ne tiennent pas compte de l'action du vent. Pour toute question, veuillez contacter le support technique.

GlassFit Gravity

Systèmes d'adaptateurs latéraux

GlassFit Gravity

Systèmes d'adaptateurs latéraux

La gamme GlassFit Gravity de Comenza regroupe des systèmes de garde-corps en verre à montage latéral par des adaptateurs/boutons, conçus pour optimiser l'espace et améliorer l'intégration dans le projet. Leur configuration permet une vue dégagée et tire le meilleur parti de la surface utile. Les systèmes sont testés selon les exigences du CTE et constituent des solutions adaptées aux espaces de catégorie d'usage privé et public. Ils intègrent des dispositifs de mise à niveau qui facilitent l'installation et garantissent un réglage précis du verre.

Nos systèmes Gravity

CC-772

CC-775

Série	Systèmes	Norme et usage	Montage
		CTE	Latéral
Gravity	CC-772	Usage privé	●
	CC-775	Usage privé, Usage public	●

Usage privé Usage public

Dispositifs d'installation intégrés

Slot 360°

Dispostif de positionnement par rainurage avec rotation à 360°

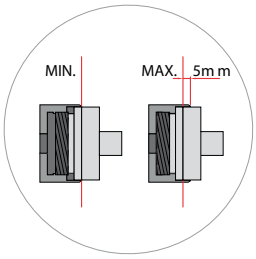

Level 2D

Dispositif de nivellement

black finish

CC-775 en finition PVD noire

Dans la gamme GlassFit Gravity, certaines solutions sont compatibles avec la finition Black Finish, une option qui confère au système une esthétique plus actuelle et lui permet de s'intégrer à des projets d'architecture contemporaine. Cette finition apporte une image plus élégante, tout en élargissant les possibilités de conception sans compromettre les performances du système. La gamme propose ainsi des solutions alliant fonctionnalité, intégration architecturale et personnalisation.

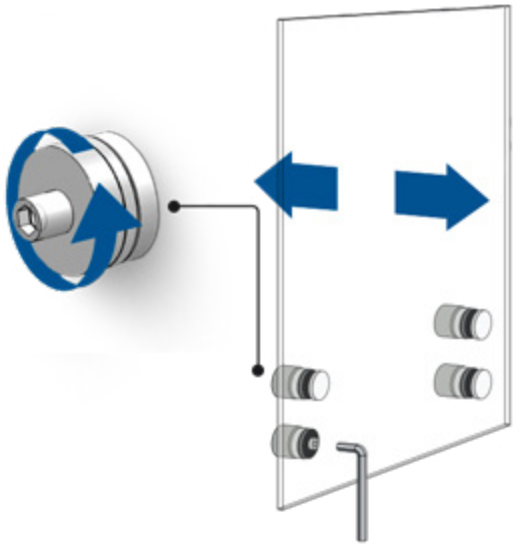

Level 2D

Nivellement sans retirer le verre

Les systèmes de la gamme GlassFit Gravity intègrent le dispositif de réglage LEVEL 2D, conçu pour faciliter le réglage du verre pendant l'installation. Ce système permet de compenser jusqu'à 5 mm d'irrégularités de la dalle, garantissant un alignement correct de l'ensemble. Son principal avantage réside dans le fait que tous les réglages peuvent être effectués avec le verre déjà installé, sans qu'il soit nécessaire de le démonter, ce qui simplifie le processus sur chantier et réduit considérablement les temps d'installation.

Options de main courante

Il existe différentes options de main courante compatibles avec les systèmes de garde-corps GlassFit Gravity. La gamme de supports de main courante Comenza permet l'installation de tubes ronds en acier inoxydable, de tubes ronds en bois, de tubes carrés ou de tubes rainurés.

RP-1400

RP-1410

SV-1255

SV-1260

ST-314

ST-315

GlassFit Gravity CC-775

Systèmes d'adaptateurs latéraux

Système de garde-corps en verre avec adaptateurs latéraux et design minimaliste

Le système GlassFit CC-775 est une solution de garde-corps en verre à montage latéral par adaptateurs, conçue pour offrir une esthétique épurée et une transparence élevée. Sa conception permet d'optimiser la surface utile et de maintenir une vue dégagée. Il intègre des dispositifs de réglage qui facilitent l'installation et permettent de positionner le verre avec précision sur chantier. Il est disponible en différentes finitions, dont le Black Finish, qui élargit les possibilités de conception. Le système est conforme aux exigences du CTE pour les espaces à usage privé et public.

CC-775

	øA	øB	øC	D	RE	G
2	30	33	9	8	35-40	8-17,52
2	50	52	13	17	43-48	8-21,52
2	60	62	14	16	40-45	19-31,52

Matériau	ø	Finition		
AISI-316	30	BA	SATIN	
AISI-316	50	BA	SATIN	SATIN BLACK FINISH
AISI-316	60	BA	SATIN	

Slot 360° Level 2D

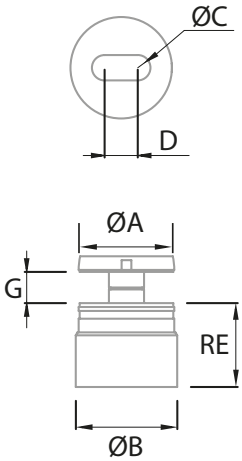

CC-775

black finish

Le système GlassFit CC-775 est disponible en Black Finish

Cette finition PVD noire pour les systèmes de garde-corps en verre est appliquée au système au moyen d'une technique de dépôt en phase vapeur, qui lui confère un revêtement offrant une grande résistance aux rayons UV, à la corrosion et à la pollution.

Composants du système et accessoires

Référence		*Page*
BR-2030	Clé à crochet pour adaptateurs de verre	Page 208

Options de main courante	RP-1400 - RP-1410 - SV-1255 - ST-314 - ST-315 - SV-1260

Tableau des usages

Norme/Usage	*Diamètre Ø*	*Verre*	*Hauteur*	*Longueur*	*Ancrage*
CTE 0,8 kN/m	50	L(2xTTG) PVB (e = 21,52 mm)	H ≤ 1 100 mm	L ≤ 1 300 mm	FAZ II M12X120 FBN II M10X95 FIS VS 300 T M10 HUS4-HR 10x105 HUS4-H 10x110
CTE 1,6 kN/m	60	L(2xTTG) PVB (e = 25,52 mm)	H ≤ 1 100 mm	L ≤ 1 000 mm	FAZ II M12X120 FIS VS 300 T M12

Usage privé Usage public

Note informative : Le choix du verre et du kit de vitrage dépend des réglementations à respecter. Les informations publiées concernant les systèmes, les ancrages et les verres recommandés ne tiennent pas compte de l'action du vent. Pour toute question, veuillez contacter le support technique.

GlassFit Gravity CC-772

Systèmes d'adaptateurs latéraux

Système de garde-corps en verre avec adaptateurs latéraux carrés

Le système GlassFit CC-772 est une solution de garde-corps en verre à montage latéral par adaptateurs carrés, conçue pour offrir une esthétique épurée et une transparence élevée. Sa conception permet d'optimiser la surface utile et de maintenir une vue dégagée. Il intègre des dispositifs de réglage qui facilitent l'installation et permettent de positionner le verre avec précision sur chantier. Il est disponible en finitions brillante et satinée en acier inoxydable, facilitant son intégration dans différents projets. Le système satisfait aux exigences du CTE pour les espaces à usage privé.

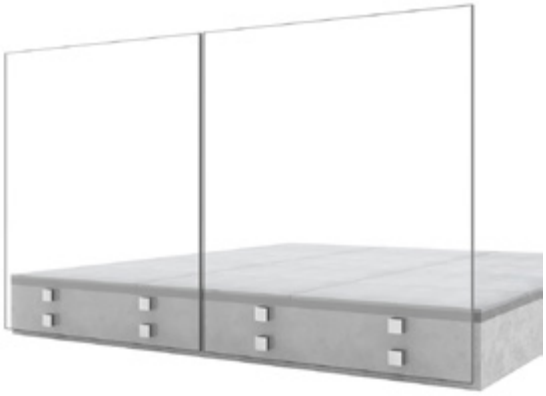

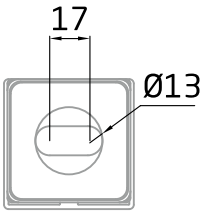

CC-772

	□L	RE	G
2	55	45-50	8-21,52

Slot 360° Level 2D

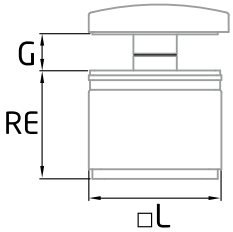

Options de main courante RP-1400 - RP-1410 - SV-1255 - ST-314 - ST-315 - SV-1260

Tableau des usages

Norme/Usage	Verre	Hauteur	Longueur	Ancrage
CTE 0,8 kN/m	L(2xTTG) PVB (e = 21,52 mm)	H ≤ 1 100 mm	L ≤ 1 300 mm	FAZ II M12X120 FBN II M10X95 FIS VS 300 T M10 HUS4-HR 10x105 HUS4-H 10x110

Usage privé

Note informative : Le choix du verre et du kit de vitrage dépend des réglementations à respecter. Les informations publiées concernant les systèmes, les ancrages et les verres recommandés ne tiennent pas compte de l'action du vent. Pour toute question, veuillez contacter le support technique.

CC-772

GlassFit Frame

Systèmes pour balcon à la française

GlassFit Frame

Systèmes pour balcon à la française

La gamme GlassFit Frame de Comenza comprend le système de balcon à la française FB-10, conçu pour assurer la sécurité des fenêtres. Son design avec profilé en aluminium met en valeur l'esthétique de la façade tout en permettant un apport maximal de lumière naturelle. Le système a été testé conformément aux critères du CTE pour les espaces relevant des catégories d'usage privé et d'usage public. Il offre différentes options de montage et peut être personnalisé dans la couleur requise par le projet, en s'intégrant à la menuiserie de la façade. De plus, il est compatible avec l'éclairage LED.

Notre système Frame

Série	*Système*	*Normes et usage*	*Montage*		
		CTE	En façade	Sur le cadre de la menuiserie	Entre jambages
GlassFit Frame	FB-10		●	●	●

Usage public

Options de montage

Montage au sol

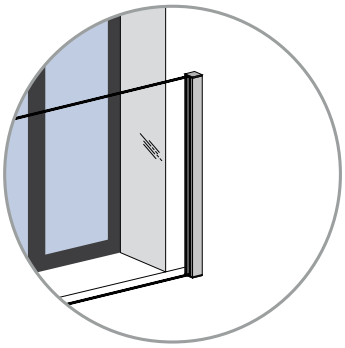

En façade

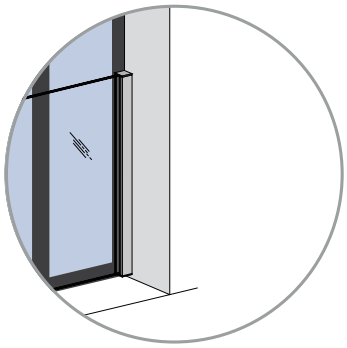

Sur le cadre de la menuiserie

Montage latéral

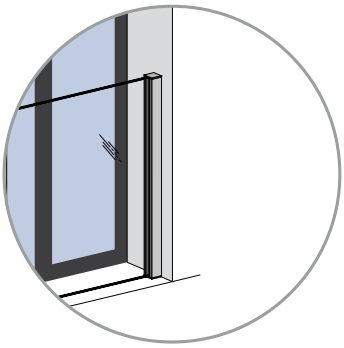

Entre jambages

Sécurité

Chez **Comenza,** nous nous consacrons au développement de systèmes de garde-corps conçus pour répondre aux exigences des **codes du bâtiment nationaux et internationaux,** contribuant ainsi à garantir le plus haut niveau de sécurité aux utilisateurs partout le monde. Nous disposons de notre propre **laboratoire d'essais,** qui nous permet de développer des produits testés dans des conditions particulièrement exigeantes et de réaliser des essais conformément aux exigences réglementaires. Notre **bureau d'études** est composé d'une équipe internationale de spécialistes des garde-corps, qui collabore avec des architectes et des installateurs dans le monde entier, en leur apportant un accompagnement et un support technique à chaque étape de leurs projets de construction.

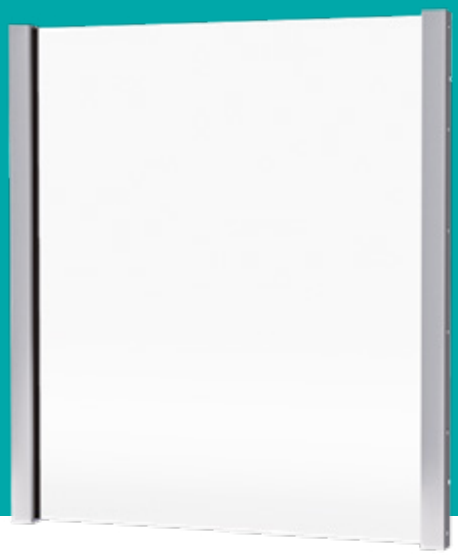

Eclairage

Le système de balcon à la française FB-10, en plus d'apporter davantage de luminosité aux logements et d'assurer la protection des fenêtres, est compatible avec l'intégration d'un éclairage LED. Cette solution permet de mettre en valeur la façade et de créer un rendu visuel plus attractif, apportant une valeur ajoutée au projet tant sur le plan fonctionnel qu'esthétique.

Couleurs RAL Comenza

Le système de balcon à la française FB-10 peut être laqué dans une large gamme de couleurs RAL, permettant une adaptation esthétique à chaque projet. Cette finition est réalisée conformément aux normes de qualité Qualicoat et Qualicoat Seaside, garantissant une haute résistance à la corrosion et une excellente tenue en environnements agressifs. Grâce à ce traitement, le système conserve sa durabilité et son aspect au fil du temps.

GlassFit Frame FB-10

Système pour balcon à la française

Système de balcon à la française au design minimaliste avec différentes possibilités de montage

Le système GlassFit Frame FB-10 est une solution de balcon à la française conçue pour assurer la sécurité des fenêtres tout en conservant une esthétique épurée et contemporaine. Son profilé en aluminium permet une intégration élégante à la façade tout en laissant pénétrer la lumière naturelle. Il offre différentes possibilités de montage - en façade, sur le cadre de la menuiserie ou entre jambages - afin de s'adapter à chaque projet. Il permet également la personnalisation des finitions ainsi que l'intégration d'un éclairage LED. Le système satisfait aux exigences du CTE pour les espaces à usage public.

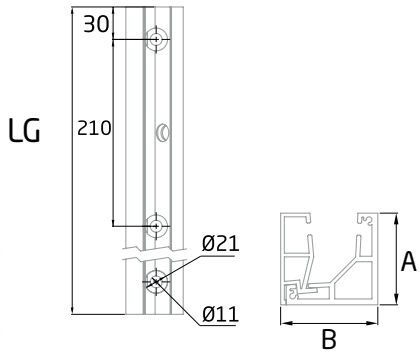

FB-10

		L	A	B
1	Kit: 2 Uds	1110	50	53

FB-10

Options de montage

Le FB-10 permet trois options de montage : en façade, sur le cadre de la menuiserie ou entre jambages. Le verre peut en outre être mis en place depuis l'intérieur ou l'extérieur du bâtiment, ce qui simplifie la pose et offre davantage de possibilités aux installateurs.

Montage au sol

Montage latéral

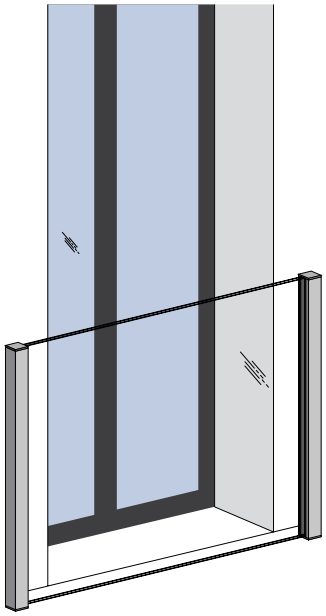

En façade

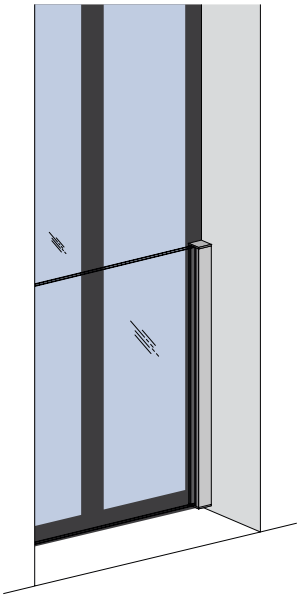

Sur le cadre de la menuiserie

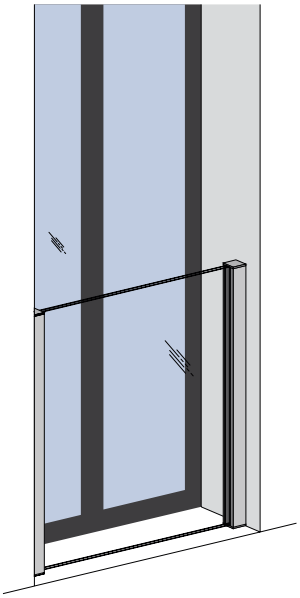

Entre jambages

Composants du système et accessoires

Référence		*Page*
PL-10 KIT	Kit de vitrage pour profilé en aluminium à montage latéral pour balcon à la française	Page 170
EC-FB10-KIT	Kit de capuchons d'extrémité pour profilé en aluminium à montage latéral pour balcon à la française FB-10.	Page 170

Tableau des usages

Norme/Usage	*Verre*	*Hauteur*	*Longueur*	*Kit de vitrage*	*Ancrage*
CTE 1,6 kN/m	L(2xTTG) PVB (e = 13,52 mm)	H ≤ 1 100 mm	L ≤ 1 500 mm	PL-10 KIT (12,38-13,52)	FIS VS 300 T M8 HUS4-HR 8x75 HUS4-H 8x75 FAZ II M8X95

Usage public

Note informative : Le choix du verre et du kit de vitrage dépend des réglementations à respecter. Les informations publiées concernant les systèmes, les ancrages et les verres recommandés ne tiennent pas compte de l'action du vent. Pour toute question, veuillez contacter le support technique.

GlassFit Flow

Systèmes de profilés

GlassFit Flow

Systèmes de profilés

La gamme GlassFit Flow de Comenza est composée de systèmes de garde-corps en verre avec profilé, conçus pour s'adapter à tous les types de solutions constructives, tant en montage supérieur qu'en montage latéral et latéral inversé. Leurs profilés, aux lignes épurées et à la conception soignée, s'intègrent naturellement à tout projet architectural. Tous les systèmes ont été testés conformément aux critères du CTE et comprennent des solutions adaptées aux catégories d'usage privé, de public et d'agglomérations de personnes. Les profilés intègrent des systèmes de fixation de verre facilitant l'installation, ainsi que des options d'éclairage LED et de laquage dans une large gamme de couleurs RAL.

Nos systèmes Flow

Série	*Systèmes*	*Normes et usage*						*Installation*		
		CTE	Avis Technique	BS 6180:2011	NS 3600:2015	UNI 11678:2017	SS/EN 2986-1-1	Supérieure	Latérale	Inversée
SV-1400	SV-1401	👤 👥	👥	👤	👤 👥	👥		●		
	SV-1402	👤 👥	👥	👤	👤 👥	👥			●	
	SV-1403	👤 👥	👥	👤		👥		●		
	SV-1404	👤 👥	👥	👤		👥			●	
SV-1501	SV-1501	👤						●		
SV-1602	SV-1602	👤							●	●
SV-1700	SV-1701	👤 👥					👤	●		
	SV-1702	👤 👥							●	●
	SV-1703	👤 👥						●		
	SV-1704	👤 👥							●	
SV-1800	SV-1801	👥 👥						●		
	SV-1801 RX		👥					●		
	SV-1802	👥 👥	👥						●	●
	SV-1803	👥 👥						●		

👤 Usage privé 👥 Usage public 👥 Agglomérations de personnes

Options de montage

Montage supérieur

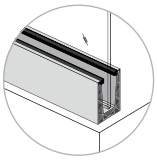

Profilé en « U ».

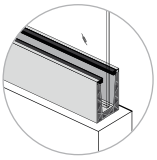

Profilé en « U » sur muret

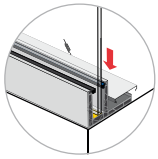

Profilé en « U » avec aile (profilé en « F »

Montage latéral

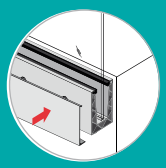

Profilé en « U »

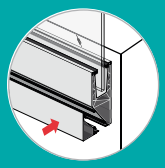

Profilé en « U » avec aile (profilé en « Y »)

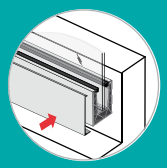

Profilé en « U » inversé (côté inversé)

Alignement manuel des garde-corps en verre :

Simplicité et rapidité à chaque installation

Le département R&D&I de Comenza a développé le dispositif innovant Level-In, conçu pour faciliter l'installation des garde-corps en verre. Ce système élimine les limites des cales fixes traditionnelles, permettant un nivellement rapide, simple, économique et sûr. Avec Level-In, les installateurs gagnent du temps et réduisent leurs coûts, améliorant ainsi leur compétitivité sur le marché.

Etapes d'installation :

1. Nivellement du verre
2. Blocage du verre
3. Fixation du verre

Système de nivellement des garde-corps en verre :

Précision sans complications

Chez Comenza, nous continuons d'innover afin de faciliter le travail des installateurs. Avec Level-In+, nous avons porté notre système de nivellement d'origine à un niveau supérieur, en proposant une solution plus performante qui optimise les coûts et les délais d'installation des systèmes de profilés pour garde-corps en verre.

1. Nivellement du verre
2. Fixation du verre

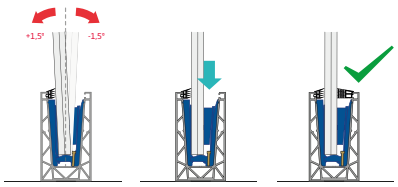

Level In+

Comenza Couleurs RAL

Chez Comenza, nous savons que la finition du garde-corps joue un rôle essentiel dans le résultat final de votre projet. C'est pourquoi nous mettons à votre disposition une large gamme de couleurs du nuancier RAL, afin de donner à votre projet une identité unique et personnalisée.
En outre, nous vous garantissons la qualité maximale de l'ensemble du processus de laquage, réalisé selon les standards du label Qualicoat.

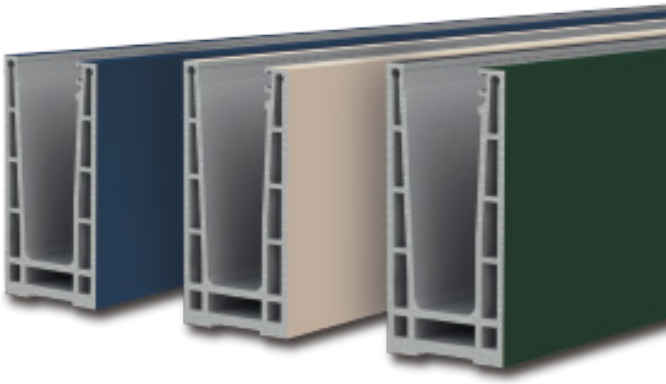

*Consulter les délais de livraison.

Système LED

Les systèmes de profilés de la gamme GlassFit Flow de Comenza offrent la possibilité d'intégrer un éclairage LED, apportant une valeur esthétique qui rehausse l'esthétique de chaque projet.

Cette solution permet de mettre en valeur le design du garde-corps et de l'espace dans son ensemble, en créant un effet visuel moderne et attrayant, sans compromettre la sécurité ni la fonctionnalité.

Drainages

L'évacuation de l'eau est essentielle pour assurer la durabilité et le bon fonctionnement des garde-corps en verre installés en extérieur. Les systèmes GlassFit Flow intègrent des systèmes de drainage qui évitent les infiltrations, les dégradations et la corrosion, tout en préservant leur esthétique et leurs performances. De plus, le système de drainage peut être intégré de deux manières, selon les exigences de chaque projet.

Système de drainage intégré :
Le système évacue l'eau au moyen d'orifices de 8 mm disposés tous les 500 mm dans le profilé, assurant un drainage continu et efficace de 100,5 mm²/m.

Système de drainage Top / Side :
Pièces en aluminium ménageant un espace de 5 mm afin de faciliter l'écoulement de l'eau, superposables selon les besoins de l'installation et résistantes à la corrosion grâce à leur fabrication dans le même matériau que le profilé.

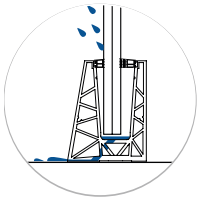

Drainage intégré

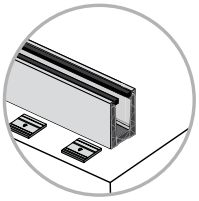

Système de drainage Top

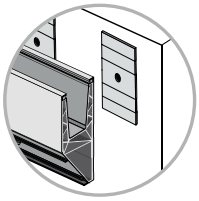

Système de drainage Side

Cales de mise à niveau

Les cales de mise à niveau Comenza corrigent rapidement et avec précision les irrégularités de la dalle, pour une installation rapide, précise et sûre.

Leur conception permet de mettre le profilé parfaitement à niveau dans les deux directions, assurant ainsi un alignement parfait. Elles améliorent la stabilité et les performances du système, tout en réduisant les temps d'installation, sans nécessiter d'outils supplémentaires.

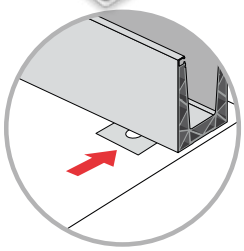

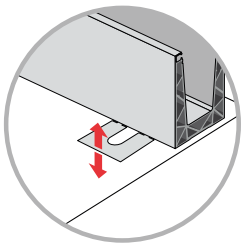

Cales

Profil vertical de fermeture

Le profil vertical de fermeture TC-01 assure une intégration élégante et discrète entre la façade ventilée et le garde-corps en verre. Compatible avec les systèmes GlassFit Flow (SV-1602, SV-1702, SV-1703 et SV-1704), il s'adapte à différents matériaux et épaisseurs, s'installe sans adhésifs et permet des finitions personnalisées selon le nuancier RAL.

1

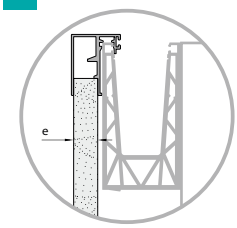

16 mm ≤ e ≤ 19 mm

2

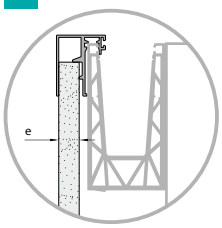

11 mm ≤ e < 16 mm

3

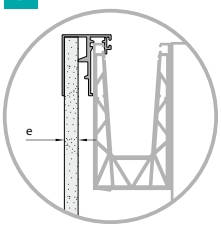

e < 11 mm

Options de main courante

Il existe différentes options de main courante compatibles avec les systèmes de garde-corps GlassFit Flow. La gamme de supports de main courante Comenza permet d'installer un tube rond en acier inoxydable, un tube carré ou un tube rainuré.

RP-1400

RP-1410

SV-1255

SV-1260

ST-314

ST-315

GlassFit Flow

SV- 1401 Top/SV-1402 Side
SV-1403 Top/ SV-1404 Side

Les systèmes de garde-corps en verre à profilé sont conçus pour s'adapter aux projets soumis à de nombreuses normes internationales. Leurs profilés, au design soigné et aux lignes épurées, s'intègrent naturellement à différentes solutions constructives. Les systèmes sont testés conformément à de nombreuses réglementations et répondent aux exigences du CTE pour les espaces à usage privé et public. Ils intègrent le système de nivellement Level In, qui simplifie l'installation tout en la rendant plus rapide, plus simple et plus sûre.

Système GlassFit Flow
SV-1401 Top

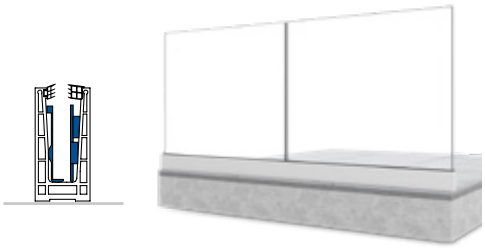

Système GlassFit Flow
SV-1402 Side

Système GlassFit Flow
SV-1403 Top

Système GlassFit Flow
SV-1404 Side

GlassFit Flow SV-1401 Top

Système de profilés

Système de garde-corps en verre à montage supérieur pour des projets internationaux

Le système GlassFit SV-1401 est une solution de garde-corps en verre avec profilé en aluminium à montage supérieur, conçu pour s'adapter à différentes réglementations internationales. Avec une chape résistante à la compression, il admet un ancrage chimique ou mécanique, et est compatible avec le système de mise à niveau Level In, qui permet un réglage rapide, simple et précis du verre. Le système est conforme aux exigences du CTE pour les espaces de catégorie d'usage privé et public.

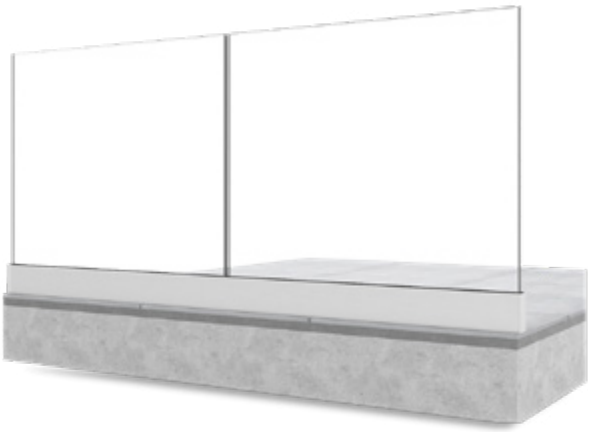

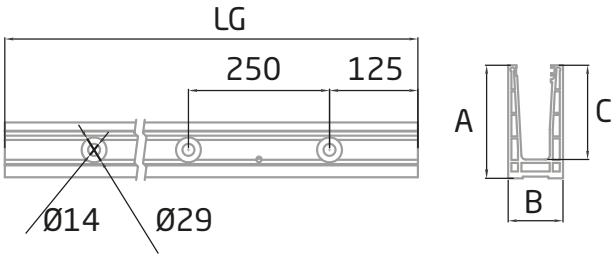

SV-1401

	LG	A	B	C
1	2 500	132	64	110
1	5 000	132	64	110

Composants du système et accessoires

Référence		Page
PM-01 AISI-316	Goupille d'assemblage pour profilés de garde-corps en verre GlassFit	Page 172
PL-06	Joint EPDM pour profilés de garde-corps en verre	Page 172
MD-01	Équerre pour le montage de vitrages en pente sur les profilés de garde-corps en verre	Page 172
PM-02	Profilé de drainage pour système de garde-corps en verre GlassFit SV-1401	Page 173
PM-10	Pièce de fermeture latérale en aluminium pour profilé de garde-corps en verre SV-1401	Page 173
PM-11	Pièce de fermeture latérale en aluminium pour profilé de garde-corps en verre SV-1401	Page 173
SV-1401-C OUTSIDE	Angle à 90° extérieur pour système de garde-corps en verre GlassFit SV-1401	Page 172
SV-1401-C INSIDE	Angle à 90° intérieur pour système de garde-corps en verre GlassFit SV-1401	Page 172
GP-1401 E1	Cale de mise à niveau pour profilés	Page 173
GP-1401 E2	Cale de mise à niveau pour profilés	Page 173
PL-14	Kit Level-In de joints, cales et inserts pour système de garde-corps en verre	Page 172

Options de main courante RP-1400 - RP-1410 - SV-1255 - ST-314 - ST-315 - SV-1260

Tableau des usages

Norme/Usage	Verre	Hauteur	Kit de vitrage	Ancrage
CTE 0,8 kN/m	L (2xTTG) PVB (e = 17,52 mm)	H ≤ 1 100 mm	PL-14 (17,52)-LG2500 - KIT	FH II-S M8x105 FIS VS 300 T M12 HUS4-H 10x110 HUS4-HR 10x105
CTE 1,6 kN/m	L (2xTTG) PVB (e = 21,52)	H ≤ 1 100 mm	PL-14 (21,52)-LG2500 - KIT	FIS VS 300 T M12

Norme/Usage	Verre	Hauteur	Longueur	Kit de vitrage	Ancrage
Avis Technique 21/18/179-V5 1 kN/m	L(2xTTG)PVB (e = 17,52 mm)	H ≤ 1 000 mm	L ≥ 500 mm L ≤ 2 500 mm	PL-14 (17,52)-LG2500 - KIT	FIS VS 300 T M12 HUS4-H 10X110 HUS4-HR 10X105
	L(2xTTG)PVB (e = 21,52 mm)	H ≤ 1 100 mm	L ≥ 500 mm L ≤ 2 500 mm	PL-14 (21,52)-LG2500 - KIT	

Norme/Usage	Verre	Hauteur	Kit de vitrage	Ancrage
BS 6180:2011 0,74 kN/m	L(2xTTG)PVB (e = 21,52 mm)	H ≤ 1 100 mm	PL-14 (21,52)-LG2500 - KIT	FIS VS 300 T M12

Norme/Usage	Verre	Hauteur	Kit de vitrage	Ancrage
NS 3510:2015 1 kN/m	L (2xTTG) PVB (e = 17,52)	H ≤ 1 100 mm	PL-14 (17,52) -LG2500 - KIT	FIS VS 300 T M12 HUS4-HR 10x105 HUS4-H 10x110
	L (2xTTG) PVB (e = 21,52)	H ≤ 1 200 mm	PL-14 (21,52) -LG2500 - KIT	
NS 3510:2015 1,5 kN/m	L (2xTTG) PVB (e = 21,52)	H ≤ 1 200 mm	PL-14 (21,52) -LG2500 - KIT	FIS VS 300 T M12

Norme/Usage	Verre	Hauteur	Kit de vitrage	Ancrage
UNI 11678:2017 2 kN/m	L (2xTTG) PVB (e = 21,52 mm)	H ≤ 1 200 mm	PL-14 (21,52)-LG2500 - KIT	FIS VS 300 T M12

Usage privé Usage public

Note informative : Le choix du verre et du kit de vitrage dépend des réglementations à respecter. Les informations publiées concernant les systèmes, les ancrages et les verres recommandés ne tiennent pas compte de l'action du vent. Pour toute question, veuillez contacter le support technique.

GlassFit Flow SV-1402 Side

Système de profilés

Système de garde-corps en verre à montage latéral pour les espaces à usage privé et public

Le système GlassFit SV-1402 est une solution de garde-corps en verre avec profilé en aluminium à montage latéral, et une chape non structurelle allant jusqu'à 15 mm. Il est conforme aux réglementations nationales (pour usage public et privé) et internationales. Il est compatible avec le système de mise à niveau Level In, qui facilite un réglage précis du verre.

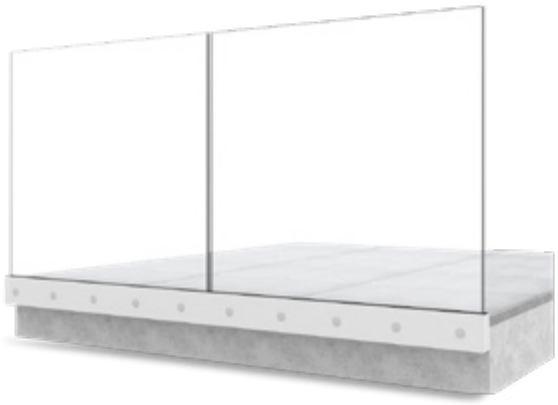

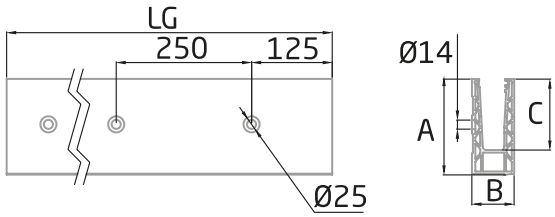

SV-1402

	LG	A	B	C
1	2 500	147	65,5	110
1	5 000	147	65,5	110

Composants du système et accessoires

Référence		Page
PM-01 AISI-316	Goupille d'assemblage pour profilés de garde-corps en verre GlassFit	Page 172
PL-06	Joint EPDM pour profilés de garde-corps en verre	Page 172
SV-1402-C OUTSIDE	Angle extérieur à 90° pour système de garde-corps en verre SV-1402	Page 174
SV-1402-C INSIDE	Angle intérieur à 90° pour système de garde-corps en verre SV-1402	Page 174
PM-12	Pièce de fermeture latérale en aluminium pour sections droites du profilé de garde-corps en verre SV-1402	Page 174
PM-13	Pièce de fermeture latérale en aluminium pour sections d'escalier du profilé de garde-corps en verre SV-1402	Page 174
MD-01	Equerre pour le montage de vitrages en pente sur les profilés de garde-corps en verre	Page 172
PM-55	Revêtement en aluminium pour système de garde-corps en verre GlassFit SV-1402	Page 175
PM-56	Revêtement en acier inoxydable pour système de garde-corps en verre GlassFit SV-1402	Page 175
DP-1402-1	Profilé de drainage pour système de garde-corps en verre GlassFit SV-1402	Page 174
TF-580 LDPE	Bouchon en plastique pour profilé de garde-corps en verre	Page 174
PL-14	Kit Level-In de joints, de cales de mise à niveau et de cales pour système de garde-corps en verre	Page 172

Options de main courante	RP-1400 - RP-1410 - SV-1255 - ST-314 - ST-315 - SV-1260

Tableau des usages

Norme/Usage	Verre	Hauteur	Kit de vitrage	Ancrage
CTE 0,8kN/m	L (2xTTG) PVB (e=17,52mm)	H≤ 1 100 mm	PL-14 (17,52)-LG2500-KIT	FH II-S M8X105 (B.12) FIS VS 300 T M10 (DIN-439)
CTE 1,6kN/m	L (2xTTG) PVB (e = 21,52 mm)	H ≤ 1 100 mm	PL-14 (21,52)-LG2500-KIT	FH II-S M8X105 (B.12) FIS VS 300 T M10 (DIN-439)

Norme/Usage	Verre	Hauteur	Longueur	Kit de vitrage	Ancrage
Avis Technique 1kN/m	L (2xTTG) PVB (e = 21,52 mm)	H ≤ 1 100 mm	L ≥ 500 mm L ≤ 2 500 mm	PL-14 (21,52)-LG2500-KIT	FH II-S M8X105 (B.12)

Norme/Usage	Verre	Hauteur	Kit de vitrage	Ancrage
BS 6180:2011 0,74kN/m	L(2xTTG)PVB (e = 21,52mm)	H ≤ 1 100 mm	PL-14 (21,52)-LG2500-KIT	FH II-S M8X105 (B.12) FIS VS 300 T M10 (DIN-439)

Norme/Usage	Verre	Hauteur	Kit de vitrage	Ancrage
NS 3510:2013 1kN/m	L (2xTTG) PVB (e = 17,52 mm)	H ≤ 1 000 mm	PL-14 (17,52) -LG2500-KIT	FIS VS 300 T M10 (DIN-439)
	L (2xTTG) PVB (e = 21,52 mm)	H ≤ 1 200 mm	PL-14 (21,52) -LG2500-KIT	
NS 3510:2013 1,5kN/m	L (2xTTG) PVB (e = 21,52 mm)	H ≤ 1 000 mm	PL-14 (21,52) -LG2500-KIT	FIS VS 300 T M10 (DIN-439)

Norme/Usage	Verre	Hauteur	Kit de vitrage	Ancrage
UNI 11678:2017 2kN/m	L (2xTTG) PVB (e = 21,52mm)	H ≤ 1 200 mm	PL-14 (21,52)-LG2500-KIT	FIS VS 300 T M10 (DIN-439)

Usage privé Usage public

Note informative : Le choix du verre et du kit de vitrage dépend des réglementations à respecter. Les informations publiées concernant les systèmes, les ancrages et les verres recommandés ne tiennent pas compte de l'action du vent. Pour toute question, veuillez contacter le support technique.

GlassFit Flow SV-1403 Top

Système de profilés

Système de garde-corps en verre à montage supérieur pour les solutions avec surélévations

Le système GlassFit SV-1403 est une solution de garde-corps en verre avec profilé en aluminium pour montage supérieur, conçue pour s'adapter à différentes configurations constructives, telles que l'étanchéité.. Il permet une installation en rive de dalle ainsi que dans des solutions avec surélévations, facilitant son intégration dans différents projets. Il intègre un système de fixation intérieure du vitrage, sans nécessiter de perçage, et est compatible avec le système de nivellement Level In, qui garantit un processus d'installation plus efficace. Le système est conforme aux exigences du CTE pour les espaces à usage privé et public.

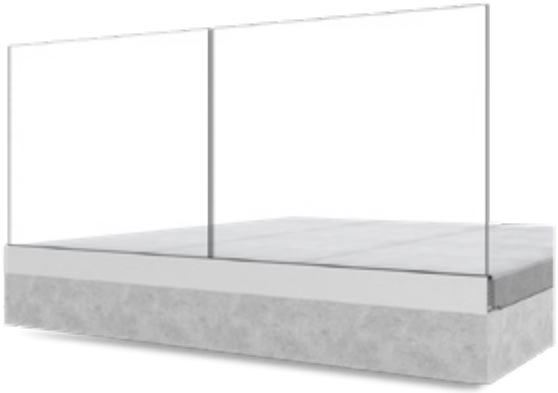

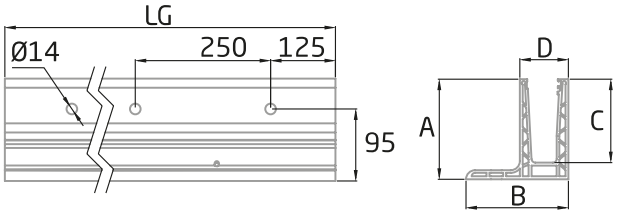

SV-1403

	LG	A	B	C	D
1	2 500	132	135	110	64
1	5 000	132	135	110	64

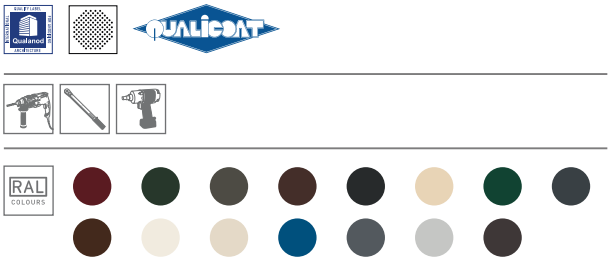

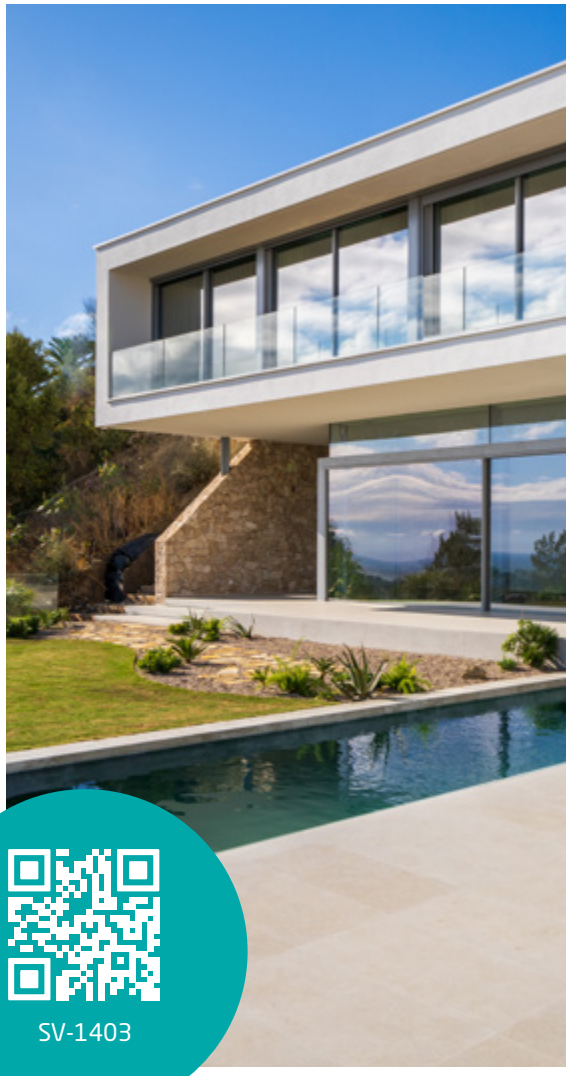

SV-1403

Composants du système et accessoires

Référence		Page
PM-01 AISI-316	Goupille d'assemblage pour profilés de garde-corps en verre GlassFit	Page 172
PL-06	Joint EPDM pour profilés de garde-corps en verre	Page 172
MD-01	Equerre pour le montage de vitrages en pente sur les profilés de garde-corps en verre	Page 172
PM-16	Pièce de fermeture latérale en aluminium pour sections droites du profilé de garde-corps en verre SV-1403	Page 175
PM-17	Pièce de fermeture latérale en aluminium pour sections droites du profilé de garde-corps en verre GlassFit SV-1403	Page 175
SV-1403-C OUTSIDE	Angle à 90° extérieur pour système de garde-corps en verre GlassFit SV-1403	Page 175
SV-1403-C INSIDE	Angle à 90° intérieur pour système de garde-corps en verre GlassFit SV-1403	Page 175
PL-14	Kit Level In de joints, de cales de mise à niveau et de cales pour système de garde-corps en verre	Page 172

Options de main courante RP-1400 - RP-1410 - SV-1255 - ST-314 - ST-315 - SV-1260

Tableau des usages

Norme/Usage	Verre	Hauteur	Kit de vitrage	Ancrage
CTE 0,8 kN/m	L (2xTTG) PVB (e = 17,52 mm)	H ≤ 1 100 mm	PL-14 (17,52)-LG2500-KIT	FAZ II M12X120 FIS VS 300 T M10 FBN II M12X116
CTE 1,6 kN/m	L (2xTTG) PVB (e = 21,52)	H ≤ 1 100 mm	PL-14 (21,52)-LG2500-KIT	FAZ II M12X120 FIS VS 300 T M10 FBN II M12X116

Norme/Usage	Verre	Hauteur	Longueur	Kit de vitrage	Ancrage
Avis Technique 1 kN/m	L(2xTTG)PVB (e = 21,52 mm)	H ≤ 1 258 mm *	L ≥ 500 mm L ≤ 2 500 mm	PL-14 21,52)-LG2500-KIT	FAZ II M12X120 FIS VS 300 T M10

Norme/Usage	Verre	Hauteur	Kit de vitrage	Ancrage
BS 0,74 kN/m	L(2xTTG)PVB (e = 21,52 mm)	H ≤ 1 100 mm	PL-14 (21,52)-LG2500-KIT	FIS VS 300 T M10

Norme/Usage	Verre	Hauteur	Kit de vitrage	Ancrage
UNI 2 kN/m	L (2xTTG) PVB (e = 21,52 mm)	H ≤ 1 332 mm *	PL-14 (21,52)-LG2500-KIT	FIS VS 300 T M12

Usage privé Usage public

*Mesure à partir de la base du profil

Note informative : Le choix du verre et du kit de vitrage dépend des réglementations à respecter. Les informations publiées concernant les systèmes, les ancrages et les verres recommandés ne tiennent pas compte de l'action du vent. Pour toute question, veuillez contacter le support technique.

GlassFit Flow SV-1404 Side

Système de profilés

Système de garde-corps en verre à montage latéral adaptable à différents projets

Le système GlassFit SV-1404 Side est une solution de garde-corps en verre avec profilé en aluminium à montage latéral, conçue pour s'adapter à différentes normes internationales et configurations constructives. Il permet une installation en rive de dalle ainsi que dans des solutions avec surélévations, facilitant son intégration dans différents projets. Il intègre une fixation intérieure du verre et est compatible avec le système de nivellement Level In. Le système est conforme aux exigences du CTE pour les espaces à usage privé et public.

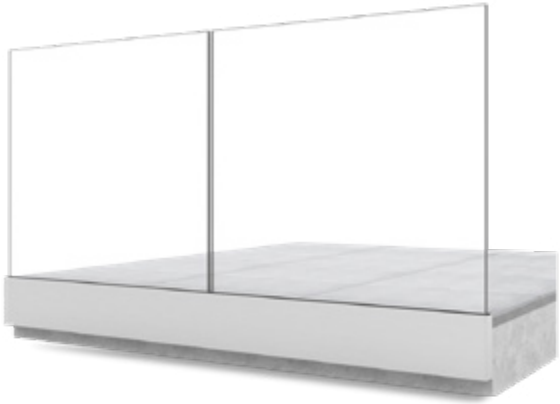

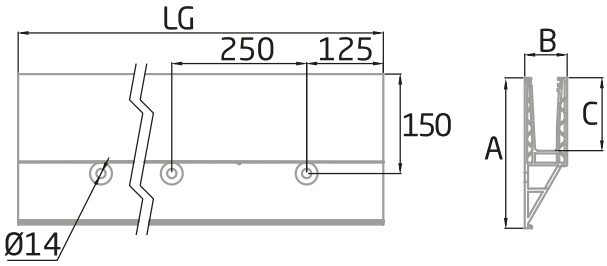

SV-1404

	LG	A	B	C
1	2 500	227	64	110
1	5 000	227	64	110

Composants du système et accessoires

Référence		Page
PM-01 AISI-316	Goupille d'assemblage pour profilés de garde-corps en verre GlassFit	Page 172
PL-06	Joint EPDM pour profilés de garde-corps en verre	Page 172
PM-14	Pièce de fermeture latérale en aluminium pour sections droites du profilé de garde-corps en verre SV-1404	Page 176
PM-15	Pièce de fermeture latérale en aluminium pour sections d'escalier du profilé de garde-corps en verre SV-1404	Page 176
MD-01	Equerre pour le montage de vitrages en pente sur les profilés de garde-corps en verre	Page 172
PM-57	Revêtement frontal en aluminium pour système de garde-corps en verre GlassFit SV-1404	Page 176
SV-1404-C OUTSIDE	Angle à 90° extérieur pour système de garde-corps en verre GlassFit SV-1404	Page 176
SV-1404-C INSIDE	Angle à 90° intérieur pour système de garde-corps en verre GlassFit SV-1404	Page 176
PL-14	Kit de joints, de cales de mise à niveau et de cales pour système de garde-corps en verre	Page 172

Options de main courante RP-1400 - RP-1410 - SV-1255 - ST-314 - ST-315 - SV-1260

Tableau des usages

Norme/Usage	Verre	Hauteur	Kit de vitrage	Ancrage
CTE 0,8 kN/m	L (2xTTG) PVB (e = 17,52 mm)	H ≤ 1 100 mm	PL-14 KIT (17,52)-LG2500-KIT	FAZ II M12X120 FIS VS 300 T M10
CTE 1,6 kN/m	L (2xTTG) PVB (e = 21,52)	H ≤ 1 100 mm	PL-14 (21,52)-LG2500-KIT	FAZ II M12X120 FIS VS 300 T M10

Norme/Usage	Verre	Hauteur	Longueur	Kit de vitrage	Ancrage
Avis Technique 1 kN/m	L(2xTTG)PVB (e = 21,52 mm)	H ≤ 1 100 mm	L ≥ 500 mm L ≤ 2 500 mm	PL-14 (21,52)-LG2500-KIT	FAZ II M12X120 FIS VS 300 T M10

Norme/Usage	Verre	Hauteur	Kit de vitrage	Ancrage
BS 0,74 kN/m	L(2xTTG)PVB (e = 21,52 mm)	H ≤ 1 100 mm	PL-14 (21,52)-LG2500-KIT	FIS VS 300 T M12

Norme/Usage	Verre	Hauteur	Kit de vitrage	Ancrage
UNI 2 kN/m	L (2xTTG) PVB (e = 21,52 mm)	H ≤ 1 200 mm	PL-14 (21,52)-LG2500-KIT	FIS VS 300 T M12

Usage privé Usage public

Note informative : Le choix du verre et du kit de vitrage dépend des réglementations à respecter. Les informations publiées concernant les systèmes, les ancrages et les verres recommandés ne tiennent pas compte de l'action du vent. Pour toute question, veuillez contacter le support technique.

GlassFit Flow

SV-1501 Top

La solution de garde-corps en verre sur muret

Système de garde-corps en verre à montage supérieur adapté aux installations à charges légères. En raison de ses dimensions et de son design, c'est le choix idéal pour une pose sur muret. Le système a été testé conformément à la réglementation espagnole et est adapté à un usage privé. Il permet l'intégration d'un éclairage LED pour améliorer l'ambiance et le balisage de l'environnement.

SV-1501

Système GlassFit Flow
SV-1501 Top

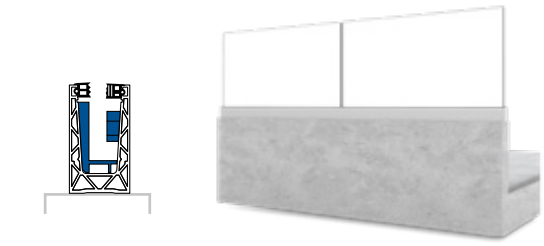

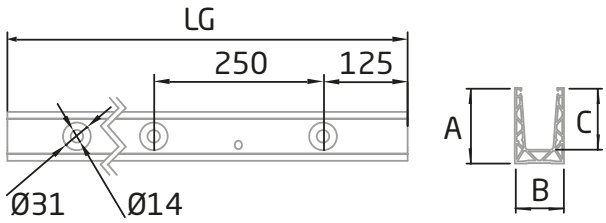

SV-1501

	LG	A	B	C
1	2 500	85	55	69,5
1	5 000	85	55	69,5

Composants du système et accessoires

Référence		Page
PM-01 AISI-316	Goupille d'assemblage pour profilés de garde-corps en verre GlassFit	Page 172
PL-06	Joint EPDM pour profilés de garde-corps en verre	Page 172
EC-1501-1	Capuchon d'extrémité horizontal pour profilé de garde-corps en verre GlassFit SV-1501	Page 177
EC-1501-2	Capuchon d'extrémité pour profilé de garde-corps en verre GlassFit SV-1501 pour escalier	Page 177
LED STRIP	Diodes électroluminescentes / Connecteurs LED	Page 196
PL-150 KIT	Kit de joints, de cales de mise à niveau et de cales pour système de garde-corps en verre GlassFit SV-1501	Page 176

Options de main courante RP-1400 - RP-1410 - SV-1255 - SV-1260 - ST-314 - ST-315

Tableau des usages

Norme/Usage	Verre	Hauteur	Kit de vitrage	Ancrage
CTE 0,8 kN/m	L(2xTTG) PVB (e = 12,76 mm)	H ≤ 700 mm	PL-150 KIT (12,38-12,76) -LG2500	FIS VS 300 T M10 HUS4-H 10X110 HUS4-HR 10X105
	L(2xANG) PVB (e = 16,76 mm)	H ≤ 700 mm	PL-150 KIT (16,38-16,76) -LG2500	

Usage privé

Note informative : Le choix du verre et du kit de vitrage dépend des réglementations à respecter. Les informations publiées concernant les systèmes, les ancrages et les verres recommandés ne tiennent pas compte de l'action du vent. Pour toute question, veuillez contacter le support technique.

GlassFit Flow

SV-1602 Side

Système de garde-corps en verre à montage latéral, léger et polyvalent

Le système GlassFit SV-1602 est une solution de garde-corps en verre avec profilé en aluminium anodisé à montage latéral, conçue pour les espaces privés nécessitant une solution fonctionnelle, légère et efficace. Son profilé optimisé réduit le poids du système, optimise les coûts et facilite l'installation. Avec ce système, le profilé est dissimulé côté intérieur, préservant ainsi l'esthétique de l'espace et la surface utile. Il permet différentes configurations d'installation, y compris le montage latéral et le montage inversé, et est compatible avec le système Level In+, permettant un ajustement précis. Le système satisfait aux exigences du CTE pour les espaces à usage privé.

SV-1602

Système GlassFit Flow

SV-1602 Side

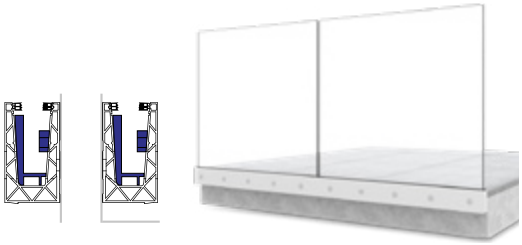

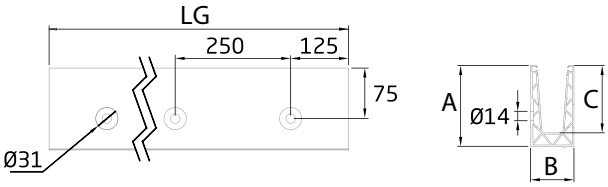

SV-1602

	LG	A	B	C
1	2 500	120	68,5	100
1	5 000	120	68,5	100

Système de nivellement LEVEL-IN+

Notre nouveau système de nivellement LEVEL-IN+ permet la mise à niveau et la fixation du verre depuis l'intérieur de l'installation, de manière simple, rapide et sûre. Le garde-corps est ainsi parfaitement mis à niveau et fixé.

Composants du système et accessoires

Référence		Page
PM-01 AISI-316	Goupille d'assemblage pour profilés de garde-corps en verre GlassFit	Page 172
PL-06	Joint EPDM pour profilés de garde-corps en verre	Page 172
EC-1602-1	Capuchon d'extrémité horizontal sans habillage pour profilé de garde-corps en verre	Page 179
EC-1602-2	Capuchon d'extrémité pour escalier sans habillage pour profilé de garde-corps en verre	Page 180
EC-1602-3	Capuchon d'extrémité horizontal pour profilé de garde-corps en verre avec habillage CL-1602-1	Page 180
EC-1602-4	Capuchon d'extrémité pour escalier pour profilé de garde-corps en verre avec habillage CL-1602-1	Page 180
SV-1602-C OUTSIDE	Angle extérieur à 90° pour système de garde-corps en verre	Page 179
SV-1602-C INSIDE	Angle intérieur à 90° pour système de garde-corps en verre	Page 179
CL-1602-1	Habillage pour système de garde-corps en verre	Page 180
TF-580 LDPE	Bouchon en plastique pour profilé de garde-corps en verre	Page 174
TC-01	Profilé de fermeture verticale en aluminium pour système de garde-corps en verre	Page 180
LED STRIP	Diodes électroluminescentes / Connecteurs LED	Page 196
PL-170 KIT	Kit de joints, cales et cales de mise à niveau pour système de garde-corps en verre	Page 177
PL-170 KIT-S	Kit spécial de joints, cales et cales de mise à niveau pour système de garde-corps en verre	Page 177
PL-170 IC KIT	Kit de joints, cales et cales de mise à niveau pour le montage inversé des systèmes de garde-corps en verre	Page 177
PL-170 LEVEL-IN+	Kit Level-In+ de joints, cales et cales de mise à nieveau pour système de garde-corps en verre	Page 177

Options de main courante RP-1400 - RP-1410 - SV-1255 - ST-314 - ST-315 - SV-1260

Tableau des usages

Norme/Usage	Verre	Hauteur	Kit de vitrage	Ancrage
CTE 0,8 kN/m	L(2xTTG) PVB (e = 12,76 mm)	H ≤ 1 100 mm	PL-170 KIT (12,38-12,76) -LG2500	HUS4-H 10X110 HUS4-HR 10x105 FIS VS 300 T M10
	L(2xTTG) PVB (e = 16,76 mm)	H ≤ 1 100 mm	PL-170 IC KIT (16,38-16,76) -LG2500	
	L(2xTTG) PVB (e = 17,52 mm)	H ≤ 1 100 mm	PL-170 KIT (17,52) -LG2500 PL-170 KIT (17,52) -LG25m PL-170 LEVEL-IN+ KIT (17,52) -LG2500	
	L (2xANG) PVB (e = 20,76 mm)	H ≤ 1 100 mm	PL-170 KIT (20,38-20,76)-LG2500 PL-170 KIT (20,38-20,76)-LG25m PL-170 PT KIT (20,38-20,76)-LG2500	

Usage privé

Note informative : Le choix du verre et du kit de vitrage dépend des réglementations à respecter. Les informations publiées concernant les systèmes, les ancrages et les verres recommandés ne tiennent pas compte de l'action du vent. Pour toute question, veuillez contacter le support technique.

GlassFit Flow

SV-1701 Top/ SV-1702 Side/ SV-1703 Top
SV-1704 Side/ SV-1705 Fit In

Systèmes de garde-corps en verre à profil conçus pour offrir des solutions efficaces et polyvalentes sur chantier. Leurs profilés optimisés réduisent le poids du système et permettent une installation plus rapide et plus compétitive, tout en conservant une esthétique épurée et fonctionnelle. Les systèmes ont été testés conformément aux critères du CTE et sont adaptés aux espaces relevant des catégories d'usage privé et d'usage public. Ils intègrent le système de nivellement Level In+, qui améliore la précision et accélère le processus d'installation.

Système GlassFit Flow
SV-1701 Top

Système GlassFit Flow
SV-1702 Side

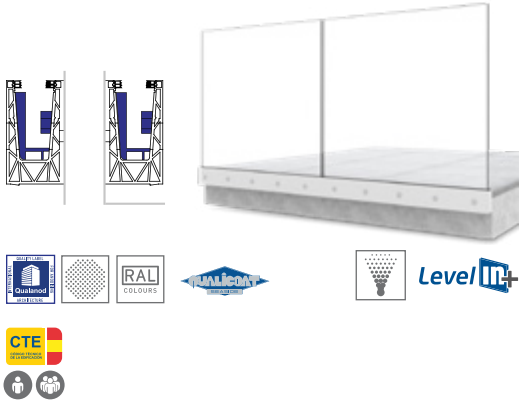

Système GlassFit Flow
SV-1703 Top

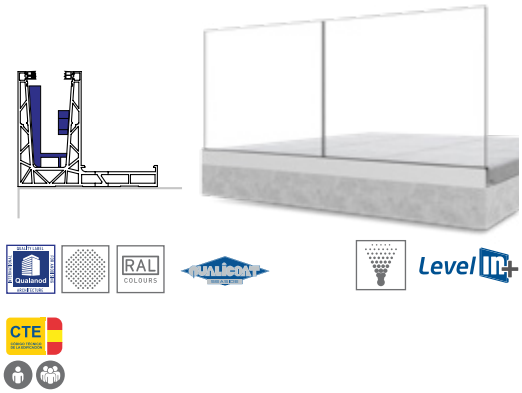

Système GlassFit Flow
SV-1704 Side

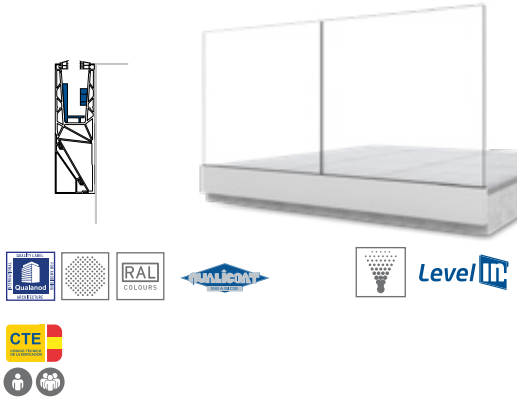

GlassFit Flow SV-1701 Top

Système de profilés

Système de garde-corps en verre à montage supérieur avec profilé et installation facile

Le système GlassFit SV-1701 est une solution de garde-corps en verre avec profilé en aluminium anodisé, conçue pour offrir un système fonctionnel et performant. Sa configuration permet une installation rapide, facilitant le montage sur chantier. Il est compatible avec le système de nivellement et de fixation Level In+, qui permet d'ajuster et d'aligner le verre avec précision. En outre, il peut intégrer un éclairage LED et être laqué dans une large gamme de couleurs afin de s'adapter à différents projets. Le système est conforme aux exigences du CTE pour les espaces relevant des catégories d'usage privé et d'usage public.

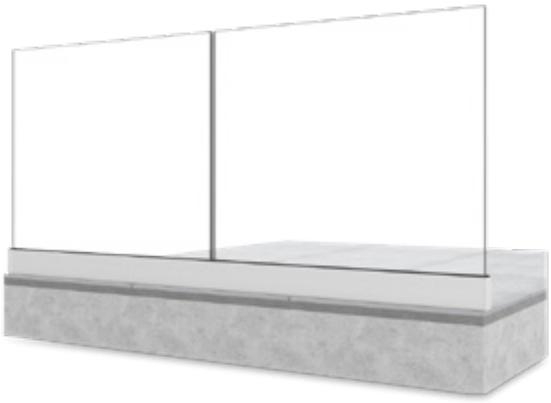

Système de nivellement LEVEL-IN+

Notre nouveau système de nivellement LEVEL-IN+ permet la mise à niveau et la fixation du verre depuis l'intérieur de l'installation, de manière simple, rapide et sûre. Le garde-corps est ainsi parfaitement mis à niveau et fixé.

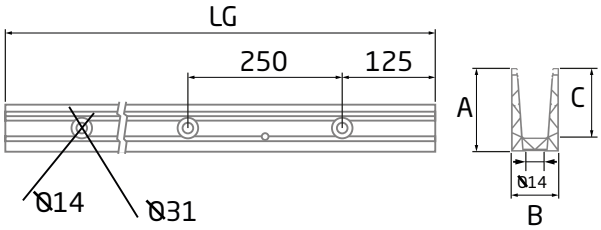

SV-1701

	LG	A	B	C
1	2 500	120	68	100
1	5 000	120	68	100

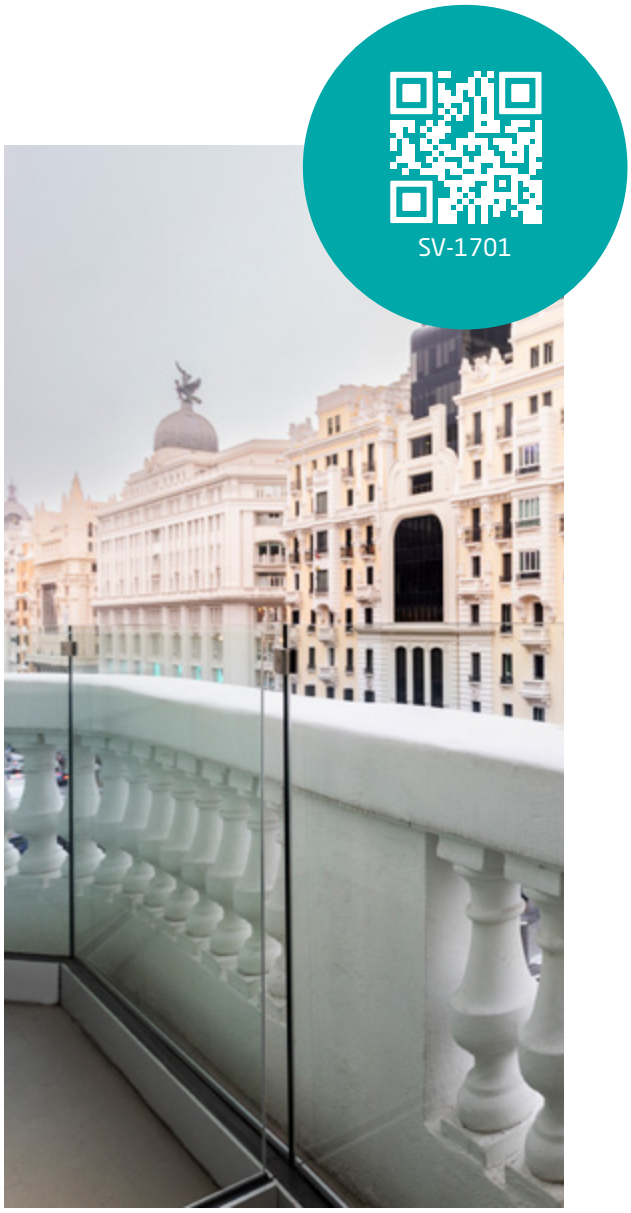

Composants du système et accessoires

Référence		Page
PM-01 AISI-316	Goupille d'assemblage pour profilés de garde-corps en verre GlassFit	Page 172
PL-06	Joint EPDM pour profilés de garde-corps en verre	Page 172
EC-1701-1	Capuchon d'extrémité horizontal pour profilé de garde-corps en verre GlassFit SV-1701	Page 178
EC-1701-2	Capuchon d'extrémité pour profilé de garde-corps en verre GlassFit SV-1701 pour escalier	Page 179
DP-1701-1	Profil de drainage pour système de garde-corps en verre GlassFit SV-1701	Page 179
MD-02 L	Equerre de montage gauche pour verres en pente pour profilés de garde-corps	Page 178
MD-02 R	Equerre de montage droite pour verres en pente pour profilés de garde-corps	Page 178
SV-1701-C INSIDE/OUTSIDE	Angle à 90° intérieur/extérieur pour système de garde-corps en verre GlassFit SV-1701	Page 178
GP-1701 E1	Cale de mise à nievau pour profilé de garde-corps en verre GlassFit SV-1701	Page 178
GP-1701 E2	Cale de mise à niveau pour profilé de garde-corps en verre GlassFit SV-1701	Page 178
LED STRIP	Diodes électroluminescentes / Connecteurs LED	Page 196
PL-170 KIT	Kit de joints, de cales de mise à niveau et de cales pour système de garde-corps en verre	Page 177
PL-170 Level-in+	Kit Level-In+ de joints, cales et cales de mise à niveau pour système de garde-corps en verre	Page 177

Options de main courante	RP-1400 - RP-1410 - SV-1255 - ST-314 - ST-315 - SV-1260

Tableau des usages

Norme/Usage	Verre	Hauteur	Kit de vitrage	Ancrage
CTE 0,8 kN/m	L(2xTTG) PVB (e = 12,76 mm)	H ≤ 1 100 mm	PL-170 KIT (12,38-12,76)-LG2500	HUS4-HR 10x105 HUS4-H 10x110 FIS VS 300 T M10 FIS VS 300 T M12
	L(2xANG) PVB (e = 16,76 mm)	H ≤ 1 100 mm	PL-170 KIT-S (16,38-16,76)-LG2500	
	L(2xANG) DG-41 (e = 16,76 mm)	H ≤ 1 100 mm	PL-170 KIT (16,38-16,76)-LG2500	
	L(2xTTG) PVB (e = 17,52 mm)	H ≤ 1 100 mm	PL-170 KIT (17,52)-LG2500 PL-170 LEVEL-IN KIT (17,52)-LG2500	
	L (2xANG) PVB (e = 20,76 mm)	H ≤ 1 100 mm	PL-170 KIT (20,38-20,76)-LG2500 PL-170 LEVEL-IN KIT (20,38-20,76)-LG2500	
CTE 1,6 kN/m	L (2xTTG) PVB (e = 17,52)L	H ≤ 1 100 mm	PL-170 KIT (17,52)-LG25M PL-170 KIT (17,52)-LG2 500 PL-170 LEVEL-IN+ KIT (17,52)-LG2500	FIS VS 300 T M12
	(2xANG) DG-41 (e = 20,76)L	H ≤ 1 100 mm	PL-170 KIT-S (20,38-20,76)-LG2500	
	(2xTTG) PVB (e = 21,52)	H ≤ 1 100 mm	PL-170 KIT (21,52)-LG25M PL-170 KIT (21,52)-LG2500 PL-170 LEVEL-IN+ KIT (21,52)-LG2500	

Norme/Usage	Verre	Hauteur	Kit de vitrage	Ancrage
SS/EN 0,8 kN/m	L (2xTTG) PVB (e = 12,76 mm)	H ≤ 1 100 mm	PL-170 KIT (12,38-12,76)-LG2500	HUS4-HR 10x105 HUS4-H 10x110 FIS VS 300 T M10 FIS VS 300 T M12

Usage privé Usage public

Note informative : Le choix du verre et du kit de vitrage dépend des réglementations à respecter. Les informations publiées concernant les systèmes, les ancrages et les verres recommandés ne tiennent pas compte de l'action du vent. Pour toute question, veuillez contacter le support technique.

GlassFit Flow SV-1702 Side

Système de profilés

Système de garde-corps en verre à montage latéral avec profilé pour l'optimisation de l'espace

Le système GlassFit SV-1702 est une solution de garde-corps en verre avec profilé en aluminium anodisé à montage latéral, conçue pour optimiser l'espace disponible et faciliter l'installation sur chantier. Sa configuration permet une installation rapide, sans perçage du verre, ce qui améliore l'efficacité du montage. Il est compatible avec le système de nivellement et de fixation Level In+, qui permet d'ajuster et d'aligner le verre avec précision. En outre, il peut être laqué dans une large gamme de couleurs afin de s'adapter à différents projets. Le système est conforme aux exigences du CTE pour les espaces relevant des catégories d'usage privé et d'usage public.

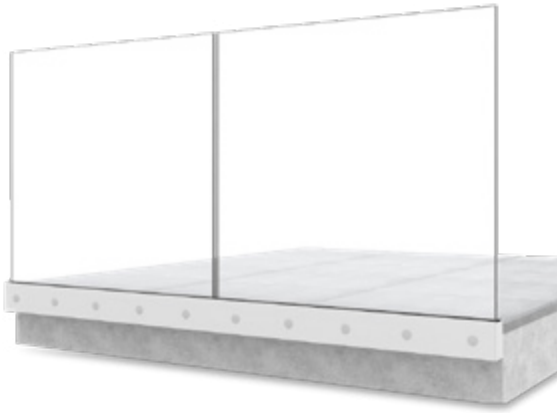

Système de nivellement LEVEL-IN+

Notre nouveau système de nivellement LEVEL-IN+ permet la mise à niveau et la fixation du verre depuis l'intérieur de l'installation, de manière simple, rapide et sûre. Le garde-corps est ainsi parfaitement mis à niveau et fixé.

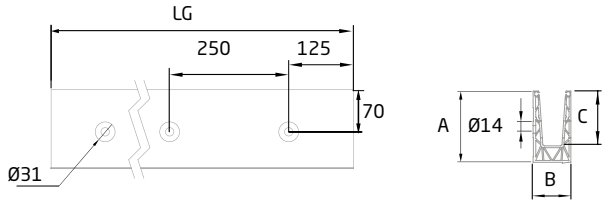

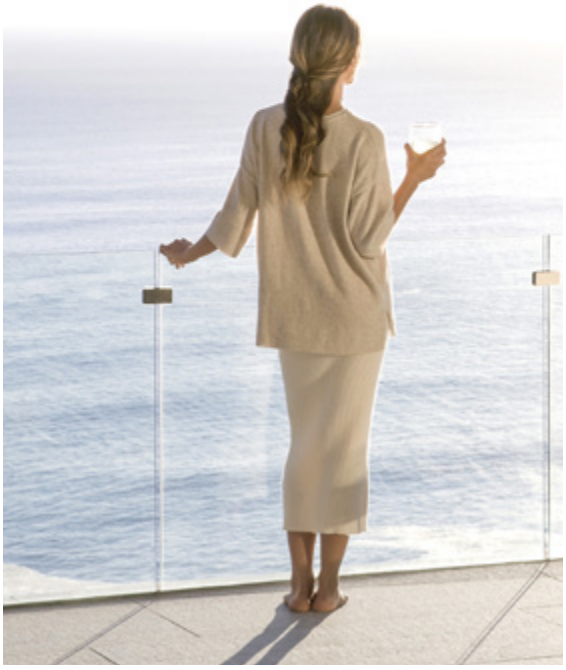

SV-1702

	LG	A	B	C
1	2 500	130	69,5	100
1	5 000	130	69,5	100

Composants du système et accessoires

Référence		Page
PM-01 AISI-316	Goupille d'assemblage pour profilés de garde-corps en verre GlassFit	Page 172
PL-06	Joint EPDM pour profilés de garde-corps en verre	Page 172
MD-02 L	Equerre de montage gauche pour verres en pente pour profilés de garde-corps	Page 178
MD-02 R	Equerre de montage droite pour verres en pente pour profilés de garde-corps	Page 178
SV-1702-C OUTSIDE	Angle extérieur à 90° pour système de garde-corps en verre	Page 180
SV-1702-C INSIDE	Angle intérieur à 90° pour système de garde-corps en verre	Page 181
EC-1702-1	Capuchon d'extrémité horizontal sans habillage pour profilé de garde-corps en verre	Page 181
EC-1702-2	Capuchon d'extrémité pour escalier sans habillage pour profilé de garde-corps en verre	Page 181
EC-1702-3	Capuchon d'extrémité horizontal pour profilé de garde-corps en verre avec habillage CL-1702-1	Page 181
EC-1702-4	Capuchon d'extrémité pour escalier pour profilé de garde-corps en verre avec habillage CL-1702-1	Page 181
DP-01	Profilé de drainage pour système de garde-corps en verre	Page 179
CL-1702-1	Habillage pour système de garde-corps en verre	Page 181
TF-580 LDPE	Bouchon en plastique pour profilé de garde-corps en verre GlassFit	Page 174
TC-01	Profilé de fermeture verticale en aluminium pour système de garde-corps en verre	Page 180
PL-170 KIT	Kit de joints, cales et cales de mise à niveau pour système de garde-corps en verre	Page 177
PL-170 KIT-S	Kit spécial de joints, cales et cales de mise à niveau pour système de garde-corps en verre	Page 177
PL-170 PT KIT	Kit de joints, cales et cales de mise à niveau pour profilé de fermeture verticale pour systèmes de garde-corps en verre	Page 177
PL-170 PT KIT-S	Kit spécial de joints, cales et cales de mise à niveau pour profilé de fermeture verticale pour systèmes de garde-corps en verre	Page 177
PL-170 IC KIT	Kit de joints, cales et cales de mise à niveau pour le montage inversé des systèmes de garde-corps en verre	Page 177
PL-170 IC KIT-S	Kit spécial de joints, cales et cales de mise à niveau pour le montage inversé des systèmes de garde-corps en verre	Page 177
PL-170 LEVEL-IN+	Kit Level-In+ de joints, cales et cales de mise à niveau pour système de garde-corps en verre	Page 177
LED STRIP	Diodes électroluminescentes / Connecteurs LED	Page 196

Options de main courante RP-1400 - RP-1410 - SV-1255 - ST-314 - ST-315 - SV-1260

Tableau des usages

Norme/Usage	Verre	Hauteur	Kit de vitrage	Ancrage
CTE 0,8 kN/m	L (2xTTG) PVB (e = 16,76 mm)	H ≤ 1 100 mm	PL-170 IC KIT (16,38-16,76)-LG2500	FIS VS 300 T M10
	L (2xTTG) PVB (e = 17,52mm)	H ≤ 1 100 mm	PL-170 KIT (16,38-16,76)-LG2500 PL-170 LEVEL-IN+ KIT (17,52)-LG2500 PL-170 KIT (17.52)-LG2500	
	L (2xANG) PVB (e = 20,76 mm)	H ≤ 1 100 mm	PL-170 LEVEL-IN+ KIT (20,38-20,76)-LG2500	
CTE 1,6 kN/m	L (2XTTG) PVB (e:17.52)	H ≤ 1 100 mm	PL-170 LEVEL-IN+ KIT (17,52)- LG2500 PL-170 KIT (17,52)-LG25M PL-170 KIT (17,52)-LG2500	HUS4-HR 10x105 HUS4-H 10x110 FIS VS 300 T M12
	L (2xANG) DG-41 (e = 20,76)	H ≤ 1 100 mm	PL-170 KIT-S (20,38-20,76)-LG2500 PL-170 IC KIT-S (20,38-20,76) PL-170 LEVEL-IN+ KIT (20,38-20,76)	
	L (2xTTG) PVB (e = 21,52)	H ≤ 1 100 mm	PL-170 KIT (21,52)-LG2500 PL-170 PT KIT (21,52)-LG2500 PL-170 IC KIT (21,52)-LG2500 PL-170 KIT (21,52)-LG25M PL-170 LEVEL-IN+ KIT (21,52)-LG2500	

Usage privé Usage public

Note informative : Le choix du verre et du kit de vitrage dépend des réglementations à respecter. Les informations publiées concernant les systèmes, les ancrages et les verres recommandés ne tiennent pas compte de l'action du vent. Pour toute question, veuillez contacter le support technique.

GlassFit Flow SV-1703 Top

Système de profilés

Système de garde-corps en verre à montage supérieur qui maximise la surface utile

Le système GlassFit SV-1703 est une solution de garde-corps en verre avec profilé en aluminium anodisé à montage supérieur, conçue pour optimiser l'installation en porte-à-faux et maximiser la surface utile du projet. Il permet une installation affleurante ou en porte-à-faux sur la dalle, s'adaptant à différentes configurations architecturales. Il est compatible avec le système de nivellement Level In+ ainsi qu'avec les systèmes de façade ventilée, facilitant l'intégration de l'ensemble et la dissimulation des ancrages. Il intègre des systèmes de nivellement permettant un ajustement précis du verre et une installation efficace. Le système est conforme aux exigences du CTE pour les espaces relevant des catégories d'usage privé et d'usage public.

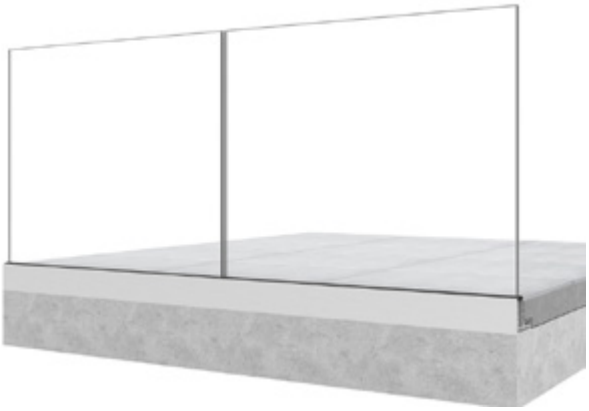

Système de nivellement LEVEL-IN+

Notre nouveau système de nivellement LEVEL-IN+ permet la mise à niveau et la fixation du verre depuis l'intérieur de l'installation, de manière simple, rapide et sûre. Le garde-corps est ainsi parfaitement mis à niveau et fixé.

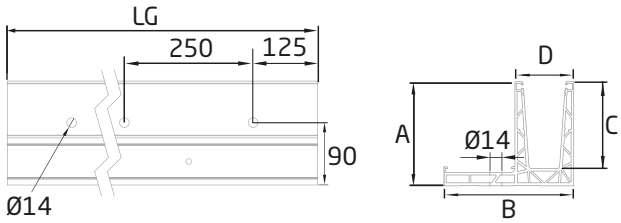

SV-1703

	LG	A	B	C	D
1	2 500	120	150	100	68
1	5 000	120	150	100	68

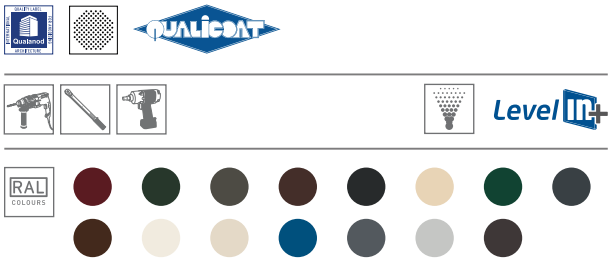

Composants du système et accessoires

Référence		Page
PM-01 AISI-316	Goupille d'assemblage pour profilés de garde-corps en verre GlassFit	Page 172
PL-06	Joint EPDM pour profilés de garde-corps en verre	Page 172
MD-02 L	Equerre de montage gauche pour verres en pente pour profilés de garde-corps	Page 178
MD-02 R	Equerre de montage droite pour verres en pente pour profilés de garde-corps	Page 178
SV-1703-C OUTSIDE	Angle extérieur à 90° pour système de garde-corps en verre	Page 182
SV-1703-C INSIDE	Angle intérieur à 90° pour système de garde-corps en verre	Page 182
EC-1703-1	Capuchon d'extrémité horizontal droit pour profilé de garde-corps en verre	Page 182
EC-1703-2	Capuchon d'extrémité droit pour escalier pour profilé de garde-corps en verre	Page 182
EC-1703-3	Capuchon d'extrémité horizontal gauche pour profilé de garde-corps en verre	Page 182
EC-1703-4	Capuchon d'extrémité gauche pour escalier pour profilé de garde-corps en verre	Page 182
DP-03	Profilé de drainage pour système de garde-corps en verre	Page 183
CL-1703-1	Habillage pour système de garde-corps en verre	Page 183
TC-01	Profilé de fermeture verticale en aluminium pour système de garde-corps en verre	Page 180
PL-170 KIT	Kit de joints, de cales de mise à niveau et de cales pour système de garde-corps en verre	Page 177
PL-170 KIT-S	Kit spécial de joints, cales et cales de mise à niveau pour système de garde-corps en verre	Page 177
PL-170 PT KIT	Kit de joints, cales et cales de mise à niveau pour profilé de fermeture verticale pour systèmes de garde-corps en verre	Page 177
PL-170 PT KIT-S	Kit spécial de joints, cales et cales de mise à niveau pour profilé de fermeture verticale pour systèmes de garde-corps en verre	Page 177
PL-170 LEVEL-IN+	Kit Level-In+ de joints, cales et cales de mise à niveau pour système de garde-corps en verre	Page 177
LED STRIP	Diodes électroluminescentes / Connecteurs LED	Page 196

Options de main courante RP-1400 - RP-1410 - SV-1255 - ST-314 - ST-315 - SV-1260

Tableau des usages

Norme/Usage	Verre	Hauteur	Kit de vitrage	Ancrage
CTE 0,8 kN/m	L (2xTTG) PVB (e = 12,76 mm)	H ≤ 1 100 mm	PL-170 KIT (12,38-12,76)-LG2500	FAZ II M12 FIS VS 300 T M10 FIS VS 300 T M12
	L (2xTTG) PVB (e = 17,52 mm)	H ≤ 1 100 mm	PL-170 KIT (17,52)-LG2500 PL-170 PT KIT (17,52)-LG2500 PL-170 LEVEL-IN+ KIT (17,52)-LG2500	
	L (2xANG) PVB (e = 20,76 mm)	H ≤ 1 100 mm	PL-170 KIT (20,38-20,76)-LG2500 PL-170 PT KIT (20,38-20,76)-LG2500 PL-170 LEVEL-IN+ KIT (20,38-20,76)-LG2500 PL-170 KIT (20,38-20,76)-LG25m	
CTE 1,6 kN/m	L (2xTTG) PVB (e = 17,52)	H ≤ 1 100 mm	PL-170 KIT (17,52)-LG25M PL-170 KIT (17,52)-LG2500 PL-170 LEVEL-IN+ KIT (17.52)	FAZ II M12 FIS VS 300 T M12 FIS VS 300 T M10
	L (2xANG) DG-41 (e = 20,76)	H ≤ 1 100 mm	PL-170 KIT-S (20,38-20,76)-LG2500 PL-170 PT KIT-S (20,38-20,76)-LG2500	
	L (2xTTG) PVB (e = 21,52)	H ≤ 1 100 mm	PL-170 KIT (21,52)-LG25M PL-170 KIT (21,52)-LG2500 PL-170 PT KIT (21,52)-LG2500 PL-170 LEVEL-IN+ KIT (21,52)-LG2500	

Usage privé Usage public

Note informative : Le choix du verre et du kit de vitrage dépend des réglementations à respecter. Les informations publiées concernant les systèmes, les ancrages et les verres recommandés ne tiennent pas compte de l'action du vent. Pour toute question, veuillez contacter le support technique.

GlassFit Flow SV-1704 Side

Système de profilés

Système de garde-corps en verre à montage supérieur qui maximise la surface utile

Le système GlassFit SV-1703 est une solution de garde-corps en verre avec profilé en aluminium anodisé à montage supérieur, conçue pour optimiser l'installation en porte-à-faux et maximiser la surface utile du projet. Il permet une installation affleurante ou en porte-à-faux sur la dalle, s'adaptant à différentes configurations architecturales. Il est compatible avec le système de nivellement Level In+ ainsi qu'avec les systèmes de façade ventilée, facilitant l'intégration de l'ensemble et la dissimulation des ancrages. Il intègre des systèmes de nivellement permettant un ajustement précis du verre et une installation efficace. Le système est conforme aux exigences du CTE pour les espaces relevant des catégories d'usage privé et d'usage public.

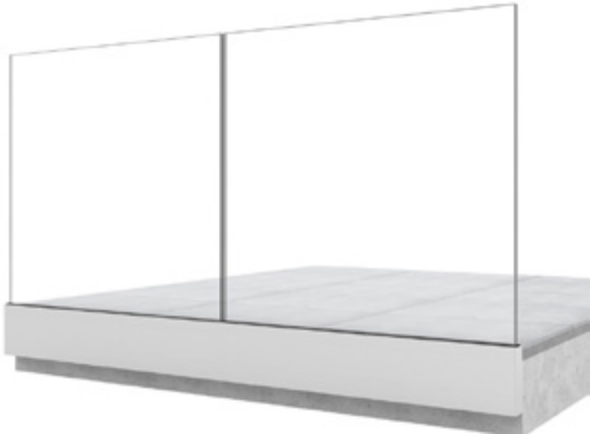

Système de nivellement LEVEL-IN+

Notre nouveau système de nivellement LEVEL-IN+ permet la mise à niveau et la fixation du verre depuis l'intérieur de l'installation, de manière simple, rapide et sûre. Le garde-corps est ainsi parfaitement mis à niveau et fixé.

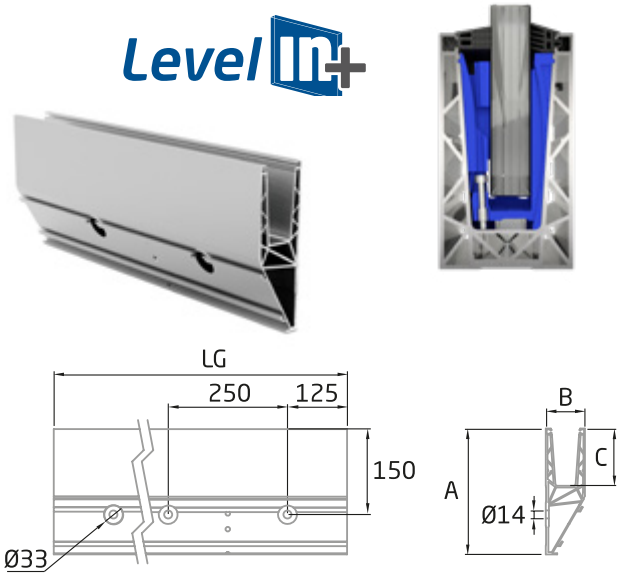

SV-1704

	LG	A	B	C
1	2 500	220	68,5	100
1	5 000	220	68,5	100

Composants du système et accessoires

Référence		Page
PM-01 AISI-316	Goupille d'assemblage pour profilés de garde-corps en verre GlassFit	Page 172
PL-06	Joint EPDM pour profilés de garde-corps en verre	Page 172
MD-02 L	Equerre de montage gauche pour verres en pente pour profilés de garde-corps	Page 178
MD-02 R	Equerre de montage droit pour verres en pente pour profilés de garde-corps	Page 178
SV-1704-C OUTSIDE	Angle extérieur à 90° pour système de garde-corps en verre	Page 183
SV-1704-C INSIDE	Angle intérieur à 90° pour système de garde-corps en verre	Page 183
EC-1704-1	Capuchon d'extrémité horizontal pour profilé de garde-corps en verre avec habillage CL-1704-2	Page 183
EC-1704-2	Capuchon d'extrémité pour escalier pour profilé de garde-corps en verre avec habillage CL-1704-2	Page 183
DP-1704-1	Profilé de drainage pour système de garde-corps en verre	Page 184
CL-1704-2	Habillage pour système de garde-corps en verre	Page 184
TC-01	Profilé de fermeture verticale en aluminium pour système de garde-corps en verre	Page 180
PL-170 KIT	Kit de joints, cales et coins pour système de garde-corps en verre	Page 177
PL-170 KIT-S	Kit spécial de joints, de cales de mise à niveau et de cales pour système de garde-corps en verre	Page 177
PL-170 PT KIT	Kit de joints, de cales de mise à niveau et de cales pour profil de fermeture verticale destiné aux systèmes de garde-corps en verre	Page 177
PL-170 PT KIT-S	Kit spécial de joints, de cales de mise à niveau et de cales pour système de garde-corps en verre	Page 177
PL-170 LEVEL-IN+	Kit Level-In+ de joints, cales et cales de mise à niveau pour système de garde-corps en verre	Page 177
LED STRIP	Diodes électroluminescentes / Connecteurs LED	Page 196

Options de main courante	RP-1400 - RP-1410 - SV-1255 - ST-314 - ST-315 - SV-1260

Tableau des usages

Norme/Usage	Verre	Hauteur	Kit de vitrage	Ancrage
CTE 0,8 kN/m	L (2xTTG) PVB (e = 17,52 mm)	H ≤ 1 100 mm	PL-170 KIT (17,52)-LG25m PL-170 KIT (17,52)-LG2500 PL-170 LEVEL-IN+ KIT (17.52)	FAZ II M12 FIS VS 300 T M10
	L (2xANG) PVB (e = 20,76 mm)	H ≤ 1 100 mm	PL-170 KIT (20,38-20,76)-LG25m PL-170 KIT (20,38-20,76)-LG2500 PL-170 PT KIT (20,38-20,76)-LG2500 PL-170 LEVEL-IN+ KIT (20,38-20,76)-LG2500	
CTE 1,6 kN/m	L (2xTTG) PVB (e = 17,52)	H ≤ 1 100 mm	PL-170 KIT (21,52)-LG25M PL-170 KIT (17,52)-LG2500 PL-170 LEVEL-IN+ KIT (17.52)	FAZ II M12 FIS VS 300 T M10
	L (2xTTG) PVB (e = 21,52)	H ≤ 1 100 mm	PL-170 KIT (21,52)-LG25M PL-170 KIT (21,52)-LG2500 PL-170 PT KIT (21,52)-LG2500 PL-170 LEVEL-IN+ KIT (21,52)-LG2500	

Usage privé Usage public

Note informative : Le choix du verre et du kit de vitrage dépend des réglementations à respecter. Les informations publiées concernant les systèmes, les ancrages et les verres recommandés ne tiennent pas compte de l'action du vent. Pour toute question, veuillez contacter le support technique.

GlassFit Flow SV-1705 Fit In

Système de profilés

Système de garde-corps en verre pour installation encastrée

Le système GlassFit SV-1705 est une solution de garde-corps en verre avec profilé en aluminium, conçue pour une installation encastrée. Cette configuration dissimule entièrement le système et offre une esthétique continue, épurée et minimaliste, où seul le verre reste visible.

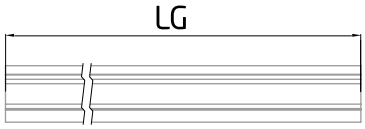

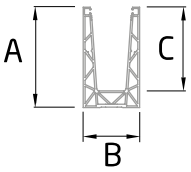

SV-1705

	LG	A	B	C
1	2 500	120	68	100
1	5 000	120	68	100

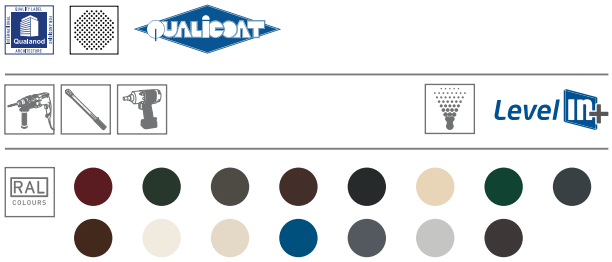

Composants du système et accessoires

Référence		*Page*
PM-01 AISI-316	Goupille d'assemblage pour profilés de garde-corps en verre GlassFit	Page 172
LED STRIP	Diodes électroluminescentes / Connecteurs LED	Page 196
PL-170 KIT	Kit de joints, de cales de mise à niveau et de cales pour système de garde-corps en verre	Page 177
PL-170 KIT-S	Kit spécial de joints, de cales de mise à niveau et de cales pour système de garde-corps en verre	Page 177

Options de main courante	RP-1400 - RP-1410 - SV-1255 - ST-314 - ST-315 - SV-1260

GlassFit Flow

SV-1801 Top/ SV-1801 RX Top
SV-1802 Side/ SV-1803 Top

Systèmes de garde-corps en verre avec profilé conçus pour les applications à fortes exigences structurelles. Leurs profilés permettent une installation dans des espaces à forte fréquentation ou soumis à des charges élevées, tout en garantissant une solution fiable et sûre. Les systèmes ont été testés conformément aux critères du CTE pour les espaces relevant des catégories d'usage privé, public et mouvement de foules.

Système GlassFit Flow
SV-1801 Top

Système GlassFit Flow
SV-1801 RX Top

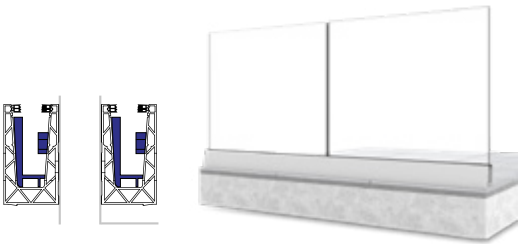

Système GlassFit Flow
SV-1802 Side

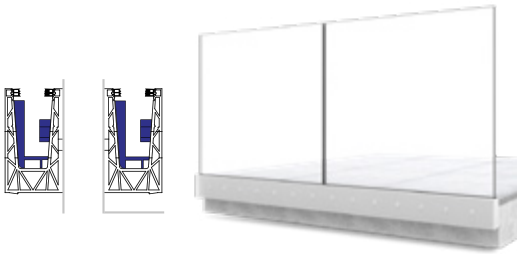

Système GlassFit Flow
SV-1803 Top

GlassFit Flow SV-1801 Top

Système de profilés

Système de garde-corps en verre à montage supérieur pour les espaces susceptibles d'accueillir des agglomérations de personnes

Le système GlassFit SV-1801 est une solution de garde-corps en verre avec profilé en aluminium anodisé à montage supérieur, conçue pour des applications à fortes exigences structurelles. Il est particulièrement adapté aux espaces à agglomérations de personnes ainsi qu'aux zones exposées à de fortes charges de vent, telles que les stades, les gares ou les toitures. Le système est conforme aux exigences du CTE pour les espaces relevant des catégories d'usage privé, public et d'agglomérations de personnes.

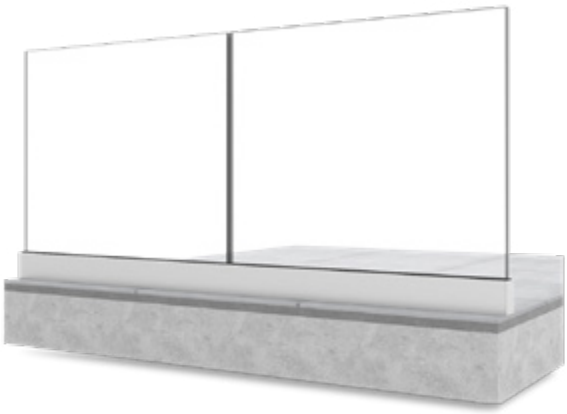

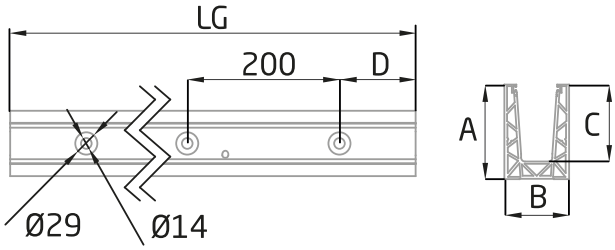

SV-1801

	LG	A	B	C	D
1	2 500	123	85	100	50
1	5 000	123	85	100	100

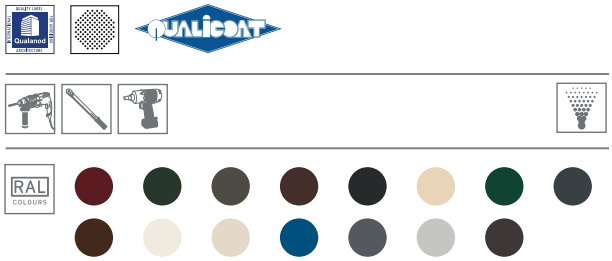

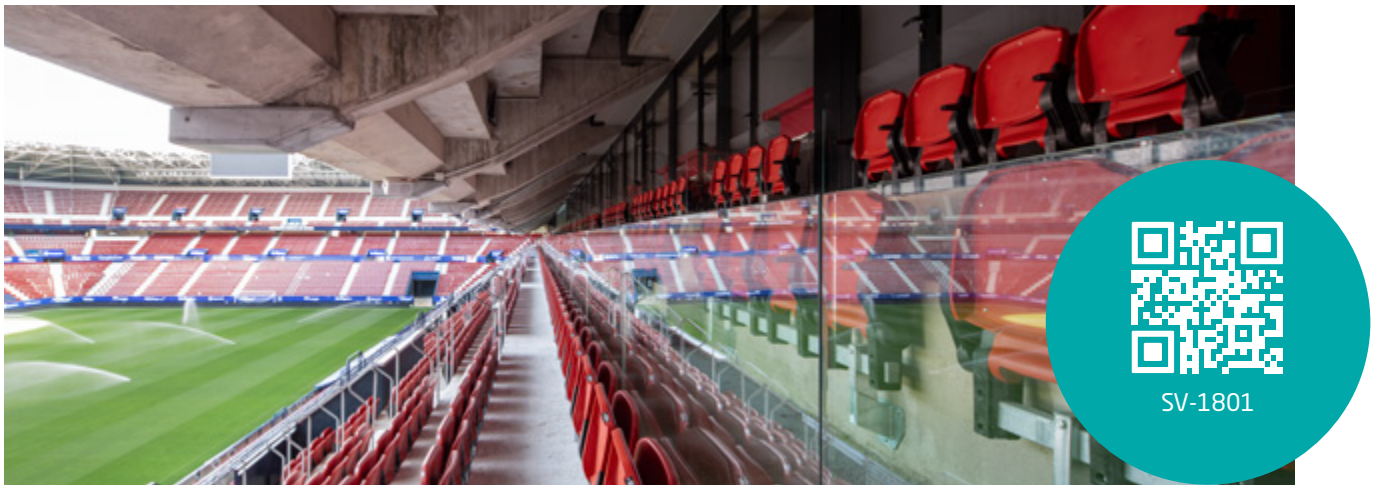

Composants du système et accessoires

Référence		Page
PM-01 AISI-316	Goupille d'assemblage pour profilés de garde-corps en verre GlassFit	Page 172
PL-07	Joint EPDM pour profilés de garde-corps en verre	Page 184
MD-02 L	Equerre de montage gauche pour verres en pente pour profilés de garde-corps	Page 178
MD-02 R	Equerre de montage droite pour verres en pente pour profilés de garde-corps	Page 178
SV-1801-C INSIDE/OUTSIDE	Angle intérieur/extérieur à 90° pour système de garde-corps en verre	Page 184
EC-1801-1	Capuchon d'extrémité horizontal pour profilé de garde-corps en verre	Page 185
EC-1801-2	Capuchon d'extrémité d'escalier pour profilé de garde-corps en verre	Page 185
DP-02	Profilé de drainage pour système de garde-corps en verre	Page 184
LED STRIP	Diodes électroluminescentes / Connecteurs LED	Page 196
PL-180 KIT	Kit de joints, de cales de mise à niveau et de cales pour système de garde-corps en verre	Page 184

Options de main courante	RP-1400 - RP-1410 - SV-1255 - ST-314 - ST-315 - SV-1260

Tableau des usages

Norme/Usage	Verre	Hauteur	Kit de vitrage	Ancrage
CTE 1,6 kN/m	L(2XTTG) PVB (e = 21.52)	H ≤ 1 200 mm	PL-180 KIT (21,52)-LG2500	HUS4-H 10X110 HUS4-HR 10X105 FIS VS T M12
CTE 3 kN/m	L (2xTTG) PVB (e = 25,52)	H ≤ 1 100 mm	PL-180 KIT (25,52)-LG2500	FIS VS 300 T M12
	L (2xANG) DG-41 (e = 30,6)	H ≤ 1 100 mm	PL-180 KIT (30,38-30,76)-LG2500	

Usage privé Agglomérations de personnes

Note informative : Le choix du verre et du kit de vitrage dépend des réglementations à respecter. Les informations publiées concernant les systèmes, les ancrages et les verres recommandés ne tiennent pas compte de l'action du vent. Pour toute question, veuillez contacter le support technique.

GlassFit Flow SV-1801 RX

Système de profilés

Système de garde-corps en verre à montage supérieur pour les zones exigeantes avec drainage intégré

Le système GlassFit SV-1801 RX Top est une solution de garde-corps en verre avec profilé en aluminium anodisé à montage supérieur, conçue pour les applications présentant des exigences structurelles élevées. Il intègre un système de drainage intérieur, qui permet son installation dans les zones extérieures exposées à l'eau ou à l'humidité. Il est particulièrement adapté aux espaces accueillant un grand nombre de personnes ou soumis à des conditions environnementales exigeantes. Le système est conforme aux exigences de l'Avis Technique pour les espaces de catégorie d'usage « agglomérations de personnes ».

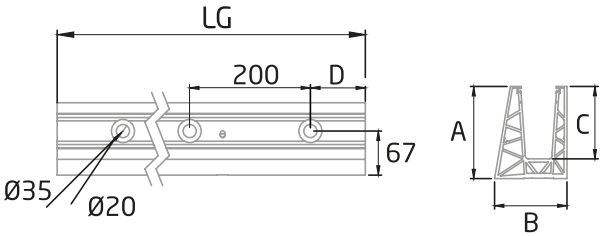

SV-1801 RX

	LG	A	B	C	D
1	5 000	140	110	110	100

Composants du système et accessoires

Reference		Page
PM-01 AISI-316	Goupille d'assemblage pour profilés de garde-corps en verre GlassFit	Page 172
PL-07	Joint EPDM pour profilés de garde-corps en verre	Page 184
MD-02 L	Equerre de montage gauche pour verres en pente pour profilés de garde-corps	Page 178
MD-02 R	Equerre de montage droite pour verres en pente pour profilés de garde-corps	Page 178
EC-1801 RX-1	Capuchon d'extrémité horizontal droit pour profilé de garde-corps en verre	Page 185
EC-1801 RX-3	Capuchon d'extrémité horizontal gauche pour profilé de garde-corps en verre	Page 185
PL-180 KIT	Kit de joints, de cales de mise à niveau et de cales pour système de garde-corps en verre	Page 184

Options de main courante RP-1400 - RP-1410 - SV-1255 - ST-314 - ST-315 - SV-1260

Tableau des usages SV-1801 RX

Norme/Usage	Verre	Hauteur	Longueur	Kit de vitrage	Ancrage
Avis Technique 2/18-1794_V1 3 kN/m	L(2xTTG) SENTRYGLAS (e = 25,52 mm)	H ≤ 1 100 mm	L ≥ 500 mm L ≤ 2 500 mm	PL-180 KIT (25,52)-LG2500	FIS VS 300 T M16

*Tableau des usages SV-1801 RX-01

Norme/Usage	Verre	Hauteur	Longueur	Kit de vitrage	Ancrage
Avis Technique 2/18-1794_V1 3 kN/m	L(2xTTG) SENTRYGLAS (e = 25,52 mm)	H ≤ 1 100 mm	L ≥ 500 mm L ≤ 2 500 mm	PL-180 KIT (25,52)-LG2500	HUS4-H 14X130 HUS4-HR 14X135

Agglomérations de personnes

*SV-1801 RX-01 MTO - Sur demande

Note informative : Le choix du verre et du kit de vitrage dépend des réglementations à respecter. Les informations publiées concernant les systèmes, les ancrages et les verres recommandés ne tiennent pas compte de l'action du vent. Pour toute question, veuillez contacter le support technique.

GlassFit Flow SV-1802 Side

Système de profilés

Système de garde-corps en verre à montage latéral pour les environnements exigeants

Le système GlassFit SV-1802 est une solution de garde-corps en verre avec profilé en aluminium latéral à montage supérieur, conçue pour des applications à fortes exigences structurelles. Il est particulièrement adapté aux espaces accueillant de grandes agglomérations de personnes et aux zones soumises à de fortes charges, telles que les stades, les gares ou les zones exposées au vent. Il permet une installation efficace grâce à un système de fixation intérieure du verre. Le système est conforme aux exigences du CTE pour les espaces relevant des catégories d'usage privé, public et d'agglomérations de personnes

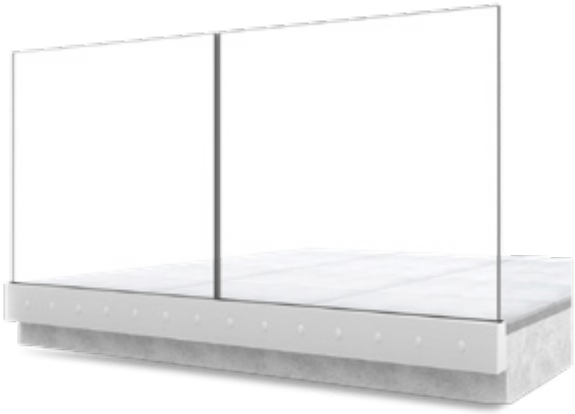

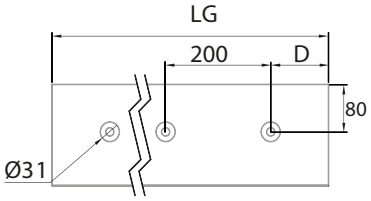

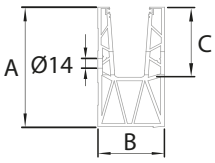

SV-1802

	LG	A	B	C	D
1	2 500	170	90,5	100	50
1	5 000	170	90,5	100	100

Composants du système et accessoires

Référence		Page
PM-01 AISI-316	Goupille d'assemblage pour profilés de garde-corps en verre GlassFit	Page 172
PL-07	Joint EPDM pour profilés de garde-corps en verre	Page 184
MD-02 L	Equerre de montage gauche pour verres en pente pour profilés de garde-corps	Page 178
MD-02 R	Equerre de montage droite pour verres en pente pour profilés de garde-corps	Page 178
SV-1802-C OUTSIDE	Angle extérieur à 90° pour système de garde-corps en verre	Page 185
SV-1802-C INSIDE	Angle intérieur à 90° pour système de garde-corps en verre	Page 185
EC-1802-1	Capuchon d'extrémité horizontal sans habillage pour profilé de garde-corps en verre	Page 186
EC-1802-2	Capuchon d'extrémité pour escalier sans habillage pour profilé de garde-corps en verre	Page 186
EC-1802-3	Capuchon d'extrémité horizontal pour profilé de garde-corps en verre avec habillage CL-1802-1	Page 186
EC-1802-4	Capuchon d'extrémité pour escalier pour profilé de garde-corps en verre avec habillage CL-1802-1	Page 186
CL-1802-1	Habillage pour système de garde-corps en verre	Page 186
TF-580 LDPE	Bouchon en plastique pour profilé de garde-corps en verre GlassFit	Page 174
PL-180 KIT	Kit joints, de cales de mise à niveau et de cales pour système de garde-corps en verre	Page 184

Options de main courante RP-1400 - RP-1410 - SV-1255 - ST-314 - ST-315 - SV-1260

Tableau des usages

Norme/Usage	Verre	Hauteur	Kit de vitrage	Ancrage
CTE 1,6 kN/m	L(2xTTG)PVB (e:21.52)	H ≤ 1 100 mm	PL-180 KIT (21,52)-LG2500	FIS VS 300 T M10 HUS4-HR 10x105 HUS4-H 10x110
CTE 3 kN/m	L (2xTTG) PVB (e = 25,52)	H ≤ 1 100 mm	PL-180 KIT (25,52)-LG2500	FIS VS 300 T M10 HUS4-HR 10x105 HUS4-H 10x110
	L (2xANG) DG-41 (e = 30,76)	H ≤ 1 100 mm	PL-180 KIT (30,38-30,76)-LG2500	

Norme/Usage	Verre	Hauteur	Longueur	Kit de vitrage	Ancrage
Avis Technique 3 kN/m	L(2xTTG) SENTRYGLAS (e = 25,52 mm)	H ≤ 1 100 mm	L ≥ 500 mm L ≤ 2 500 mm	PL-180 KIT (25,52)-LG2500	FIS VS 300 T M12

Usage public Agglomérations de personnes

Note informative : Le choix du verre et du kit de vitrage dépend des réglementations à respecter. Les informations publiées concernant les systèmes, les ancrages et les verres recommandés ne tiennent pas compte de l'action du vent. Pour toute question, veuillez contacter le support technique.

GlassFit Flow SV-1803 Top

Système de profilés

Système de garde-corps en verre à montage supérieur pour les solutions architecturales complexes

Le système GlassFit SV-1803 est une solution de garde-corps en verre avec profilé en aluminium anodisé à montage supérieur, conçue pour répondre aux exigences techniques des projets complexes. Sa configuration permet son intégration dans différentes solutions constructives, facilitant son adaptation aux différentes configurations du bâtiment. Il est conçu pour supporter des charges élevées et convient aux espaces relevant des catégories d'usage privé, public et d'agglomérations de personnes, conformément aux critères établis par le CTE.

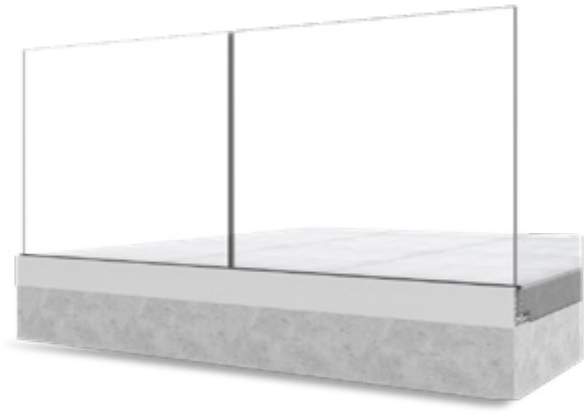

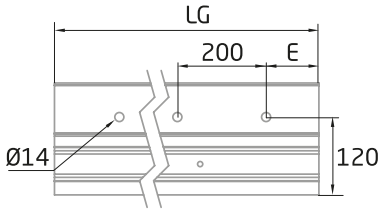

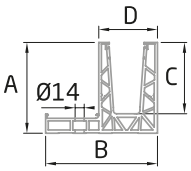

SV-1803

	LG	A	B	C	D	E
1	5 000	140	172,5	110	90,5	100

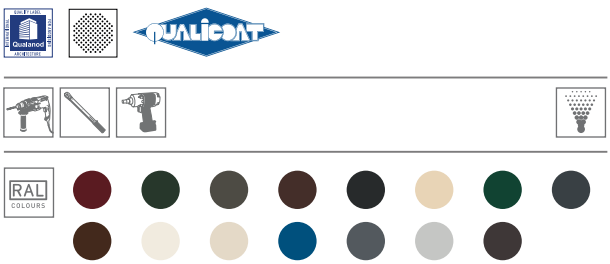

SV-1803

Composants du système et accessoires

Référence		*Page*
PM-01 AISI-316	Goupille d'assemblage pour profilés de garde-corps en verre GlassFit	Page 172
PL-07	Joint EPDM pour profilés de garde-corps en verre	Page 184
MD-02 L	Equerre de montage gauche pour verres en pente pour profilés de garde-corps	Page 178
MD-02 R	Equerre de montage droite pour verres en pente pour profilés de garde-corps	Page 178
EC-1803-1	Capuchon d'extrémité horizontal droit pour profilé de garde-corps en verre	Page 186
EC-1803-2	Capuchon d'extrémité droit pour escalier pour profilé de garde-corps en verre	Page 187
EC-1803-3	Capuchon horizontal gauche de finition pour profilé de garde-corps en verre	Page 187
EC-1803-4	Capuchon d'extrémité gauche pour escalier pour profilé de garde-corps en verre	Page 188
CL-1703-1	Habillage pour système de garde-corps en verre	Page 183
PL-180 KIT	Kit de joints, de cales de mise à niveau et de cales pour système de garde-corps en verre	Page 184

Options de main courante RP-1400 - RP-1410 - SV-1255 - ST-314 - ST-315 - SV-1260

Tableau des usages

Norme/Usage	*Verre*	*Hauteur*	*Kit de vitrage*	*Ancrage*
CTE 1,6 kN/m	L(2XTTG) PVB (e = 21,52)	H ≤ 1 100 mm	PL-180 KIT (21,52)-LG2500	FIS VS 300 T M12 FAZ II M12X120
CTE 3 kN/m	L (2xTTG) PVB (e = 25,52)	H ≤ 1 100 mm	PL-180 KIT (25,52)-LG2500	FIS VS 300 T M12 FAZ II M12X120
	L (2xANG) DG-41 (e = 30,76)	H ≤ 1 100 mm	PL-180 KIT (30,38-30,76)-LG2500	

Usage public Agglomérations de personnes

Note informative : Le choix du verre et du kit de vitrage dépend des réglementations à respecter. Les informations publiées concernant les systèmes, les ancrages et les verres recommandés ne tiennent pas compte de l'action du vent. Pour toute question, veuillez contacter le support technique.

Mains courantes

Systèmes de mains courantes

Mains courantes pour garde-corps en verre

Options de main courante

La gamme de mains courantes pour garde-corps en verre de Comenza est conçue pour compléter le système, en apportant sécurité et une finition soignée. Disponibles dans différentes géométries et configurations, elles s'adaptent à différents styles architecturaux et mettent en valeur l'esthétique du projet. Leur conception facilite leur intégration au verre, améliore la prise en main et la fonctionnalité du garde-corps, tout en apportant un élément de finition qui met en valeur la qualité.

Nos mains courantes pour garde-corps en verre

SV-1255
Profil de main courante en U

SV-1260
Profil de main courante en U

RP-1400
Tube de main courante rond en U

RP-1410
Tube de main courante rectangulaire en U

RP-1420
Main courante carrée / rectangulaire en inox

RP-1430
Main courante ronde en inox

Pinces de jonction

Comenza propose une gamme de pinces de jonction conçues pour faciliter l'alignement des verres et garantir la continuité du système. Fabriquées en acier inoxydable, elles offrent une solution résistante et durable. Toutes les pinces sont disponibles en finitions brillante et satinée, tandis que les modèles CC-736, CC-737 et CC-738 sont également proposés en finition Black Finish PVD.

CC-736

CC-737

CC-738

CC-735

Options de montage supérieur

Chez Comenza, nous proposons des solutions de mains courantes pour montage supérieur qui s'adaptent à différentes configurations de garde-corps en verre. Ces options permettent une intégration discrète sur le verre, tout en assurant une continuité visuelle et une finition soignée. Leur conception facilite l'installation et garantit une fixation correcte, améliorant à la fois l'esthétique de l'ensemble et la sécurité de l'utilisateur.

Options de montage latéral

Les options de montage latéral permettent d'intégrer la main courante au garde-corps en verre au moyen de supports fixés sur le côté du verre. Cette solution apporte de la polyvalence en matière de conception et facilite son adaptation à différentes exigences architecturales. Elle garantit également une fixation solide et une intégration esthétique, renforçant ainsi la fonctionnalité du système.

Tube de main courante rectangulaire en « U »

RP-1410

La main courante RP-1410 se caractérise par un design aux lignes droites et aux angles marqués, apportant une esthétique contemporaine. Elle permet de relier et d'aligner les panneaux de verre.

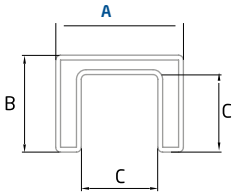

RP-1410 AISI-316 BA SATIN

LG	A	B	C	E*
5 000	40	30	24	1,5

Composants et accessoires

Référence		*Page*
PL-03	Joint EPDM pour main courante de garde-corps en verre	Page 189
CT-240 AISI-316	Coude à 90° pour main courante de garde-corps en verre	Page 196
CT-241 AISI-316	Raccord pour main courante de garde-corps en verre	Page 196
TF-514 AISI-316	Embout de finition pour main courante de garde-corps en verre	Page 196
FIS MS PRO	Mastic-colle	Page 201
CONNECTEURS	Pinces de jonction	Page 194

Profil main courante « en U »

SV-1255/SV-1260

Les mains courantes SV-1255 et SV-1260 sont conçues pour protéger le chant du verre et apporter une finition continue au garde-corps. Leur géométrie permet une intégration soignée au garde-corps, mettant en valeur l'esthétique de l'ensemble.

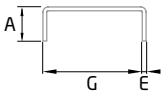

SV-1255

	LG	A	E	G
2	2 500	10,5	1,5	16,38-17,52
2	2 500	10,5	1,5	20,38-21,52

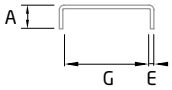

SV-1260 AISI-316

BA SATIN

	LG	A	E	G
2	2 500	6	0,8	16,38-17,52
2	2 500	6	0,8	20,38-21,52

Composants et accessoires

Référence		*Page*
RP-25	Ruban adhésif double face, **non fourni**	Page 201
CONNECTEURS	Pinces de jonction	Page 194

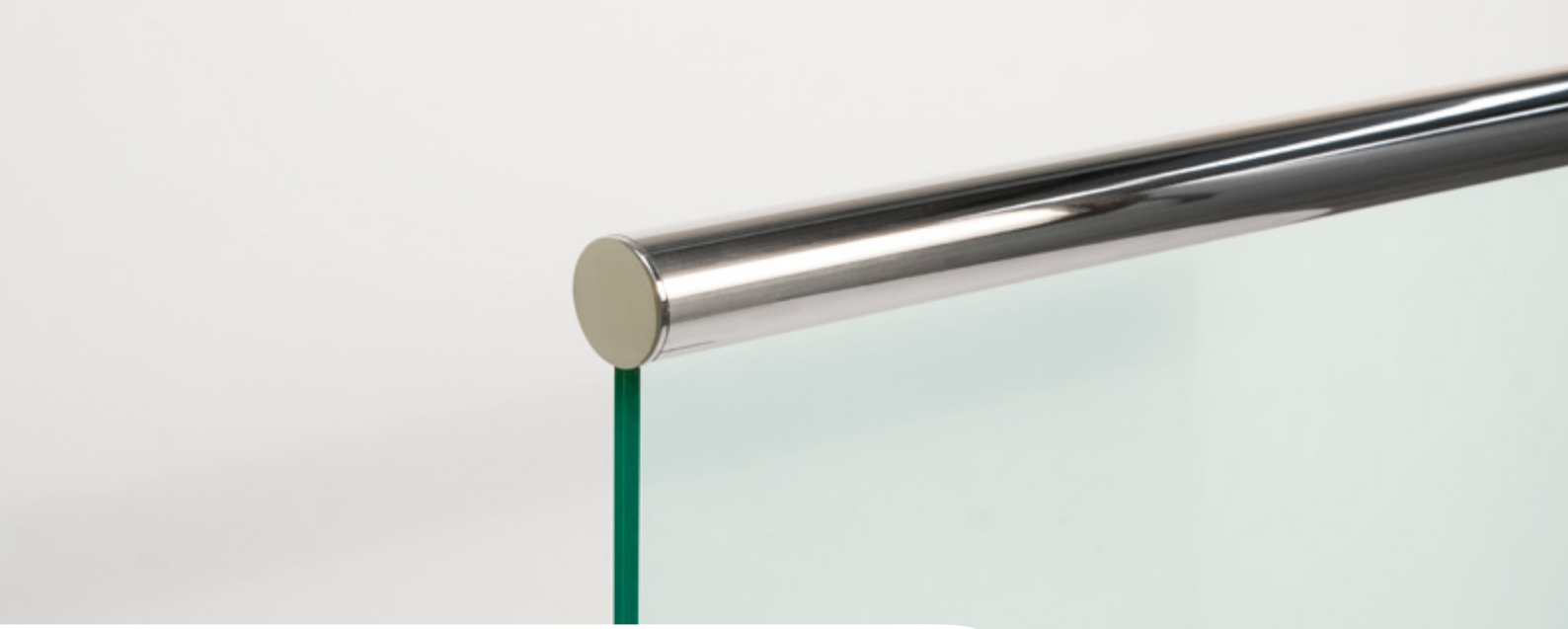

Tube main courante rond en « U »

RP-1400

La main courante RP-1400 présente un design tubulaire qui apporte une continuité visuelle et une esthétique plus affirmée à l'ensemble du garde-corps. Sa forme arrondie améliore la prise en main et offre aux utilisateurs une prise plus naturelle et plus confortable.

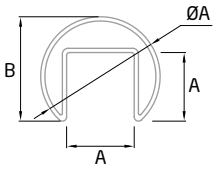

RP-1400 AISI-316 BA SATIN

LG	øA	A	B	E*
5 000	42,4	24	37	1,5

Composants et accessoires

Référence		*Page*
PL-03	Joint EPDM pour main courante de garde-corps en verre	Page 189
FIS MS PRO	Mastic-colle	Page 201
AV-605 AISI-316	Support mural pour main courante en acier inoxydable	Page 190
CT-211 AISI-316	Raccord d'angle pour main courante de garde-corps en verre	Page 195
CT-212 AISI-316	Raccord pour main courante de garde-corps en verre	Page 195
SA-416 AISI-316	Raccord réglable pour main courante de garde-corps en verre	Page 195
SA-417 AISI-316	Raccord réglable pour main courante de garde-corps en verre	Page 195
AV-609 AISI-316	Support mural pour main courante en acier inoxydable	Page 191
TF-512 AISI-316	Embout de finition pour main courante de garde-corps en verre	Page 191
CONNECTEURS	Pinces de jonction	Page 194

104
103

Main courante carrée en inox

RP-1420

Présente une géométrie allongée qui souligne l'horizontalité de l'ensemble, apportant une continuité visuelle. Son design élancé permet une intégration plus discrète dans le projet, tout en conservant une esthétique contemporaine.

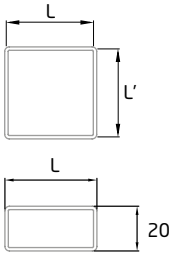

RP-1420 AISI-316 BA SATIN

LG	L	L'	E*
6 000	40	40	1,5
6 000	40	20	1,5

ST-315 AISI-316 BA SATIN

	A	B	C	G
2	70	32	59,5	6-25,52

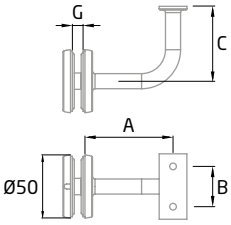

Composants et accessoires

Référence		*Page*
CT-220 AISI-316	Coude à 90° pour main courante de garde-corps en acier inoxydable	Page 191
CT-230 AISI-316	Coude à 90° pour main courante de garde-corps rectangulaire en acier inoxydable	Page 192
CT-221 AISI-316	Raccord pour main courante carrée en acier inoxydable	Page 191
CT-258 AISI-316	Raccord pour main courante rectangulaire en acier inoxydable	Page 192
SA-433 AISI-316	Raccord réglable pour main courante carrée en acier inoxydable	Page 191
SA-432 AISI-316	Raccord réglable pour main courante rectangulaire en acier inoxydable	Page 192
TF-530 AISI-316	Embout de finition pour main courante carrée en acier inoxydable	Page 192
TF-535 AISI-316	Embout de finition pour main courante rectangulaire en acier inoxydable	Page 192
ST-333 AISI-316	Support fixe de liaison entre poteau de garde-corps en inox et main courante carrée	Page 192
CONNECTEURS	Pinces de jonction	Page 194

Main courante ronde en inox

RP-1430

La main courante RP-1430 présente un design tubulaire qui confère au garde-corps une continuité visuelle et une identité affirmée. Sa configuration en fait une solution polyvalente qui associe fonctionnalité, durabilité et une finition soignée pour tous types d'environnements.

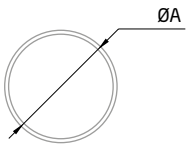

RP-1430 AISI-316 — BA | SATIN

LG	øA	E*
6 000	43	1,5
6 000	50,8	1,5

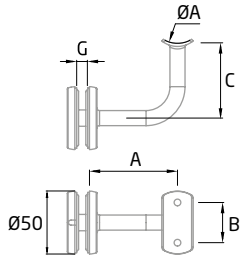

ST-314 AISI-316 — BA | SATIN

	øA	A	B	C	G
2	43	70	32	59,5	6-25,52
2	50,8	70	32	59,5	6-25,52

Composants et accessoires

Référence		*Page*
CT-200 AISI-316	Coude à 90° pour main courante ronde en acier inoxydable	Page 193
CT-207 AISI-316	Raccord pour main courante ronde en acier inoxydable	Page 193
SA-409 AISI-316	Raccord réglable pour main courante ronde en acier inoxydable	Page 193
TF-502 AISI-316	Embout de finition pour main courante ronde en acier inoxydable	Page 193
AV-601 AISI-316	Ancrage mural pour main courante en acier inoxydable	Page 193
AV-606 AISI-316	Support mural pour main courante en acier inoxydable	Page 193
CONNECTEURS	Pinces de jonction	Page 194

Mains courantes murales

Systèmes de mains courantes

La gamme Handrail de Comenza regroupe des systèmes de mains courantes conçus pour apporter sécurité, fonctionnalité et valeur esthétique dans tous types d'espaces. Principalement fabriqués en acier inoxydable, ils offrent des solutions polyvalentes pour une installation sur mur, sur muret ou dans des configurations spécifiques. Leur design associe des lignes contemporaines et des finitions soignées, s'adaptant à différents environnements architecturaux. Les systèmes sont conformes aux exigences du CTE et ont été développés pour faciliter l'installation, en garantissant une prise en main sûre et une intégration cohérente au projet.

Gammes de mains courantes

SEKKEI HANDRAIL
Systèmes au design japonais

DECOLED
Systèmes avec éclairage LED pour les zones de passage

FLEX-HEIGHT
Systèmes avec réglage en hauteur pour murets

STAND-RAIL
Systèmes au design en « L »

OVAL
Systèmes au design ovale pour murets

EQUAL
Systèmes à l'esthétique rectiligne et à faible impact visuel

Série	*Systèmes*	*Normes*	*LED*	*Montage*	
		SUA		Supérieur	Latéral
Handrail	Sekkei	●			●
	Decoled	●	●		●
	Flex-Height	●		●	
	Stand-Rail	●			●
	Oval	●		●	
	Equal	●			●

Options de montage

SUPERIEUR

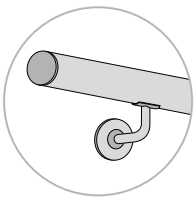

LATERAL

Mains courantes FAST New!

Mains courantes en acier inoxydable prêtes à poser

Main courante FAST simplifie le flux de travail et réduit le délai entre la réception du matériel, l'installation et la livraison du projet. Contrairement à la main courante conventionnelle, les références FAST sont livrées avec le tube rond usiné et prêt à poser, disponible en 5 dimensions standard.

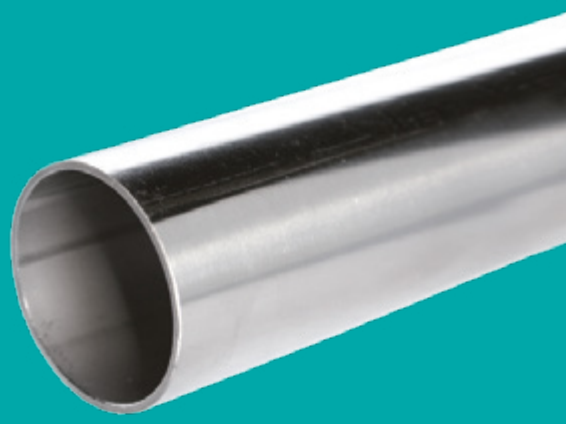

Options de main courante par gamme

SEKKEI HANDRAIL

ST-354

ST-356

ST-356 FLAT

ST-358

DECOLED

ST-345

ST-346

FLEX-HEIGHT

SA-490

STAND-RAIL

ST-303

ST-340

ST-353

ST-335

OVAL

ST-306

ST-304

EQUAL

ST-334

Mains courantes FAST

Mains courantes en acier inoxydable prêtes à poser

Installez plus rapidement, travaillez plus efficacement

Produit prêt à installer

Les mains courantes FAST sont livrées avec les tubes découpés et le positionnement symétrique des supports prédéfini. Les éléments sont prêts à être installés, garantissant ainsi une finition professionnelle en quelques minutes.

Qualité industrielle directement sur chantier

La découpe du tube et le positionnement des supports sont réalisés dans un environnement industriel contrôlé. Cela garantit une finition homogène et précise, ainsi qu'un meilleur contrôle technique.

Moins d'erreurs et de pertes de matière

L'usinage industriel réduit les risques d'erreurs de mesure, de découpe ou de perçage, ainsi que les reprises et les découpes inutiles d'acier inoxydable.

Une productivité accrue par journée de travail

Avec FAST, le flux de travail est plus fluide et plus prévisible. Il n'est plus nécessaire de découper, mesurer, percer ni usiner les tubes sur chantier, ce qui améliore l'efficacité. Cela permet de mieux organiser les ressources, d'éviter les interruptions et de réaliser davantage d'installations par journée.

Une logistique simplifiée

Les différentes longueurs sont fournies dans un format facile à manipuler pour faciliter le transport et la livraison directe sur chantier ou en atelier par service de messagerie. *

*Pour la longueur LG2 400, la disponibilité du transporteur devra être confirmée.

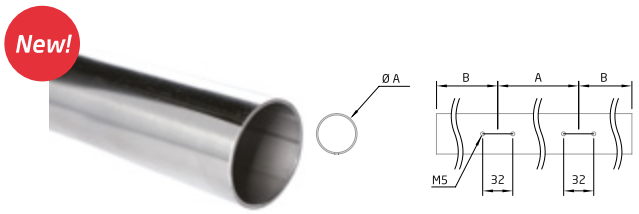

Mains courantes FAST: prêtes à installer. Fabriquées en acier inoxydable, les mains courantes FAST sont conçues pour les professionnels à la recherche d'une installation rapide, précise et d'une finition soignée. Contrairement aux mains courantes conventionnelles, elles sont livrées avec le tube rond pré-usiné, prêt à poser, et sont disponibles en cinq longueurs standard. Pour chaque longueur, la position des supports est prédéfinie afin de garantir une répartition parfaitement symétrique. Disponibles pour les systèmes ST-358, ST-303, ST-340 et ST-353.

REPEREZ CE BADGE

COMPATIBLE FAST COMPATIBLE

RP-1430 FAST AISI-316 BA

	LG	ØA	E*	A	B
1	1 000	43	1,5	600	200
1	1 300	43	1,5	800	250
1	1 500	43	1,5	900	300
1	1 900	43	1,5	1 200	350
1	2 400	43	1,5	1 500	450

* Epaisseur du tube.

Main courante au design japonais

Malgré les près de 10 600 km qui nous séparent du pays du Soleil-Levant, Comenza s'est donné pour ambition de marier les cultures galicienne et japonaise afin de développer sa gamme de mains courantes la plus emblématique. De cette volonté de créer un lien avec l'esthétique japonaise est née Sekkei Handrail, conçue en exclusivité par le célèbre designer japonais Ryosuke Fukusada, en collaboration avec Comenza.

Sekkei signifie « design » en japonais, et chacun des systèmes de mains courantes de cette gamme se distingue par un design unique et une esthétique avant-gardiste. Tous les systèmes de mains courantes Sekkei Handrail sont également conformes aux exigences de sécurité du CTE et sont conçus pour faciliter le montage grâce à l'implantation des perçages de la platine de base et au système de maintien du cache de finition.

Ryosuke Fukusada

Ryosuke Fukusada est un designer produit japonais, né à Osaka en 1979 et diplômé de l'Université d'Art et de Design de Kanazawa. Il a travaillé pour Sharp Corporation en tant que designer de produits électroniques grand public, puis pour Patricia Urquiola au sein du Studio Urquiola à Milan, où il a participé au développement de projets de design en collaboration avec les plus grands designers et fabricants italiens. En 2012, il fonde le Fukusada Studio à Kyoto et commence à collaborer avec de nombreux clients, tant au Japon qu'à l'international. Aujourd'hui, Fukusada propose une grande variété de designs pour le mobilier, l'éclairage et les articles pour la maison, récompensés par de prestigieux prix internationaux tels que le Chicago Athenaeum Good Design Award ou les APDC*IDA Design Awards, entre autres.

Le processus de conception

Pour développer Sekkei Handrail, Ryosuke Fukusada cherche à exprimer les sensations que lui inspire l'équilibre entre la douceur et la robustesse. Il choisit ainsi de développer différentes itérations de design à l'aide de la modélisation 3D afin de ne pas se limiter à une seule idée, mais d'explorer plusieurs propositions réalistes. Les supports de main courante Sekkei Handrail associent douceur et robustesse et se distinguent par leur esthétique minimaliste et intemporelle. Le résultat est un support de main courante moderne, original tout en restant épuré, qui s'adapte à tout type d'environnement.

sekkei
HANDRAIL

ST-354

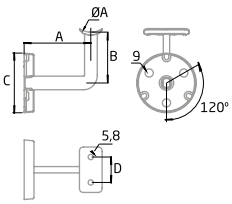

Le système de main courante murale ST-354 se distingue par son support à base circulaire et son bras en « L », qui forment un ensemble robuste à l'esthétique minimaliste et soignée.

ST-354 BA AISI-316 — BA SATIN

	øA	A	B	C	D
2	43	73,5	56	65,6	28

Composants et accessoires

Référence		*Page*
BR-2012	Chevilles prémontées pour main courante murale	Page 206
BR-2087	Chevilles en nylon	Page 206

sekkei HANDRAIL

ST-356

Le système de main courante murale ST-356 reprend le concept de design du ST-354, la base adoptant cette fois une forme carrée. Cette modification met davantage en valeur les lignes droites et confère à l'ensemble du système une esthétique plus géométrique.

ST-356 BA AISI-316 — BA | SATIN

	øA	A	B	C	D	E
2	43	72,5	56	72,8	57,8	28

ST-356 FLAT AISI-316 — BA | SATIN

	A	B	C	D	E
2	70	56	72,8	57,8	28

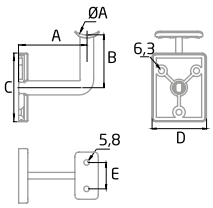

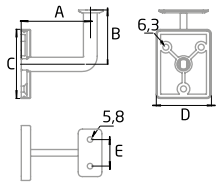

Composants et accessoires

Référence		Page
BR-2087	Chevilles en nylon	Page 206

sekkei
HANDRAIL

ST-358

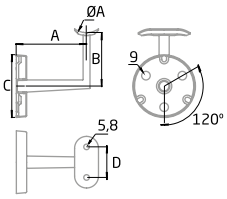

Le système de main courante murale ST-358 est composé d'une forme cylindrique qui s'affine progressivement à partir de la base fixée au mur, ainsi que d'une forme prismatique orientée verticalement. Ce design confère à l'ensemble une esthétique organique et une impression de douceur.

ST-358 BA AISI-316 — BA | SATIN

	øA	A	B	C	D
2	43	73,5	56	65,6	32

Composants et accessoires

Référence		*Page*
BR-2012	Chevilles prémontées pour main courante murale	Page 206
BR-2087	Chevilles en nylon	Page 206

DecoLed

Systèmes de mains avec éclairage LED

Notre gamme de systèmes de mains courantes Decoled permet de répartir uniformément l'éclairage des zones de passage grâce à l'intégration d'un ruban LED dans leur tube rainuré. Ces systèmes de mains courantes ont été conçus pour créer une atmosphère chaleureuse et accueillante dans les espaces où ils sont installés.

Les mains courantes Decoled sont compatibles avec des bandes LED de différentes intensités et couleurs de lumière, toutes à basse consommation. De plus, grâce à des supports fabriqués en acier inoxydable (AISI 316), elles conviennent aux environnements intérieurs et extérieurs. Disponibles en tube rond et carré.

Gammes de mains courantes

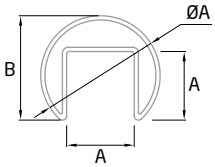

DecoLed RP-1400

DecoLed RP-1410

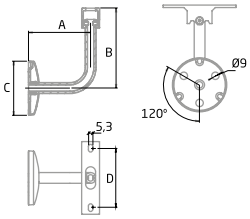

DecoLed

RP-1400

Main courante cylindrique avec éclairage LED intégré, offrant un éclairage continu et uniforme dans les zones de passage. Cela améliore la visibilité et apporte une finition moderne et fonctionnelle.

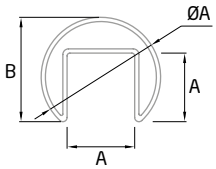

RP-1400 AISI-316 BA SATIN

LG	øA	A	B	E*
5 000	42,4	24	37	1,5

Composants et accessoires

Référence		*Page*
ST-345 AISI-316	Support fixe pour système de main courante DecoLED en inox	Page 194
ST-346 AISI-316	Support fixe pour système de main courante DecoLED en inox	Page 194
TF-512 AISI-316	Embout de finition pour main courante de garde-corps en verre	Page 191
AL-01	Profilé en aluminium et diffuseur en polycarbonate pour système de main courante DecoLED	Page 195
AL-00 AISI-304	Pince pour main courante DecoLED	Page 195
CT-211 AISI-316	Raccord d'angle pour main courante de garde-corps en verre	Page 195
CT-212 AISI-316	Raccord pour main courante de garde-corps en verre	Page 195
SA-416 AISI-316	Raccord réglable pour main courante de garde-corps en verre	Page 195
SA-417 AISI-316	Raccord réglable pour main courante de garde-corps en verre	Page 195
LED	Diodes électroluminescentes / Connecteurs LED	Page 197
BR-2012	Chevilles prémontées pour main courante murale	Page 206

DecoLed

RP-1410

Main courante aux lignes droites avec éclairage LED intégré, offrant un éclairage continu et uniforme. Elle apporte une esthétique contemporaine et améliore la visibilité dans les zones de passage.

RP-1410 AISI-316 — BA | SATIN

LG	øA	A	B	E*
5 000	40	30	24	1,5

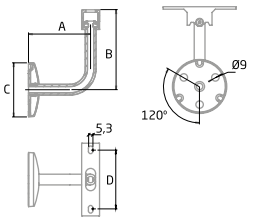

ST-346 AISI-316 — BA | SATIN

	A	B	C	D
2	75	97	66	72

Composants et accessoires

Référence		Page
TF-514 AISI-316	Embout de finition pour main courante de garde-corps en verre	Page 196
AL-01	Profilé en aluminium et diffuseur en polycarbonate pour système de main courante DecoLED	Page 195
AL-00 AISI-304	Pince pour main courante DecoLED	Page 195
CT-240 AISI-316	Coude à 90° pour main courante de garde-corps en verre	Page 196
CT-241 AISI-316	Raccord pour main courante de garde-corps en verre	Page 196
LED KIT	Diodes électroluminescentes / Connecteurs LED	Page 197
BR-2012	Chevilles prémontées pour main courante murale	Page 206

Flex Height

Systèmes de mains courantes avec réglage en hauteur

La principale caractéristique de notre gamme de systèmes de mains courantes Flex-Height pour murets réside dans son mécanisme de réglage en hauteur, grâce auquel les systèmes peuvent être installés sur des surfaces irrégulières en compensant les éventuels dénivelés. Les systèmes Flex-Height permettent également de multiples configurations de montage avec d'autres supports de main courante pour différents types de tubes (ronds, carrés, etc.).

La gamme Flex-Height allie polyvalence, adaptabilité et design : son style moderne et minimaliste apporte une esthétique contemporaine et soignée à tout type d'espace. Fabriqués en acier inoxydable (AISI 316), ces systèmes offrent également une excellente résistance et une grande stabilité, aussi bien en intérieur qu'en extérieur.

Flex Height

SA-490

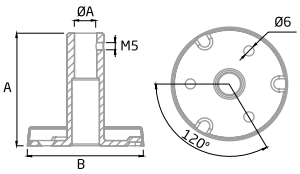

Support de main courante pour muret au design compact et discret. Il assure une fixation sûre, apportant stabilité et continuité à l'ensemble.

SA-490 BA AISI-316 — BA SATIN

	øA	A	B
2	12,5	65	66

Composants et accessoires

Référence		*Page*
BG-00 AISI-316	Support pour main courante en acier inoxydable	Page 198
BF-00 AISI-316	Support pour main courante en acier inoxydable	Page 198
BG-R AISI-316	Support pour main courante ronde en acier inoxydable	Page 199
BF-R AISI-316	Support pour main courante ronde en acier inoxydable	Page 199
BG-FLAT AISI-316	Support pour main courante carrée ou rectangulaire en acier inoxydable	Page 199
BF-FLAT AISI-316	Support pour main courante carrée ou rectangulaire en acier inoxydable	Page 199
BF-C FLAT 90 AISI-316	Support d'angle pour main courante carrée ou rectangulaire en acier inoxy-dable	Page 199
BF-C R 90 AISI-316	Support d'angle pour main courante en acier inoxydable	Page 199
BR-2087	Chevilles en nylon	Page 206

Stand-Rail

Systèmes de mains courantes au design en « L » à base circulaire

Notre gamme de systèmes de mains courantes murales Stand-Rail comprend une variété de supports en forme de « L » qui, associés aux différentes options de tubes carrés, rectangulaires ou ronds, apportent élégance et sobriété à tous les espaces dans lesquels ils sont installés.

Par ailleurs, tous nos supports sont fabriqués en acier inoxydable (AISI 316), ce qui permet leur installation aussi bien en intérieur qu'en extérieur, tout en offrant une résistance et une sécurité élevées dans les deux cas.

Stand-Rail

ST-353 /ST-303

Supports de main courante aux lignes courbes, apportant une esthétique continue et élégante.

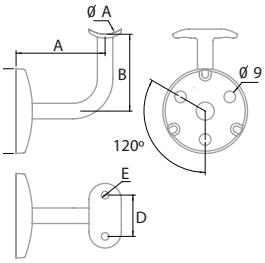

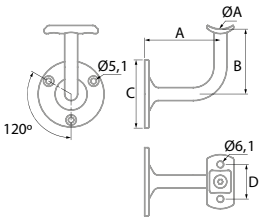

ST-353 AISI-316 — BA | SATIN

	øA	A	B	C	D	E
2	43	70	60	66	32	6,1
2	50,8	70	60	66	32	6,1

ST-303 AISI-316 — BA | SATIN

	øA	A	B	C	D
2	43	70	60	63	32
2	50,8	70	60	63	32

Composants et accessoires

Référence		*Page*
ST-353 W AISI-316	Support fixe pour main courante murale ronde en acier inoxydable	Page 200
ST-303 W AISI-316	Support fixe pour main courante murale en acier inoxydable	Page 199
ST-303 A AISI-316	Support réglable pour main courante murale ronde en acier inoxydable	Page 199
ST-303 FLAT AISI-316	Support pour main courante murale carrée ou rectangulaire en acier inoxydable	Page 200
BR-2012	Chevilles prémontées pour main courante murale	Page 206
BR-2087	Chevilles en nylon	Page 206

Stand-Rail

ST-340

Support de main courante au design compact et aux lignes douces, facilitant son intégration sur mur avec scellement chimique.

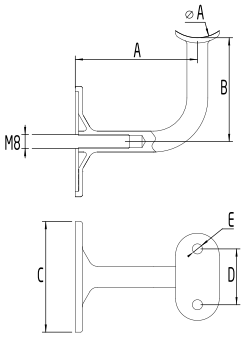

ST-340 AISI-316 — BA | SATIN

	øA	A	B	C	D	E
2	43	70	59,5	63	32	5,8
2	50,8	70	59,5	63	32	4,5

ST-340 W AISI-316 — BA | SATIN

	A	B
2	70	63

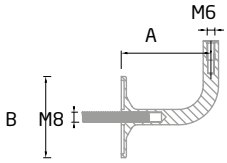

Composants et accessoires

Référence		*Page*
BR-2016	Tamis plastique pour scellement chimique	Page 202

Stand-Rail

ST-335 FLAT

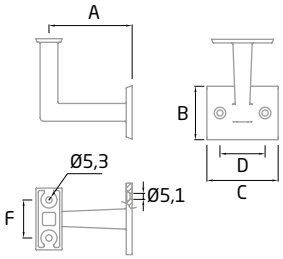

Support de main courante au design rectiligne et minimaliste, renforçant l'esthétique contemporaine.

ST-335 FLAT AISI-316 BA SATIN

	A	B	C	D	F
2	70	45	60	38	32

Composants et accessoires

Référence		*Page*
BR-2087	Chevilles en nylon	Page 206

Oval

Systèmes de mains courantes à base ovale pour muret

Avec la gamme de systèmes de mains courantes pour murets Oval, nous avons souhaité retranscrire l'harmonie des lignes courbes en développant des supports dont le design circulaire est l'élément central.

Les supports de la gamme Oval sont compatibles avec des tubes de différents diamètres et disposent de pièces de finition qui confèrent à la main courante une esthétique élégante et soignée. Tous sont fabriqués en acier inoxydable AISI 316, ce qui permet leur installation aussi bien en intérieur qu'en extérieur.

Oval

ST-306 / ST-304

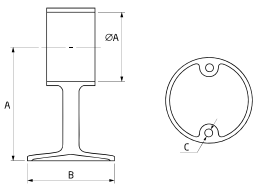

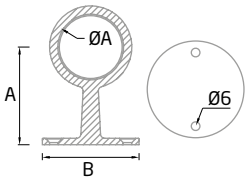

Supports de main courante au design sphérique, apportant une esthétique distinctive et élégante.

ST-306 AISI-316 — BA SATIN

	øA	A	B	C
2	43	72	69	5,1
2	50,8	84	63	5,8

ST-304 AISI-316 — BA SATIN

	øA	A	B
2	43	68	67

Composants et accessoires

Référence		*Page*
ST-306 END AISI-316	Support fixe borgne pour main courante murale ronde en acier inoxydable	Page 200
ST-304 END AISI-316	Support fixe borgne pour main courante murale ronde en acier inoxydable	Page 200
ST-313 AISI-316	Support fixe pour main courante murale ronde en acier inoxydable	Page 200

Equal

Systèmes de mains courantes à l'esthétique droite et à l'impact visuel minimal

Notre gamme de systèmes de mains courantes murales Equal se distingue par sa forme carrée aux dimensions réduites et à la géométrie rectiligne. Cette géométrie lui confère un caractère distinctif parmi les styles les plus courants.

Elle privilégie un équilibre entre praticité et fonctionnalité, associé à une esthétique innovante et à un impact visuel minimal. Equal allie élégance et résistance. Fabriquée en acier inoxydable (AISI 316), cette gamme convient aussi bien aux environnements intérieurs qu'extérieurs.

Equal

ST-334 FLAT

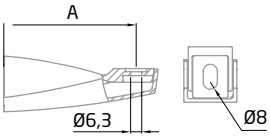

Support de main courante au design angulaire et compact, apportant une esthétique moderne et discrète.

ST-334 FLAT AISI-316 BA SATIN

	A	E*
2	75	1,5

Composants et accessoires

Référence		*Page*
BR-2012	Chevilles prémontées pour installer des mains courantes murale	Page 206
DIN-7984 M-6 L-20	Vis DIN	Page 202
BR-2011 M-6	Écrou à sertir à tête plate	Page 202
BR-2087	Chevilles en nylon	Page 206

Minimal Post

Instructions de montage

Guide d'installation des systèmes de poteaux modulaires de la gamme Minimal Post. Etapes à suivre pour garantir une installation précise et un fonctionnement optimal.

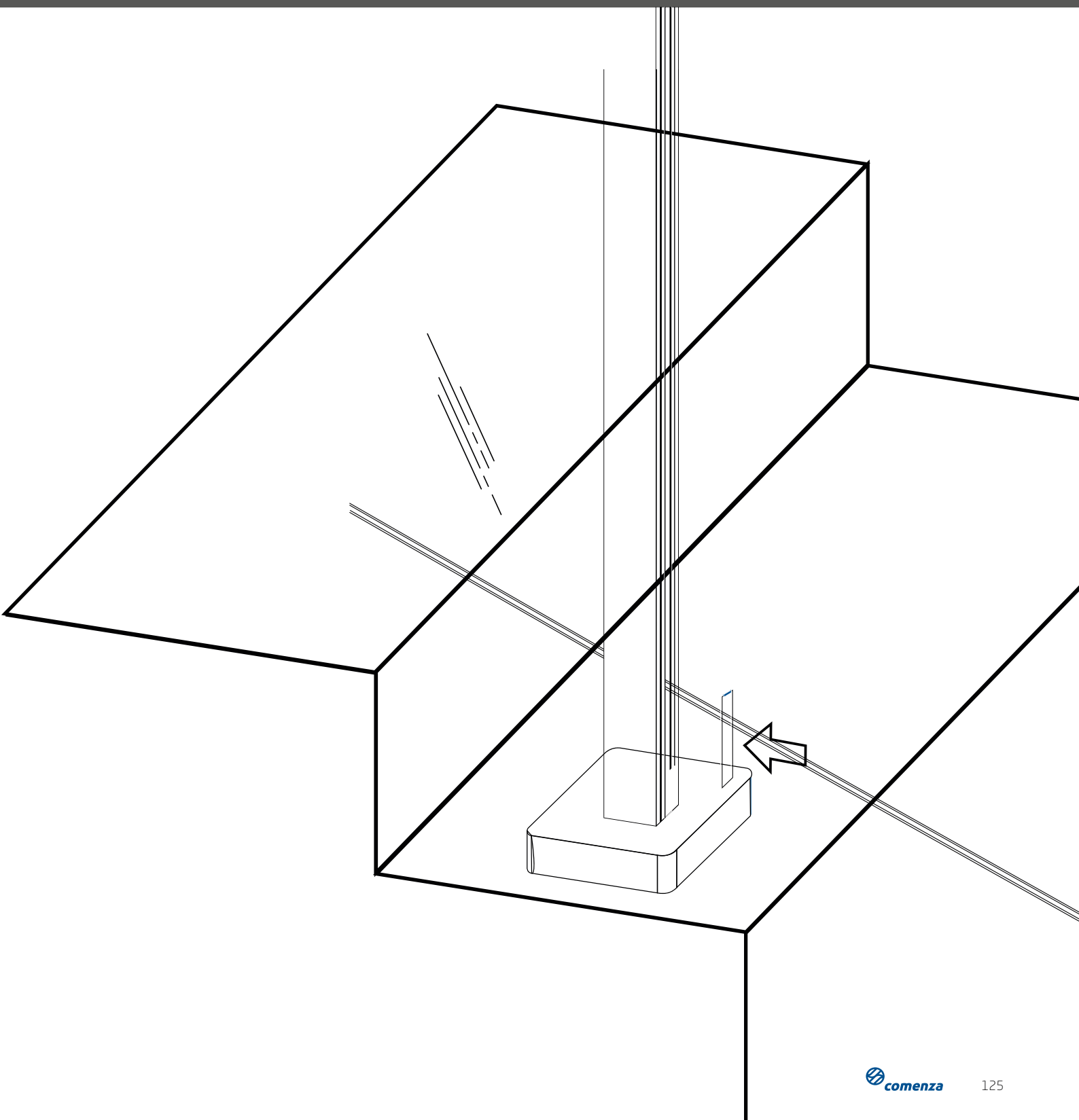

Instructions de montage
MT-200

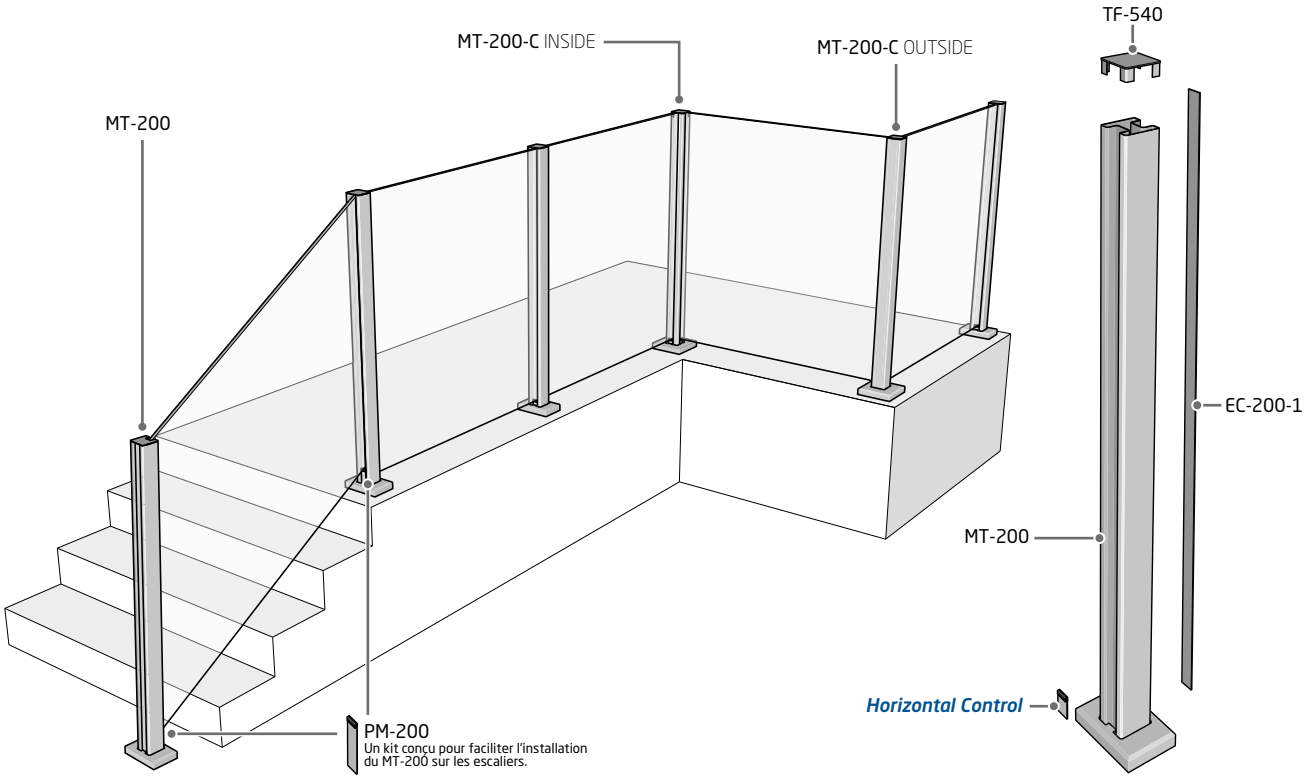

1 Fixation du poteau au sol sans serrer les ancrages. Utilisation du dispositif SLOT 180° pour corriger la position du poteau.

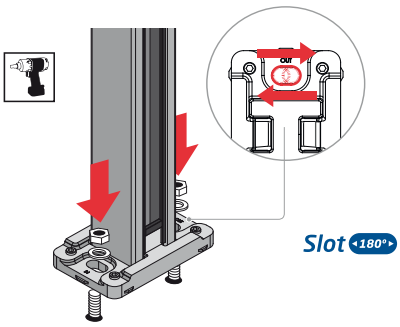

2 Nivellement du poteau à l'aide du dispositif LEVEL 3D. Serrage des ancrages après nivellement du poteau.

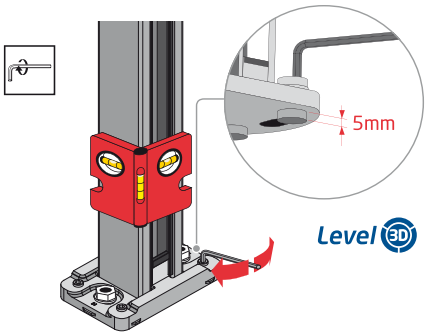

3 Installation des caches.

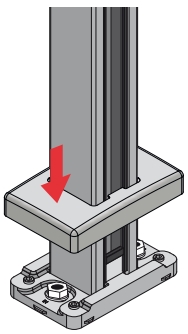

4 Réglage de la position verticale du verre avec HORIZONTAL CONTROL. Le réglage s'effectue en découpant la pièce.

Horizontal Control

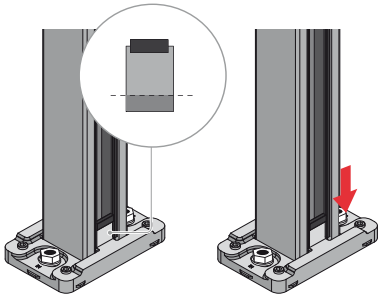

5 Installation du verre.

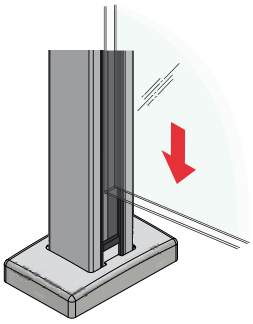

6 Fixation du verre à l'aide du kit de vitrage.

PL-200

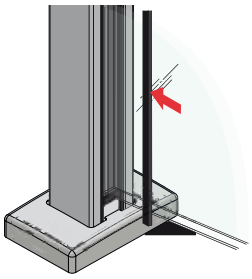

7 Installation et fixation du cache à l'aide d'une colle.

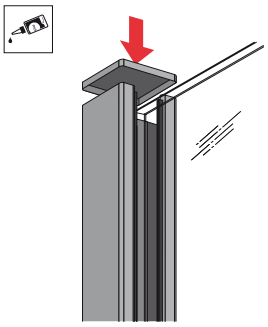

Instructions de montage
MT-201

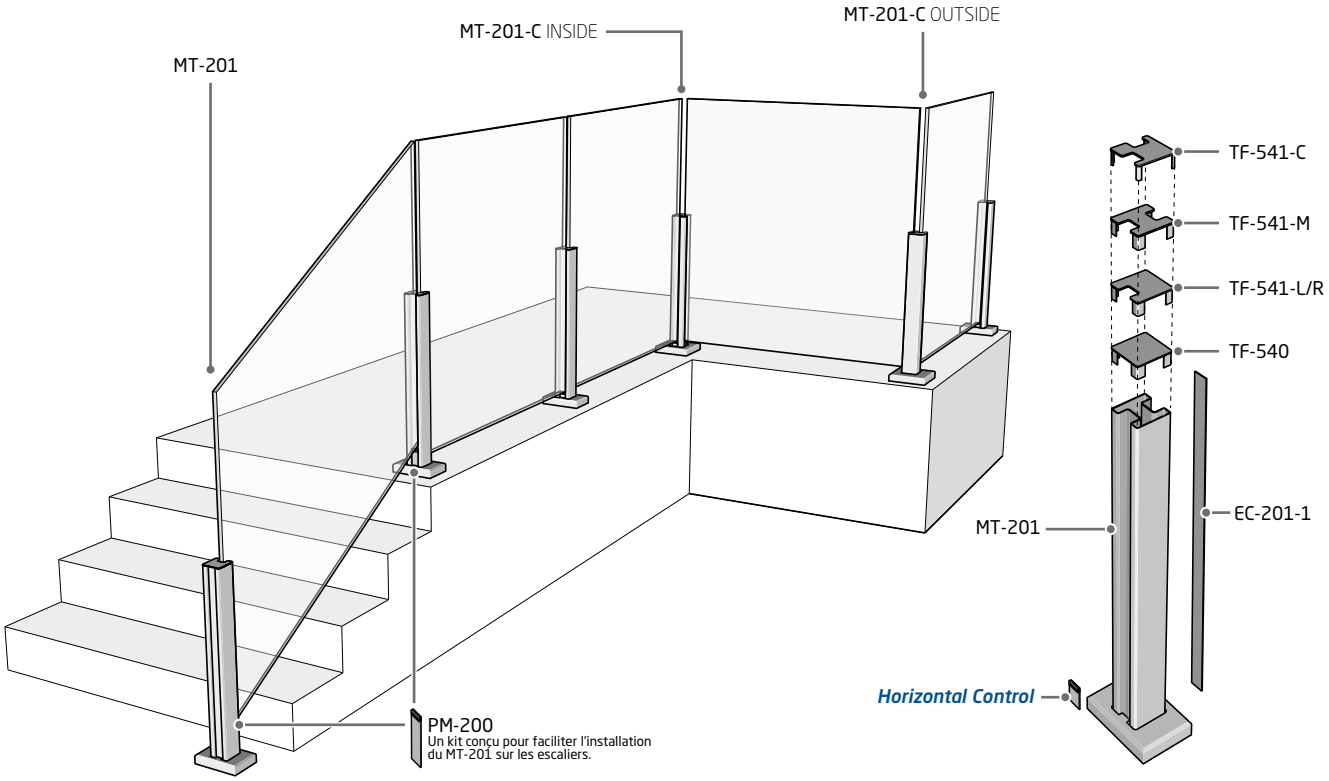

1 Fixation du poteau au sol sans serrer les ancrages. Utilisation du dispositif SLOT 180° pour corriger la position du poteau.

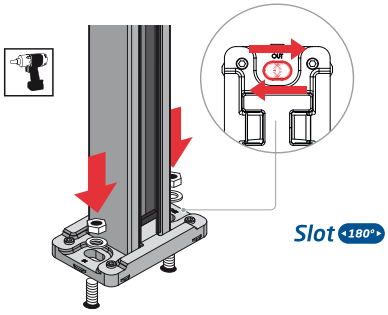

2 Nivellement du poteau à l'aide du dispositif LEVEL 3D. Serrage des ancrages après nivellement du poteau.

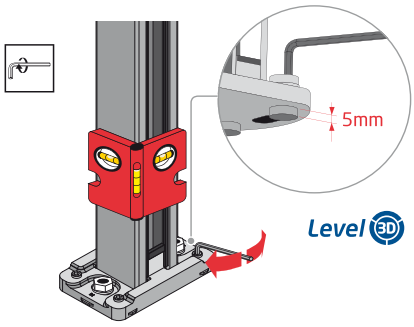

3 Installation des caches.

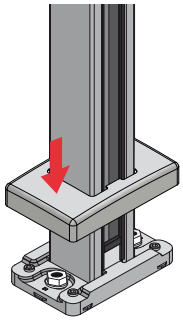

4 Réglage de la position verticale du verre avec HORIZONTAL CONTROL. Le réglage s'effectue en découpant la pièce.

Horizontal Control

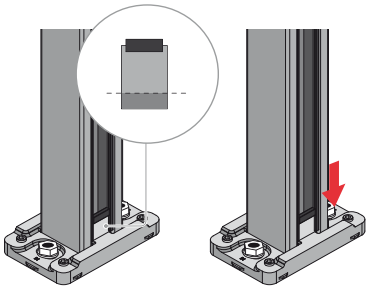

5 Installation du verre.

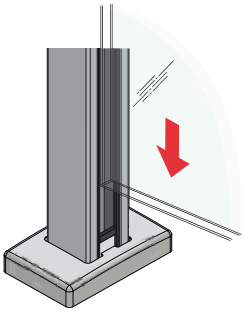

6 Fixation du verre à l'aide du kit de vitrage.

PL-201

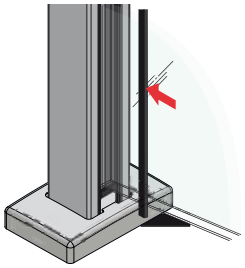

7 Installation et fixation du cache à l'aide d'une colle.

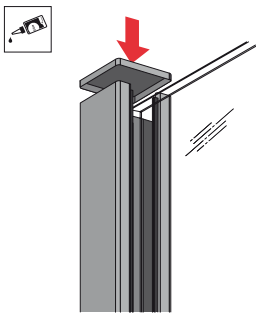

GlassFit Surface/Gravity

Instructions de montage

Méthodes de montage des systèmes de garde-corps à pinces et à adaptateurs latéraux des gammes GlassFit Surface et GlassFit Gravity, respectivement.

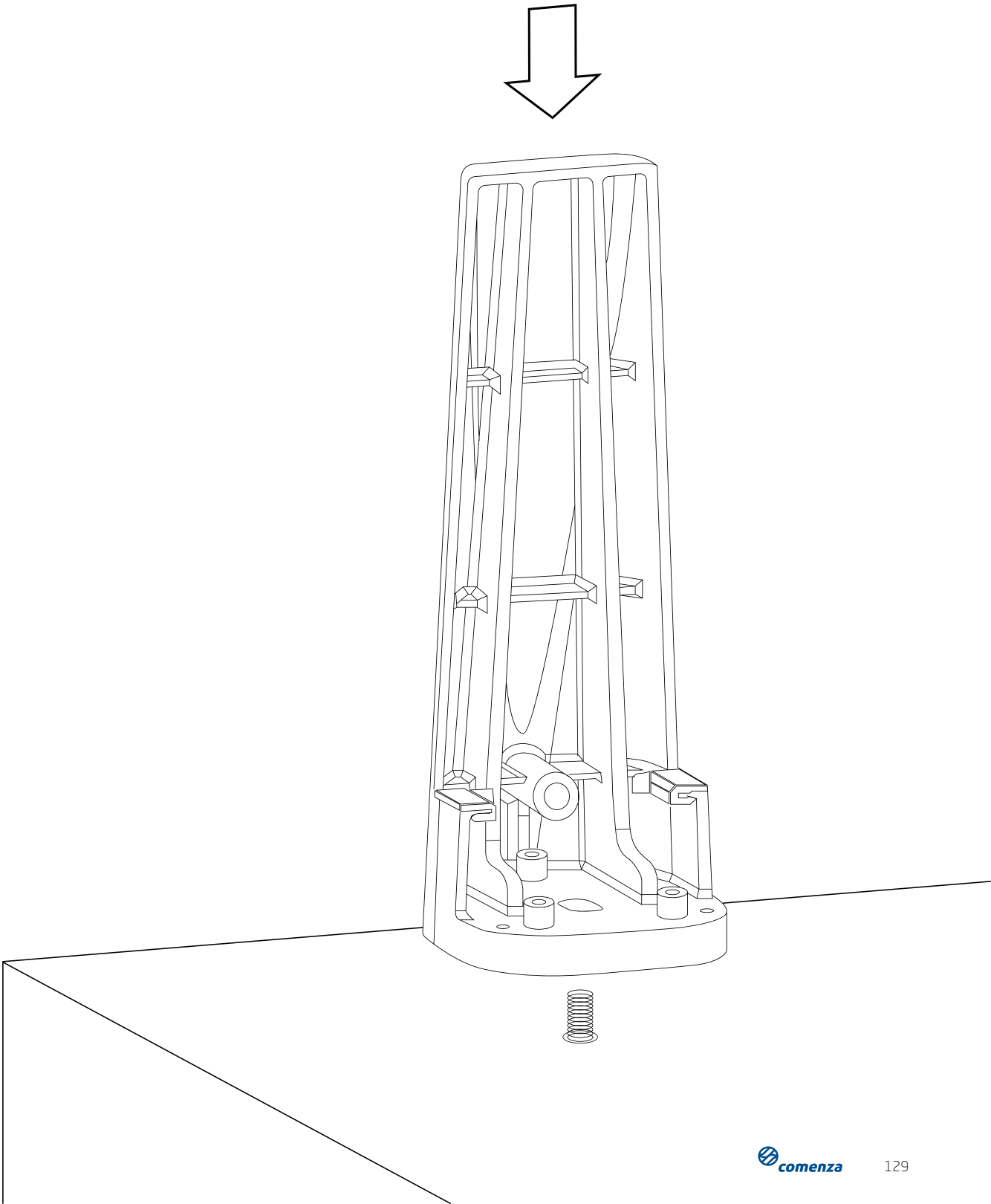

Options de montage

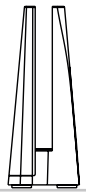

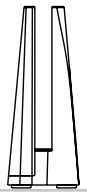

Pince supérieure

CC-800 / CC-801

	Slot 180	Level 3D	DUPLEX 220 5
CC-800	●	●	●
CC-801	●	●	

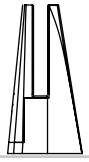

Pince supérieure

CC-780

	Slot 180	Level 3D
CC-780	●	●

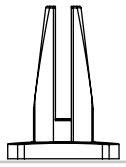

Pince supérieure

CC-782

	Slot 180	Level 3D
CC-782	●	●

Options de montage

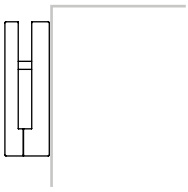

Pince latérale

CC-791

	Slot 360 °	Level 2 D
CC-791	●	●

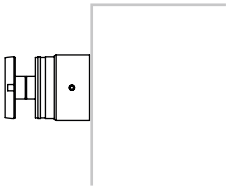

Bouton latéral

CC-775

	Slot 360 °	Level 2 D
CC-775	●	●

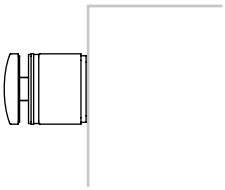

Bouton latéral

CC-772

	Slot 360 °	Level 2 D
CC-772	●	●

Instructions de montage
GlassFit Surface **CC-800/CC-801**

1 Installation de la base de la pince et réglage avec SLOT 180.

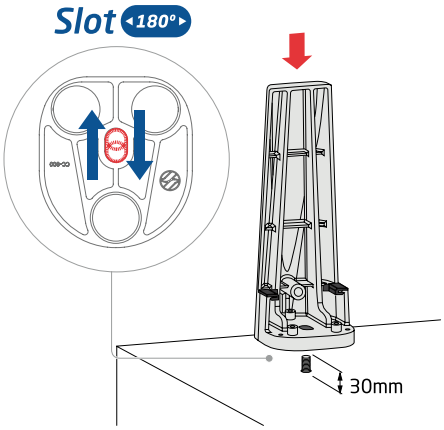

2 Nivellement de la pince à l'aide du dispositif LEVEL 3D.

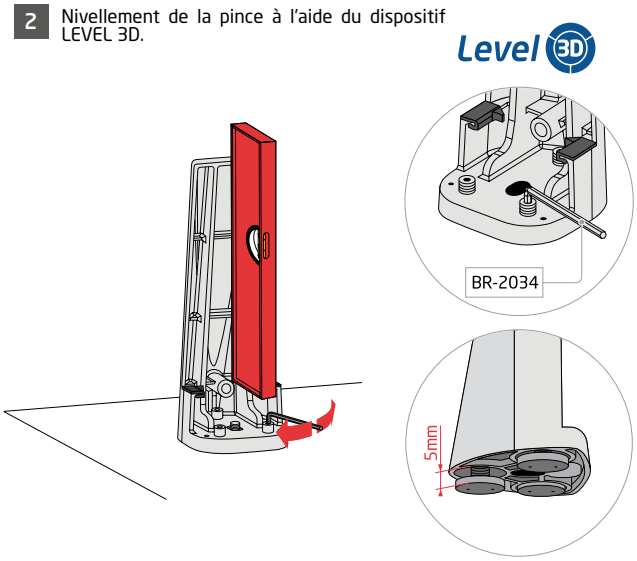

3 Installation du joint extérieur du kit de vitrage.

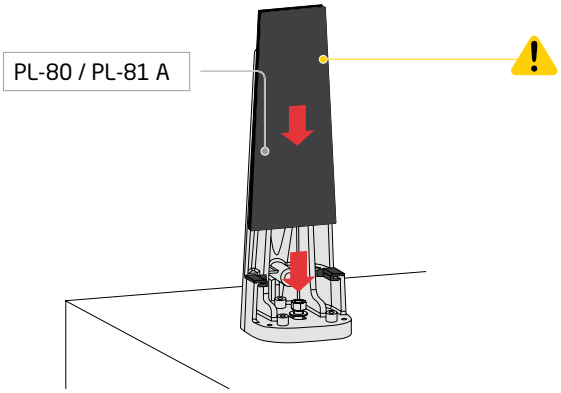

4 Installation du verre.

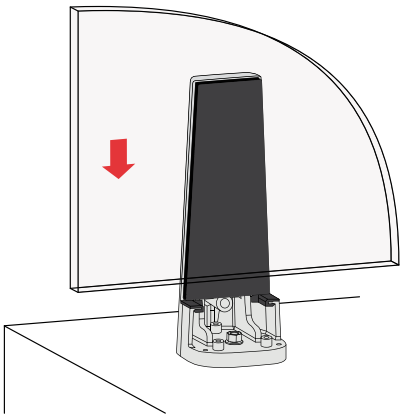

5 Installation du joint extérieur et de la partie 2 de la pince.

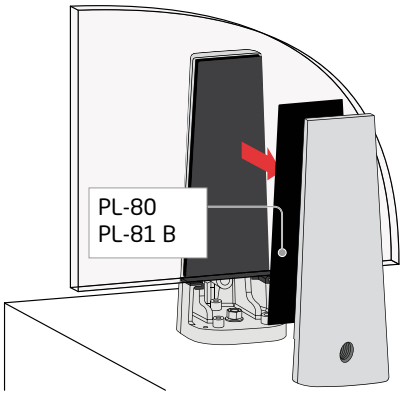

6 Serrage de la vis afin d'assurer la fixation du verre, puis mise en place du cache pour dissimuler la vis.

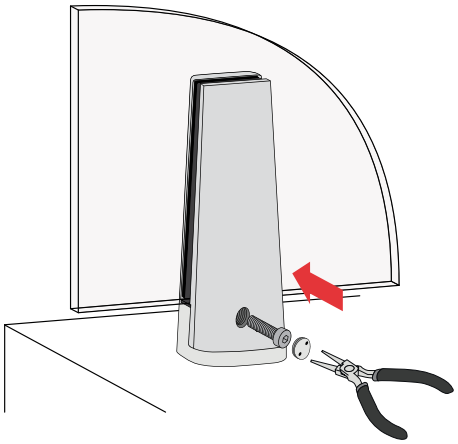

Instructions de montage GlassFit Surface **CC-780**

1 Installation de la base de la pince et réglage avec SLOT 180.

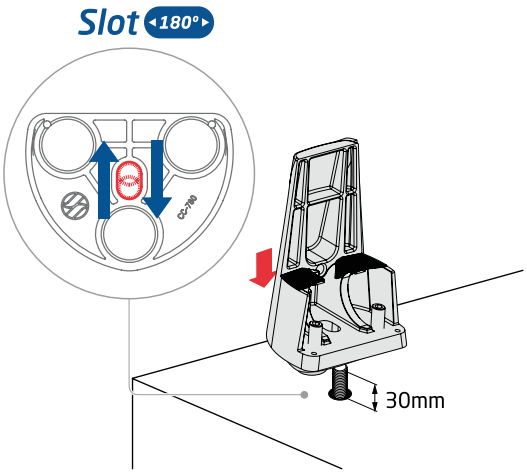

2 Nivellement de la pince à l'aide du dispositif LEVEL 3D.

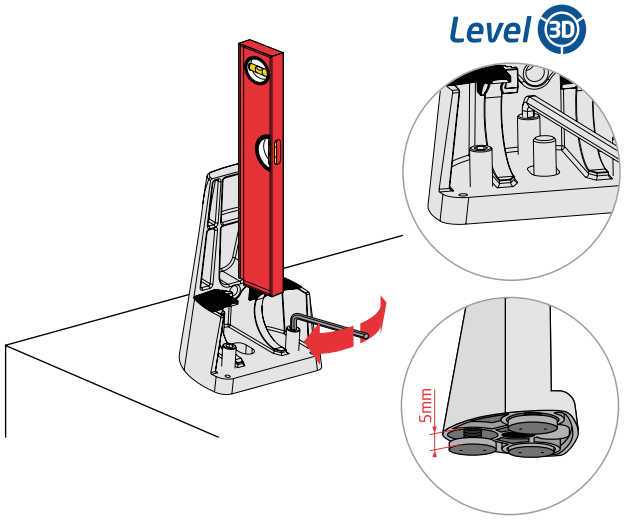

3 Serrage de l'ancrage.

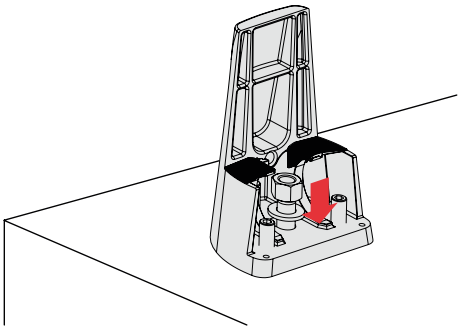

4 Installation du joint extérieur du kit de vitrage.

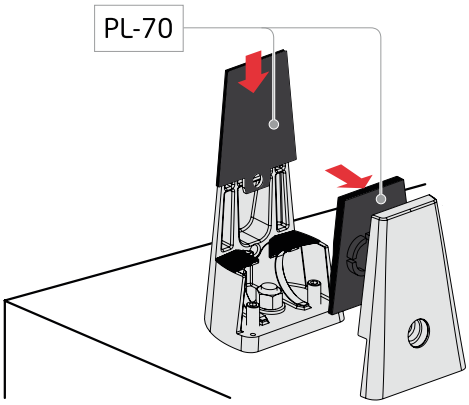

5 Une fois le verre installé, serrer la vis afin d'assurer sa fixation, puis mettre en place le cache.

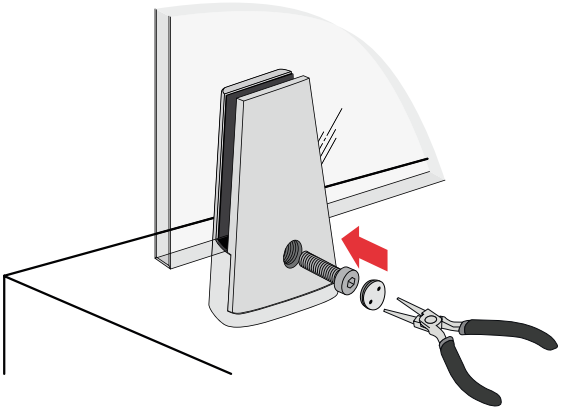

Instructions de montage GlassFit Surface **CC-782**

1 Installation de la base de la pince et réglage avec SLOT 180.

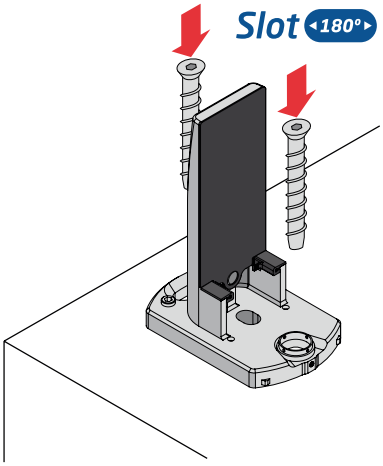

2 Nivellement de la pince à l'aide du dispositif LEVEL 3D.

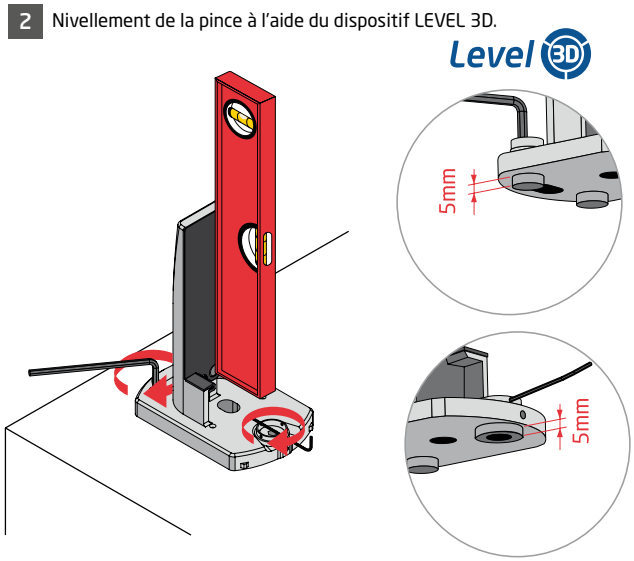

3 Serrage de l'ancrage.

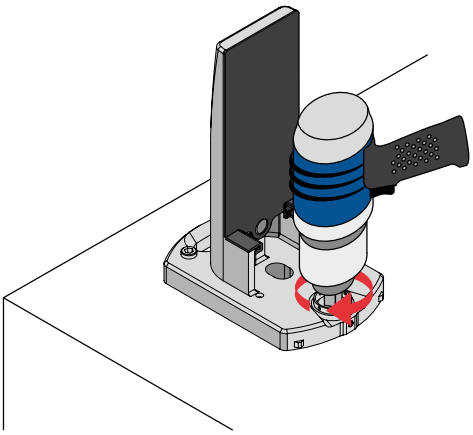

4 Mise en place du cache de la base.

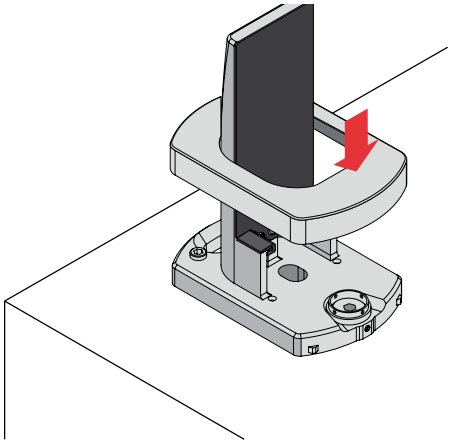

5 Une fois le verre installé, serrer la vis afin d'assurer sa fixation, puis mettre en place le cache.

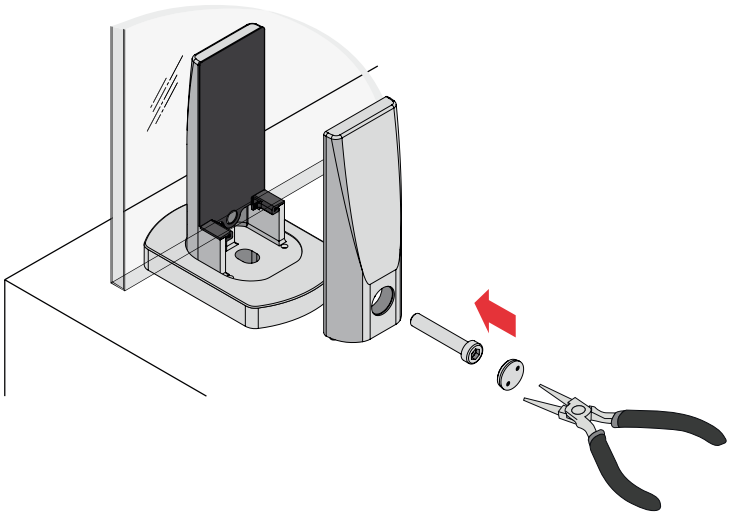

Instructions de montage GlassFit Surface **CC-791**

1 Installation de la base de la pince avec son cache, puis réglage de sa position à l'aide du système SLOT 360.

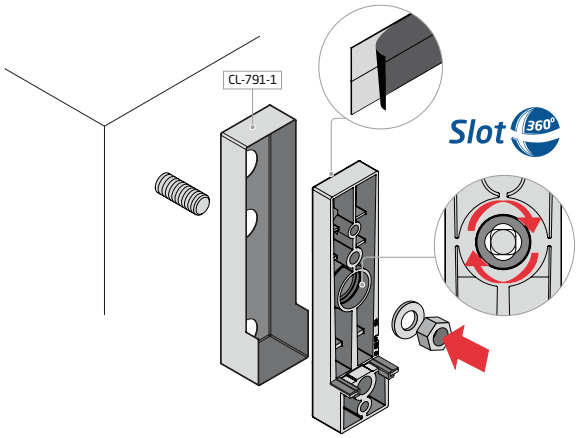

2 Nivellement de la pince à l'aide du dispositif LEVEL 2D.

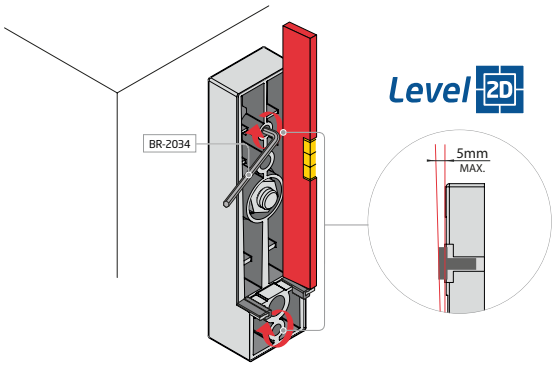

3 Installation du joint intérieur et du verre.

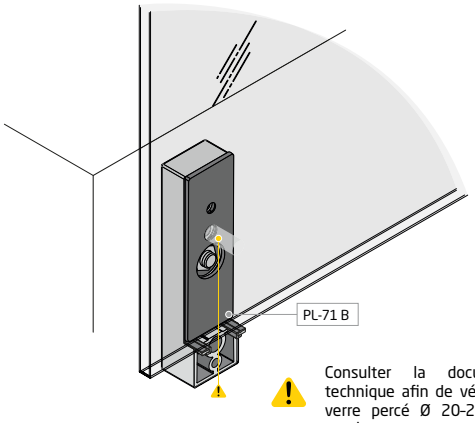

Consulter la documentation technique afin de vérifier si un verre percé Ø 20-24 mm est requis.

4 Installation du cache avec le kit de vitrage extérieur.

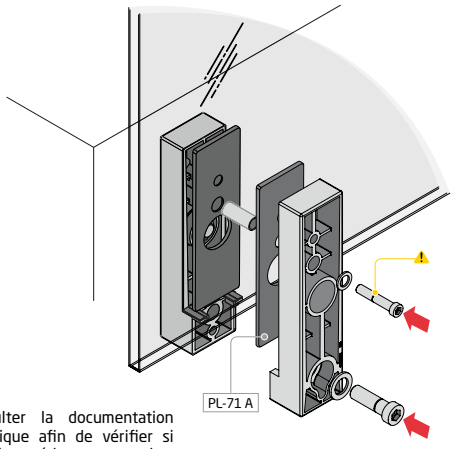

Consulter la documentation technique afin de vérifier si une vis supérieure est requise.

5 Mise en place du cache extérieur.

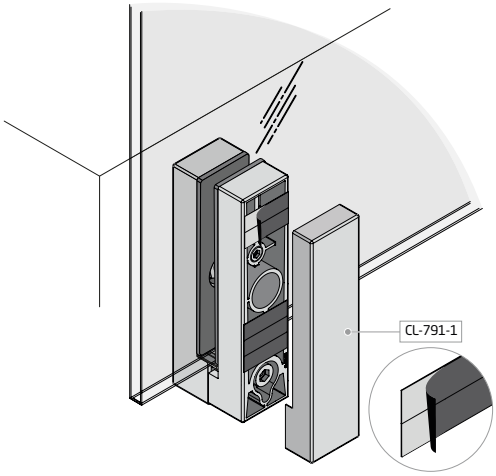

Instructions de montage GlassFit Surface **CC-772**

1 Installation de la base.
Réglage de sa position et alignement avec les autres bases à l'aide du dispositif SLOT 360.

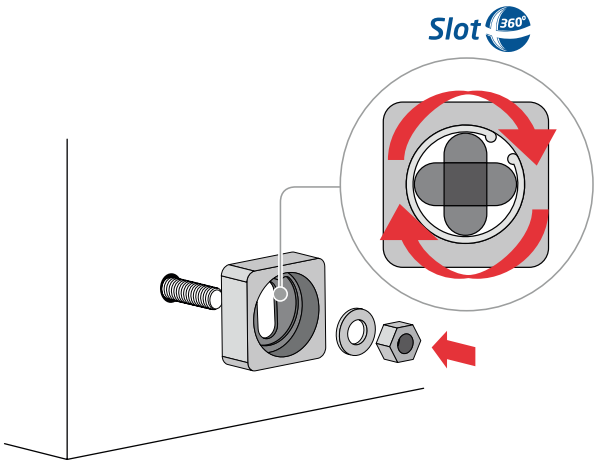

2 Visser la pièce.
Aligner les pièces entre elles à l'aide du dispositif LEVEL 2D.

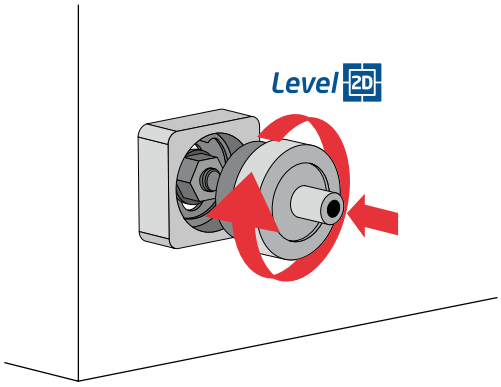

3 Mettre en place le cache et les joints intérieurs.

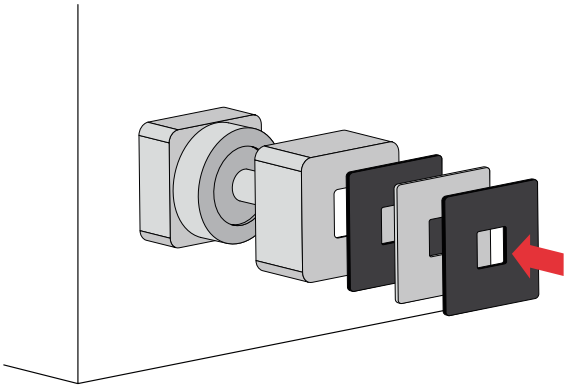

4 Mettre en place le verre et, si nécessaire, niveler à l'aide du dispositif LEVEL 2D au moyen d'une clé Allen.

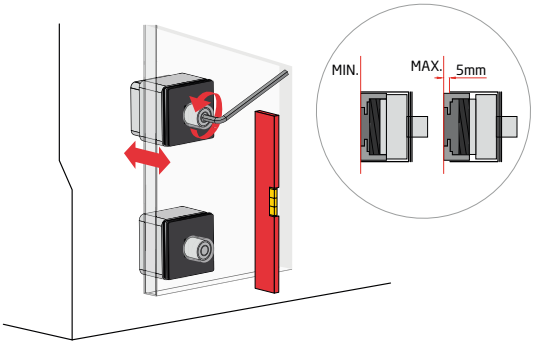

5 Mettre en place le joint extérieur et la pièce de serrage afin d'assurer la fixation du verre.

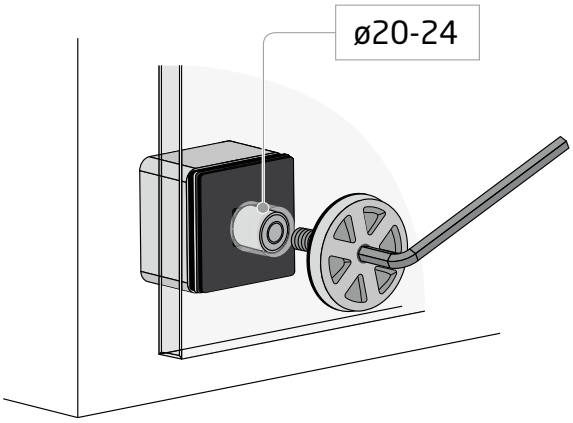

6 Fixer le cache à l'aide de la vis sans tête.

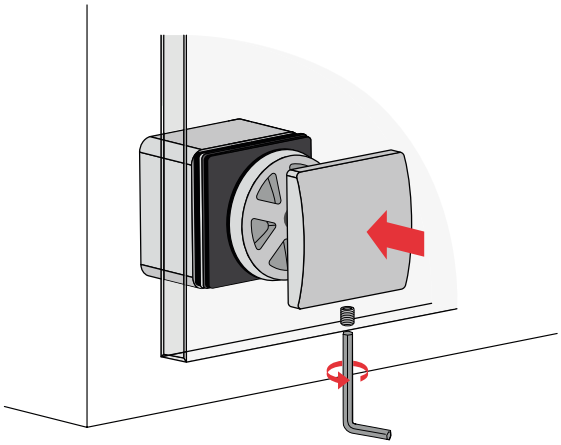

Instructions de montage
GlassFit Surface **CC-775**

1 Installation de la base.
Réglage de sa position et alignement avec les autres bases à l'aide du dispositif SLOT 360.

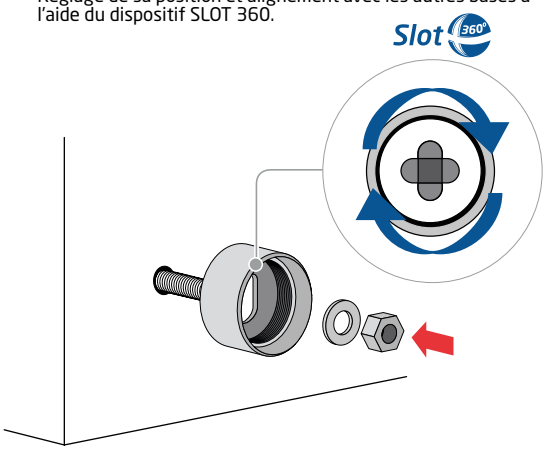

2 Visser la pièce.
Aligner les pièces entre elles à l'aide du dispositif LEVEL 2D.

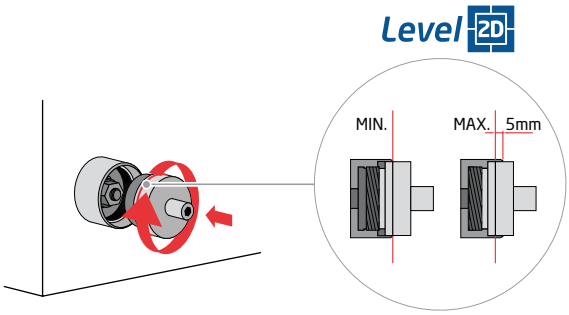

3 Mettre en place le joint intérieur.

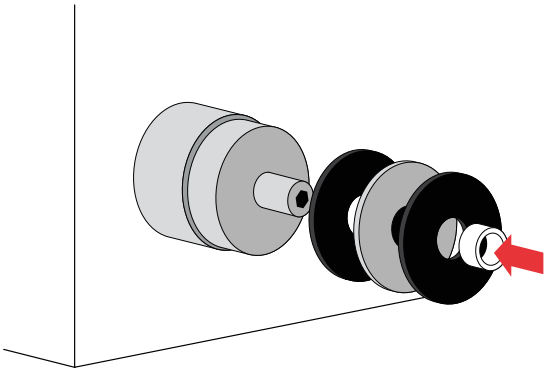

4 Mettre en place le verre et, si nécessaire, niveler à l'aide du dispositif LEVEL 2D au moyen d'une clé Allen.

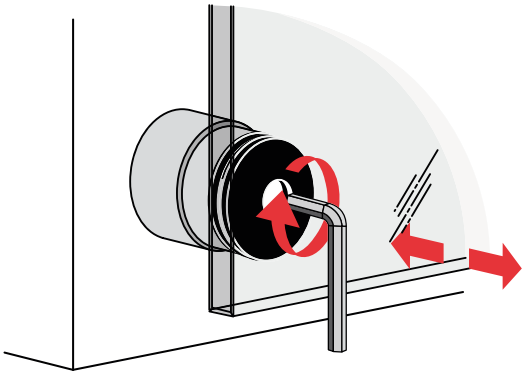

5 Mettre en place les pièces extérieures et fixer le verre avec le cache.

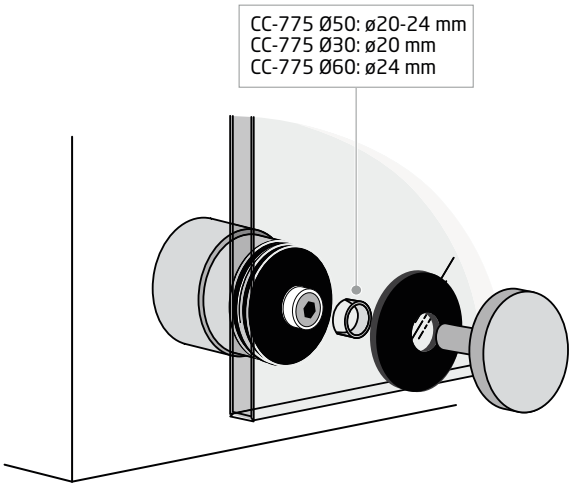

GlassFit Frame

Instructions de montage

Instructions de montage du système FB-10 pour balcon à la française, avec les indications nécessaires à sa bonne installation sur la façade, dans le cadre de la menuiserie ou entre les jambages.

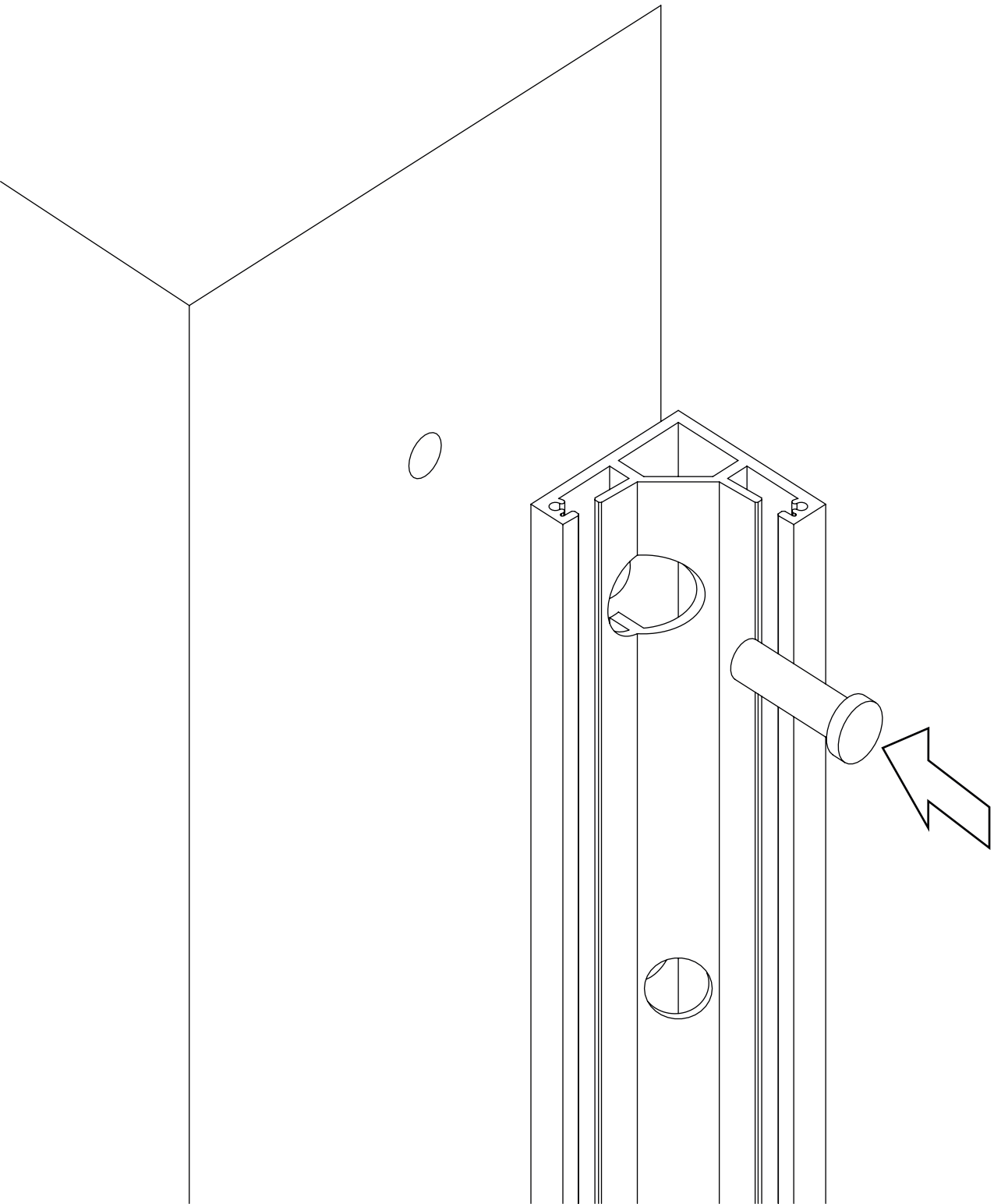

Options de montage
FB-10 Pose en façade

Installation frontale : depuis l'extérieur

1 Fixation du cache inférieur.

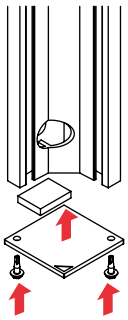

2 Ancrage partie 1.

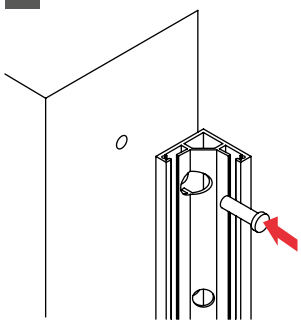

3 Mise en place du ruban LED (LED STRIP*).

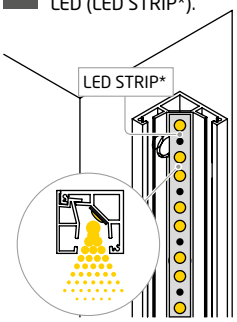

4 Mise en place du joint intérieur.

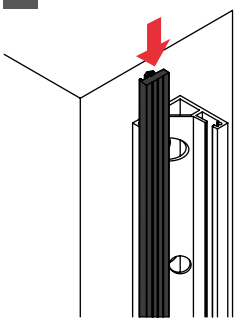

5 Installation du verre.

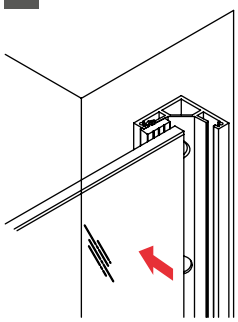

6 Mise en place de la partie 2.

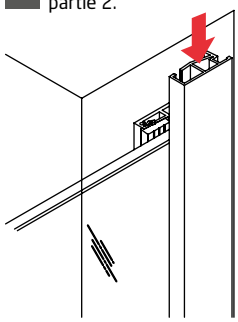

7 Fixation du verre avec le joint extérieur.

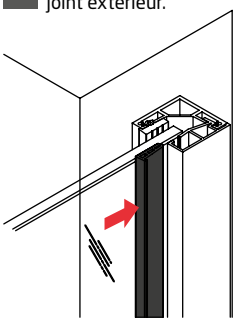

8 Mise en place du cache supérieur.

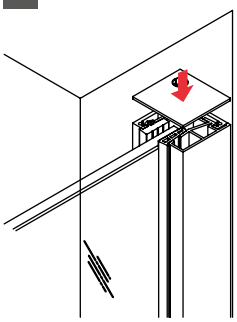

Installation frontale : depuis l'intérieur

1 Fixation du cache inférieur.

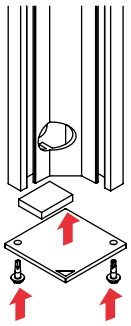

2 Ancrage partie 1.

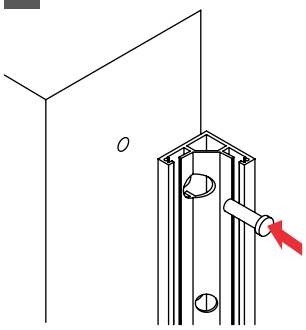

3 Mise en place du ruban LED (LED STRIP*).

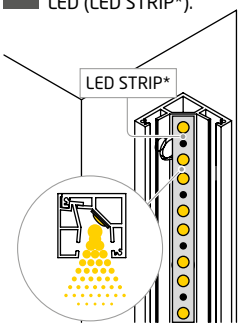

4 Mise en place du joint extérieur sur la partie 2.

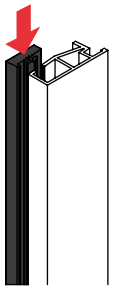

5 Installation du verre.

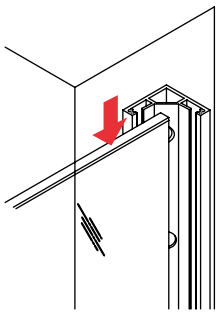

6 Emboîtement de l'ensemble formé par la partie 2 et le joint extérieur.

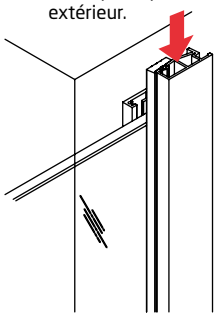

7 Fixation du verre avec le joint extérieur.

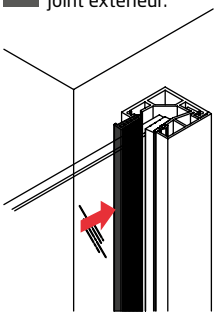

8 Mise en place du cache supérieur.

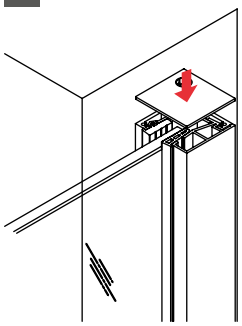

Options de montage

FB-10 Dans le cadre de la menuiserie / Entre les jambages

Installation latérale : depuis l'extérieur

1 Fixation du cache inférieur.

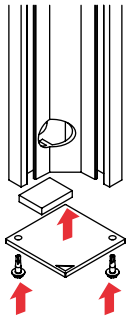

2 Ancrage partie 1.

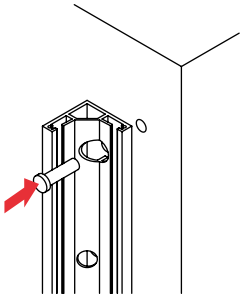

3 Mise en place du ruban LED.

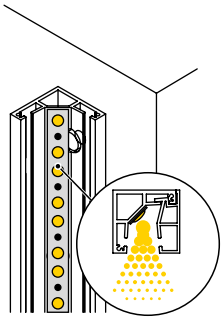

4 Mise en place du joint intérieur.

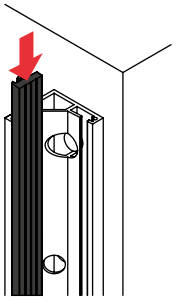

5 Installation du verre.

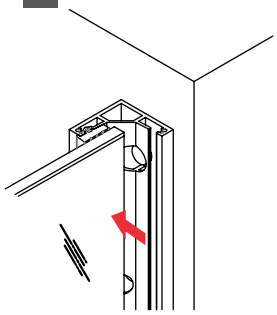

6 Mise en place de la partie 2.

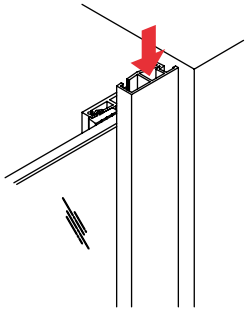

7 Fixation du verre avec le joint extérieur.

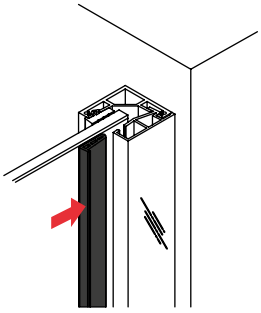

8 Mise en place du cache supérieur.

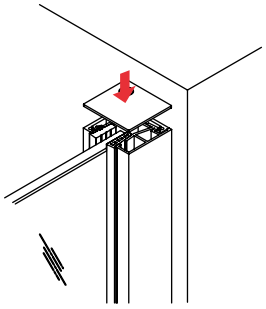

Installation latérale : depuis l'intérieur

1 Fixation du cache inférieur.

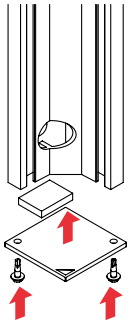

2 Ancrage partie 1.

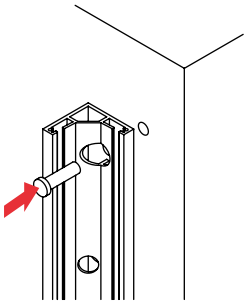

3 Mise en place du ruban LED.

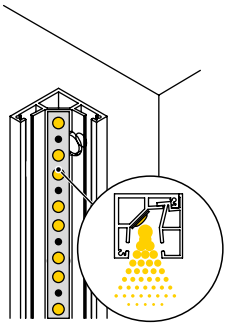

4 Mise en place du joint extérieur sur la partie 2.

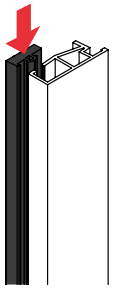

5 Installation du verre.

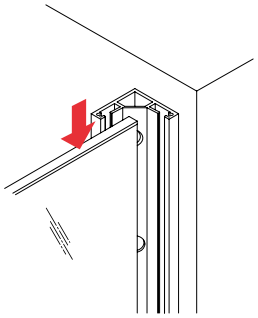

6 Emboîtement de l'ensemble formé par la partie 2 et le joint extérieur.

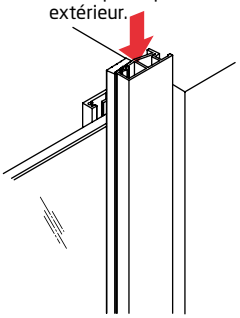

7 Fixation du verre avec le joint extérieur.

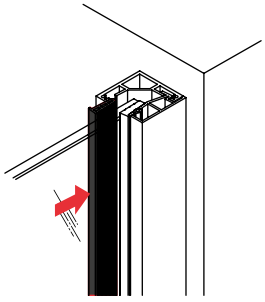

8 Mise en place du cache supérieur.

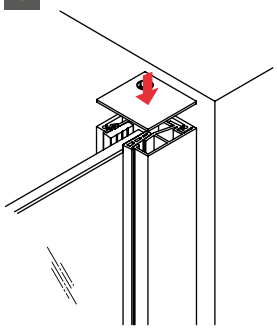

GlassFit Flow

Instructions de montage

Procédure de montage des systèmes à profilé de la gamme GlassFit Flow, avec toutes les étapes nécessaires pour garantir une insertion, une mise à niveau et un réglage correct du verre.

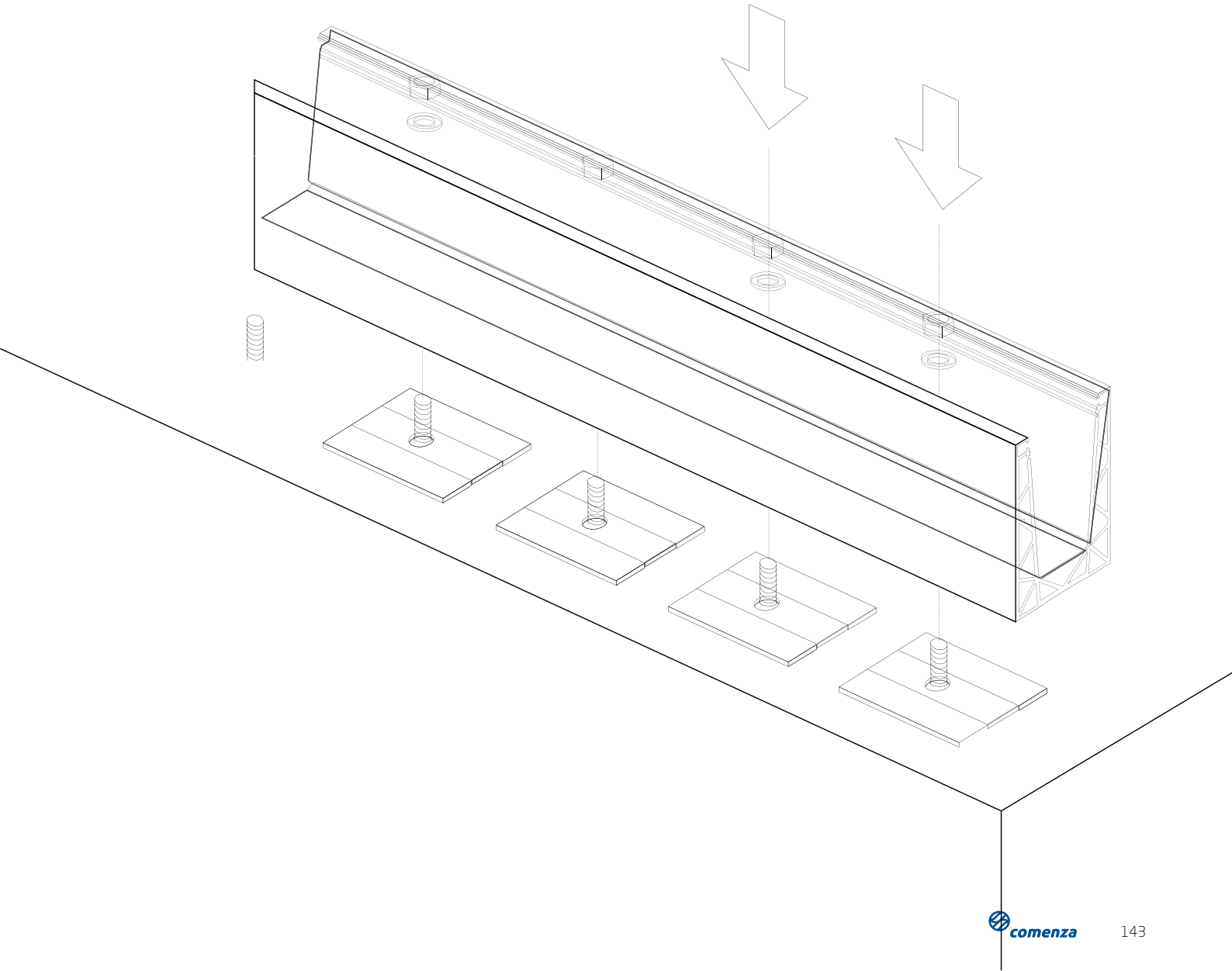

Options de montage supérieur

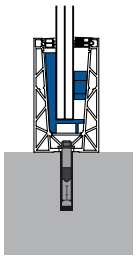

Profilé en « U » supérieur

Les solutions de montage supérieur avec profilé en « U » sont conçues pour s'adapter à différentes configurations sur dalle, offrant une installation polyvalente et précise. Leur conception facilite un réglage efficace du verre et optimise le processus de montage sur chantier, garantissant un résultat aligné, sûr et parfaitement intégré à l'ensemble.

	Montage supérieur	
	Profilé de drainage	Cale de mise à niveau
SV-1401	●	●
SV-1501		
SV-1701	●	●
SV-1801	●	
SV-1801 RX		

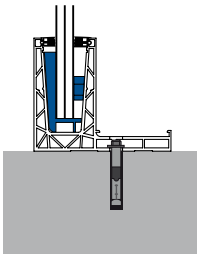

Profilé en « F » supérieur

Les solutions de montage supérieur avec profilé en « F » sont conçues pour faciliter leur intégration en rive de dalle, s'adaptant ainsi à différentes configurations de chantier. Leur conception permet une installation précise et un réglage efficace du verre, tout en optimisant le processus de montage et en garantissant un résultat propre et sûr.

	Montage supérieur			Montage supérieur inversé		
	Profilé de drainage	Habillage	Cale de mise à niveau	Profilé de drainage	Habillage	Cale de mise à niveau
SV-1403						
SV-1703	●	●		●	●	
SV-1803		●			●	

Options de montage latéral

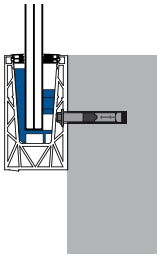

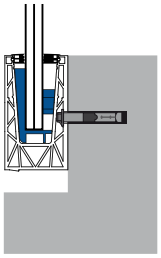

Inversé

Profilé en « U » latéral

Les solutions de montage latéral avec profilé en « U » sont conçues pour s'adapter à différentes configurations d'installation en rive de dalle, permettant d'optimiser l'espace disponible. Leur conception permet une installation précise et un réglage efficace du verre, garantissant un résultat propre et sûr.

	Montage latéral		Montage latéral inversé	
	Profilé de drainage	Habillage	Profilé de drainage	Habillage
SV-1402	●	●		
SV-1602	●	●	●	●
SV-1702	●	●	●	●
SV-1802		●		●

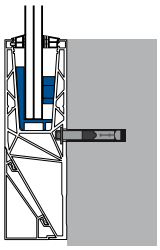

Profilé en « Y » latéral

Les solutions de montage latéral avec profilé en « Y » sont conçues pour s'adapter à des configurations constructives spécifiques, permettant une installation polyvalente en rive de dalle. Leur conception facilite un réglage précis du verre et une mise en œuvre efficace sur chantier, garantissant un résultat sûr et parfaitement intégré à l'ensemble.

	Montage latéral		Montage latéral inversé	
	Profilé de drainage	Habillage	Profilé de drainage	Habillage
SV-1404		●		
SV-1704	●	●	●	●

Instructions de montage
Profilé en « U » supérieur

1 Ancrage du profilé à la dalle. Mise en place du profilé de drainage, le cas échéant.

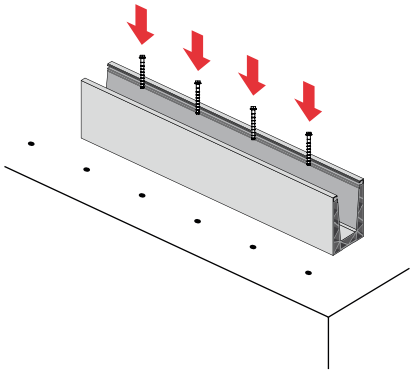

Plaque de drainage

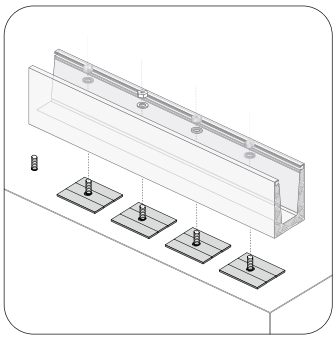

Drainage intérieur

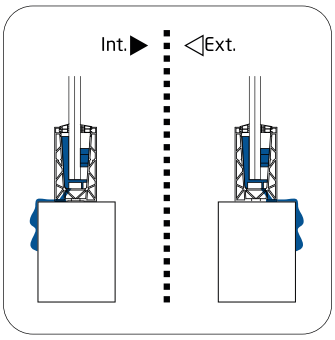

2 Mise en place de la cale de mise à niveau.

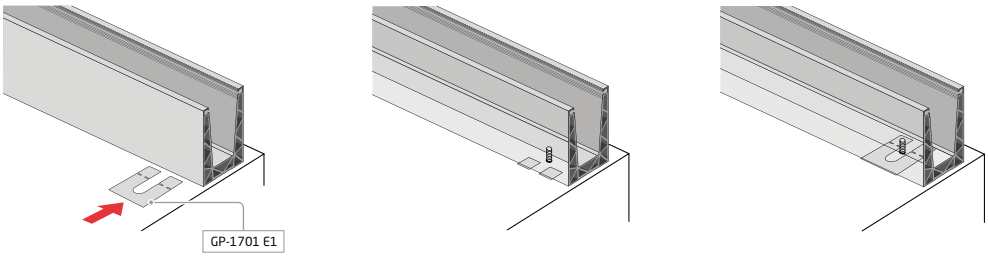

3 Mise en place de la goupille d'assemblage pour l'alignement des profilés.

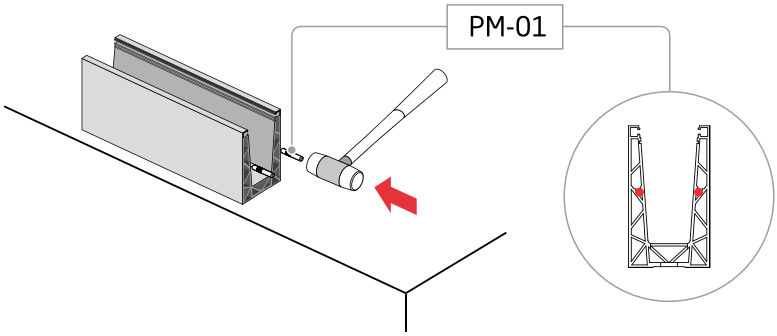

4 Collage du cache latéral.

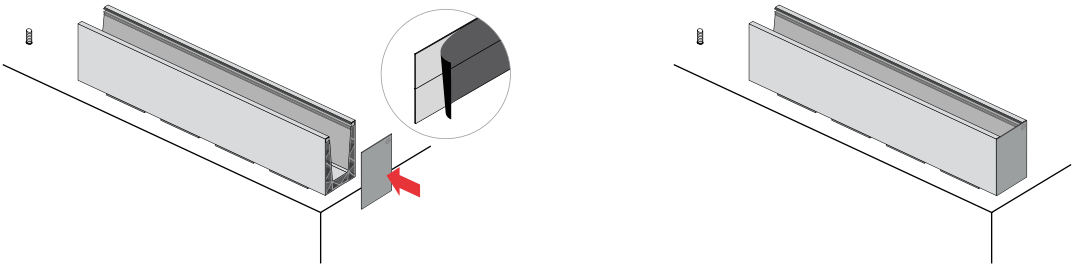

Instructions de montage
Profilé en « F » supérieur

1 Ancrage du profilé à la dalle. Mise en place du profilé de drainage, le cas échéant.

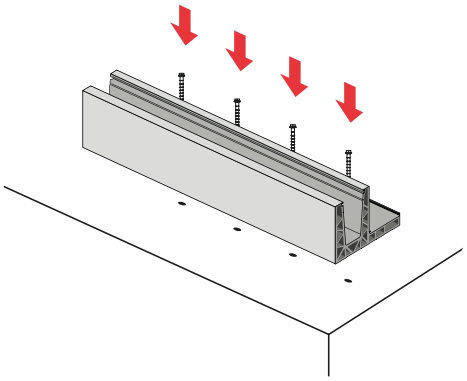

Plaque de drainage

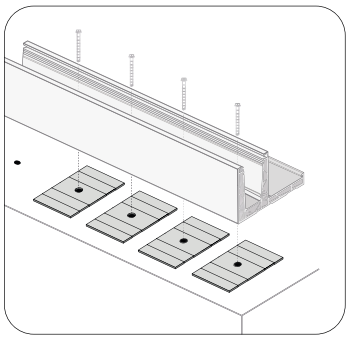

Drainage intérieur

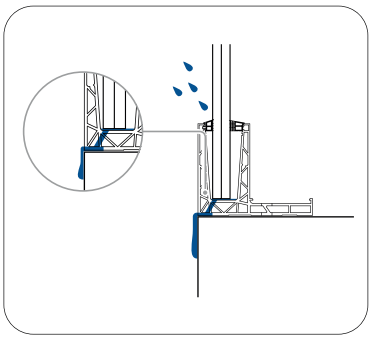

2 Mise en place de la goupille d'assemblage pour l'alignement des profilés.

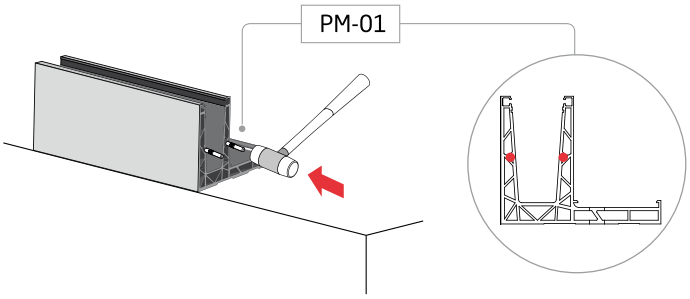

3 Installation de l'habillage.

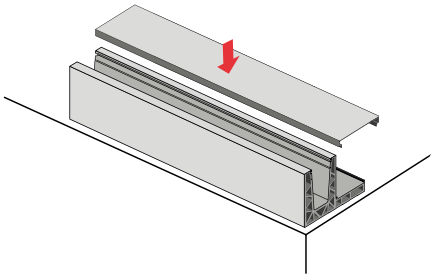

4 Installation de la finition pour façade ventilée.

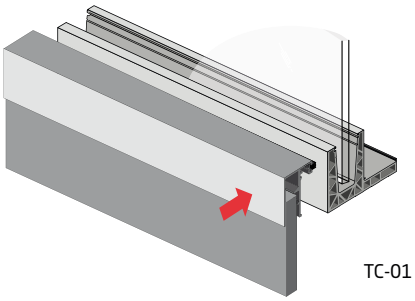

5 Collage du cache latéral.

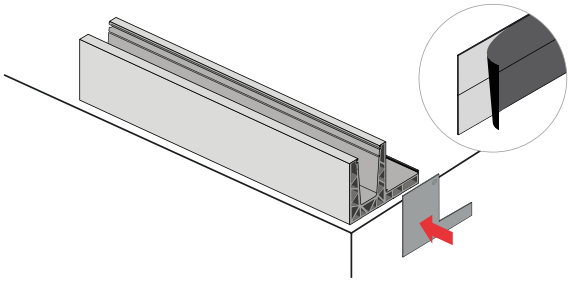

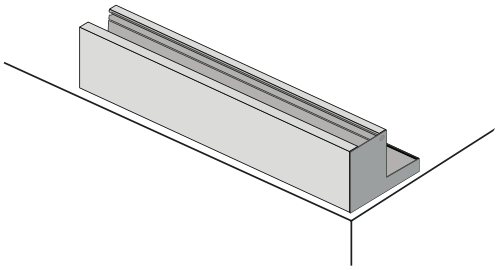

Instructions de montage
Profilé en « U » latéral

1 Ancrage du profilé à la dalle. Mise en place du profilé de drainage, le cas échéant.

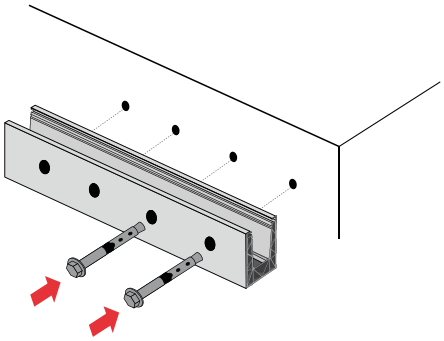

Plaque de drainage

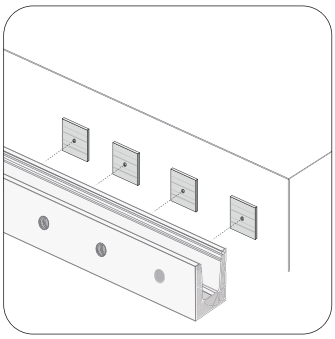

Drainage intérieur

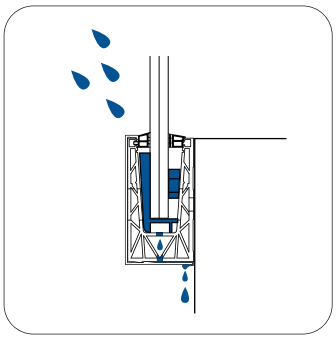

2 Mise en place de la goupille d'assemblage pour l'alignement des profilés.

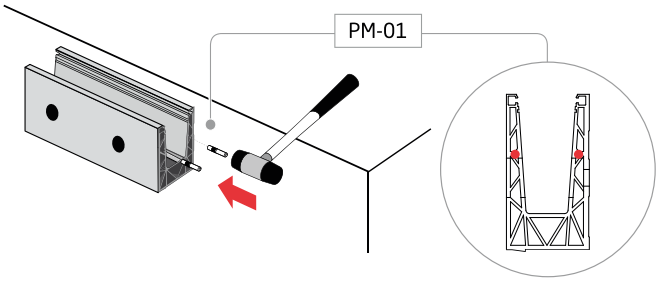

3 Installation du bouchon.

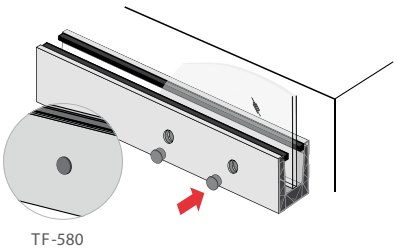

● Installation du cache latéral.

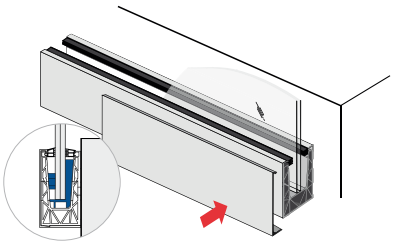

● Installation de la pièce de finition pour façade ventilée.

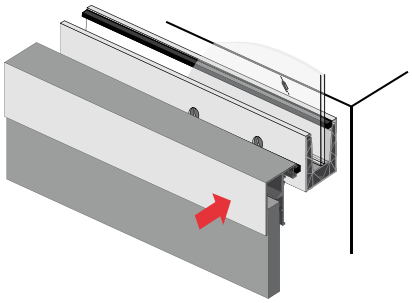

4 Collage du cache latéral.

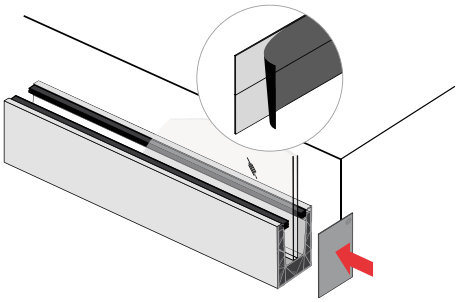

Instructions de montage
Profilé en « Y » latéral

1 Ancrage du profilé à la dalle. Mise en place du profilé de drainage, le cas échéant.

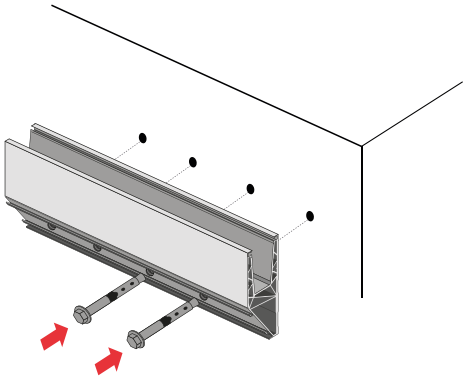

Plaque de drainage

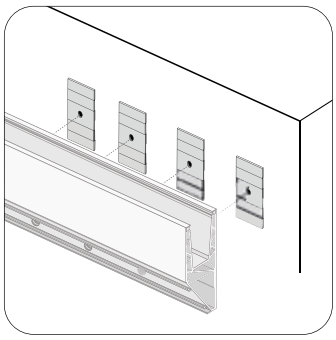

Drainage intérieur

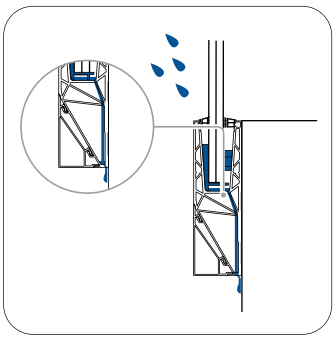

2 Mise en place de la goupille d'assemblage pour l'alignement des profilés.

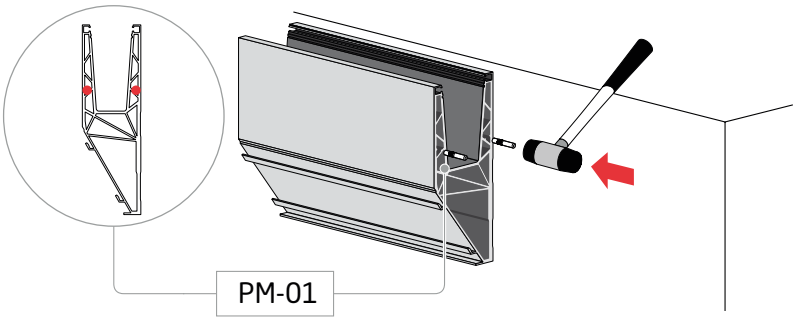

3 Installation du cache latéral.

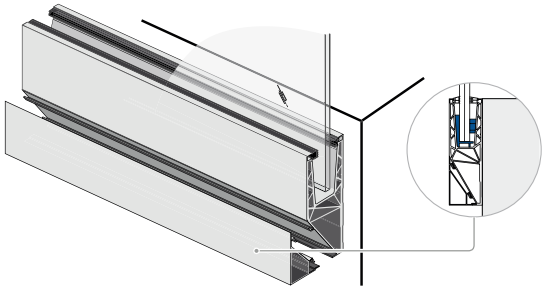

● Installation de la pièce de finition pour façade ventilée.

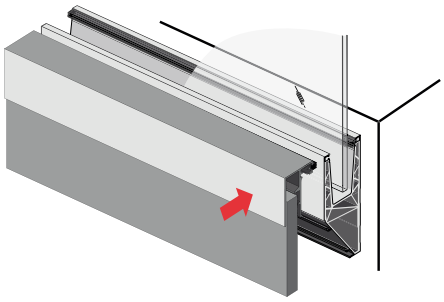

4 Collage du cache latéral.

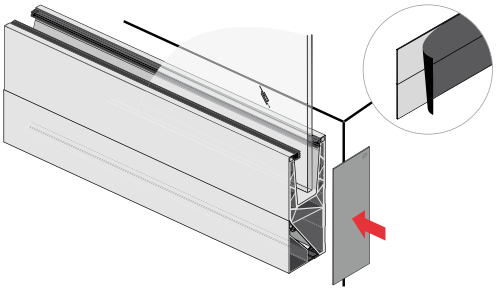

Instructions de montage
Profilé en « U » latéral inversé

1 Ancrage du profilé à la dalle. Mise en place du profilé de drainage, le cas échéant.

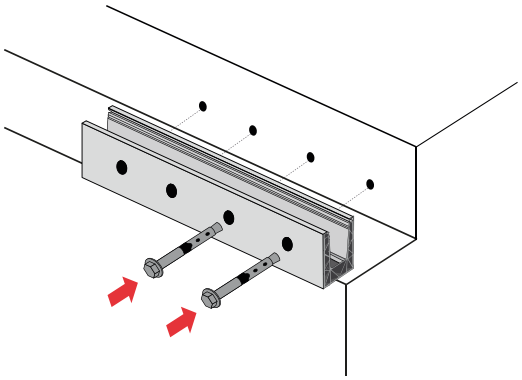

Plaque de drainage

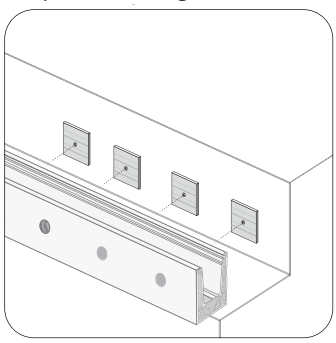

Drainage intérieur

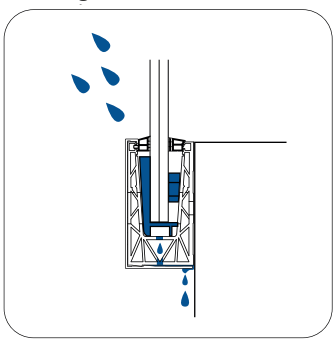

2 Mise en place de la goupille d'assemblage pour l'alignement des profilés.

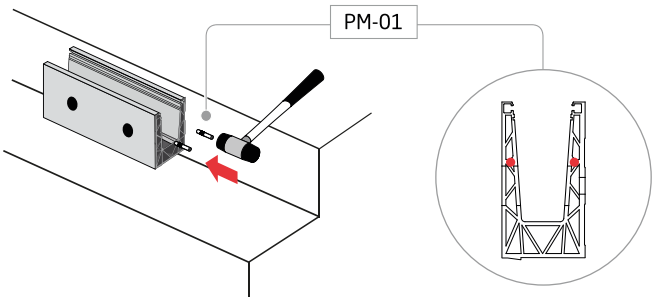

3 Installation du bouchon ou de l'habillage.

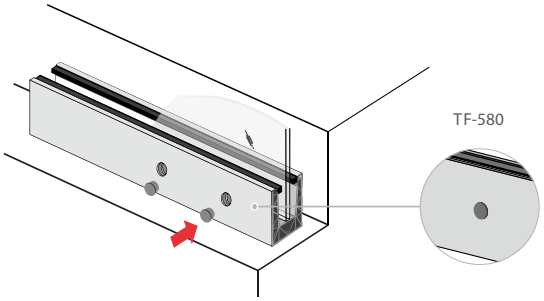

● Installation de l'habillage.

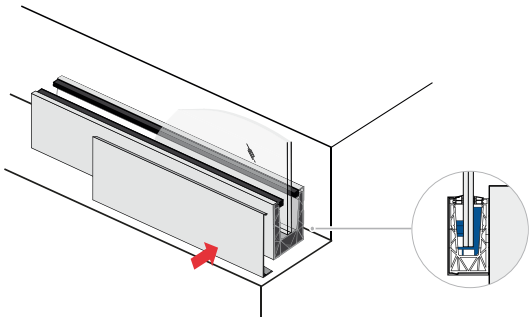

4 Installation du cache latéral.

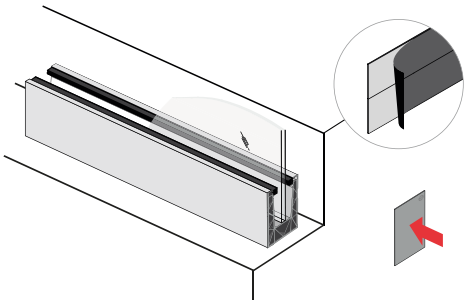

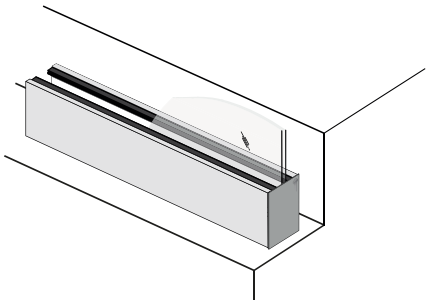

Systèmes de vitrage

Instructions de montage

Instructions de montage des systèmes de vitrage, détaillant la mise en place du verre ainsi que des éléments nécessaires à sa fixation et à son réglage.

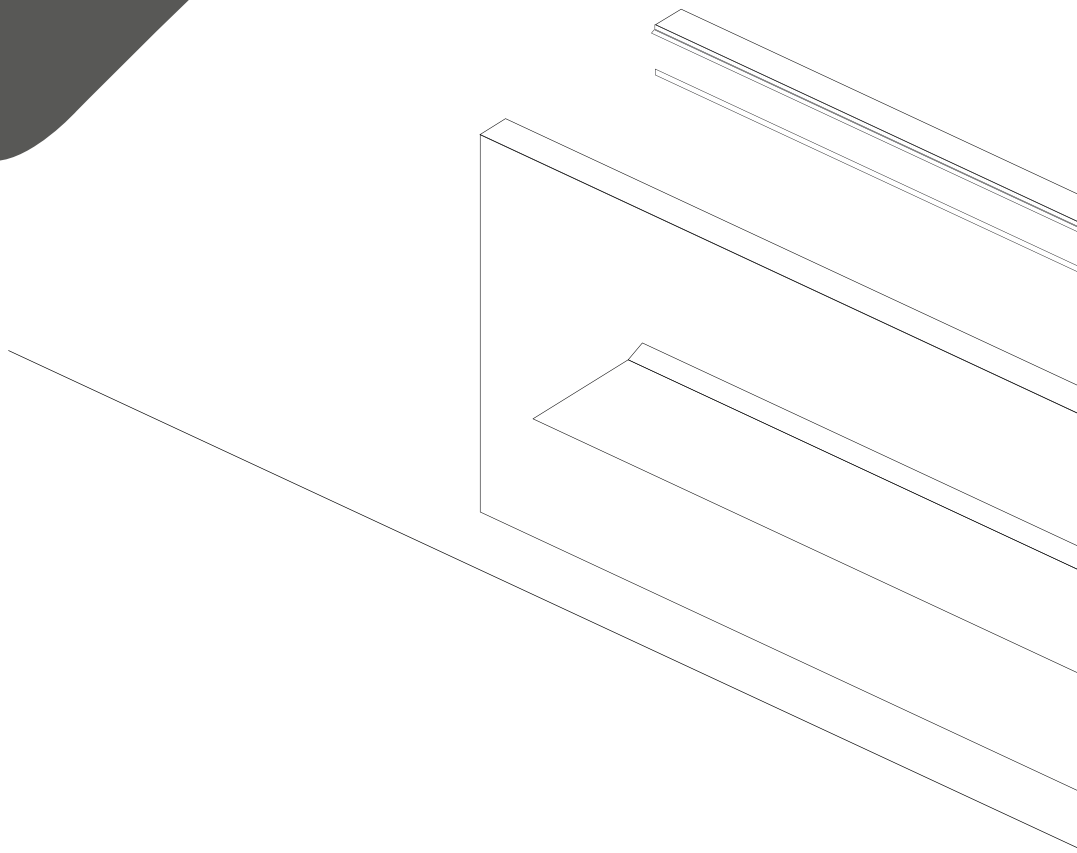

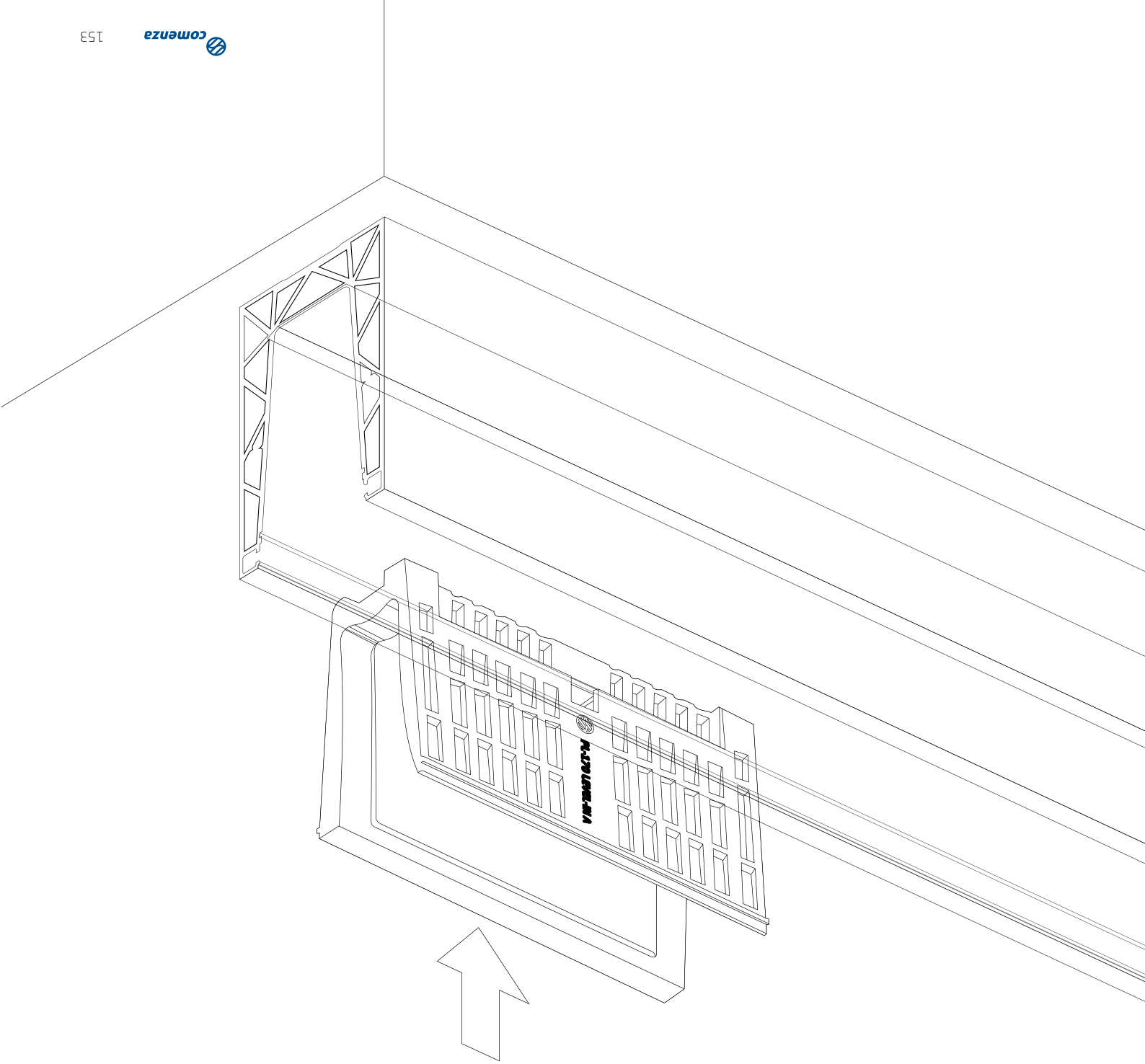

s de montage des systèmes de vitrage, détaillant la mise en place du verre ainsi que des éléments nécessaires à sa fixation et à s

Système de vitrage avec nivellement

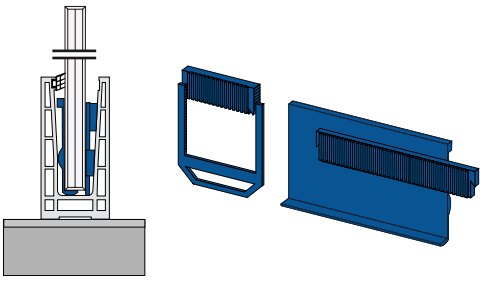

PL-14 Level In

Le système de vitrage PL-14 Level In est une solution conçue pour faciliter le nivellement et l'alignement du verre de manière rapide et précise. Son système de cales de mise à niveau, de joints et de cales permet d'effectuer efficacement les réglages sur chantier, tout en optimisant le processus d'installation et en garantissant une finition uniforme.

	PL-14 (Level-In)
SV-1401	●
SV-1402	●
SV-1403	●
SV-1404	●

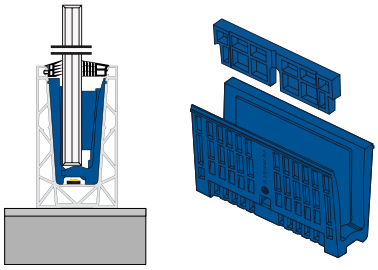

PL-170 Level In+

Le système de vitrage PL-170 Level In+ est une solution avancée conçue pour optimiser le nivellement et la fixation du verre avec une précision maximale. Son système permet de réaliser l'installation depuis l'intérieur, sans recours à des moyens auxiliaires, améliorant ainsi la sécurité sur chantier. De plus, l'indépendance entre le nivellement et la fixation garantit un réglage précis du verre, tout en optimisant les délais et les coûts d'installation.

	PL-170 (Level-In+ KIT)
SV-1602	●
SV-1701	●
SV-1702	●
SV-1703	●
SV-1704	●

Système de vitrage sans nivellement

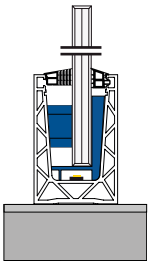

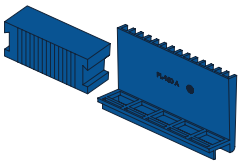

PL-150 / PL-170 / PL-180

	PL-150 KIT	PL-170 KIT	PL-170 IC KIT	PL-170 KIT-S	PL-170 IC KIT-S	PL-170 PT KIT	PL-170 PT KIT-S	PL-180
SV-1501	●							
SV-1602		●	●	●	●	●		
SV-1701		●		●				
SV-1702		●	●	●	●	●	●	
SV-1703		●				●	●	
SV-1704		●				●	●	
SV-1801								●
SV-1801 RX								●
SV-1802								●
SV-1803								●

1 Mise en place des cales.

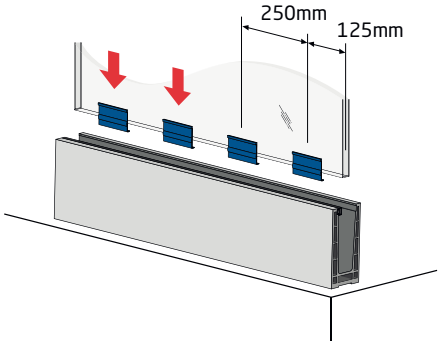

2 Mise en place du joint extérieur.

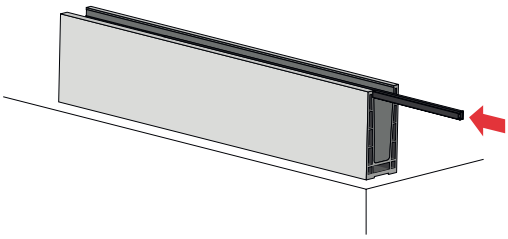

3 Mise en place du verre, incliné vers l'extérieur.

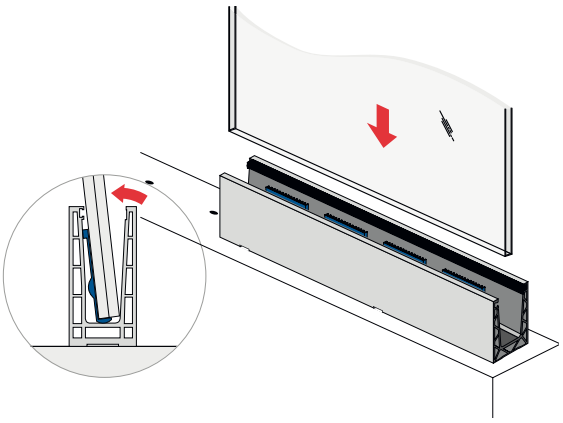

4 Mise en place des cales inférieures.

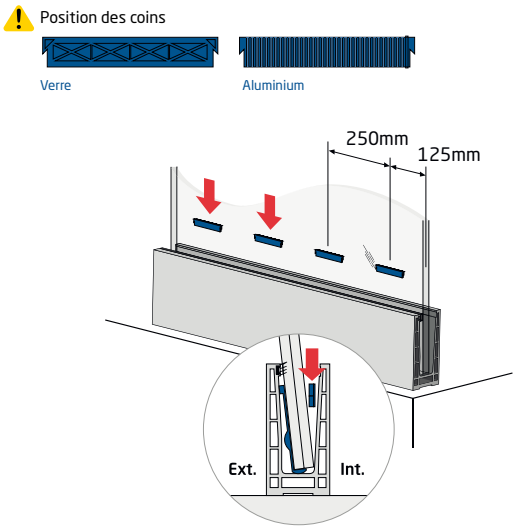

5 Mise en place des cales supérieures.

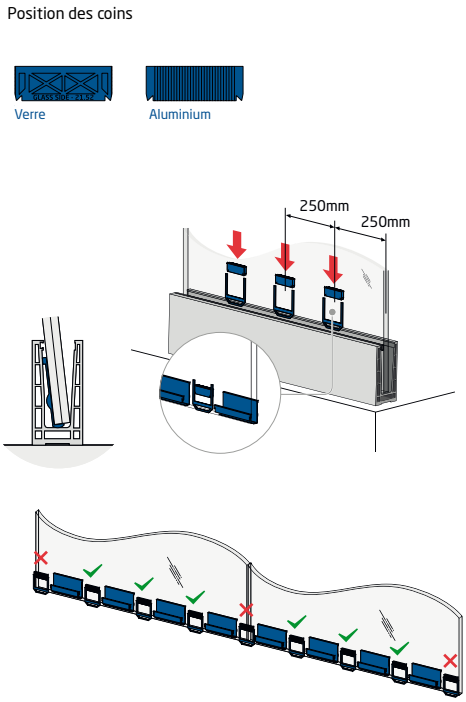

Instructions d'installation
PL-14 Level-In

Description de la procédure complète d'installation du système de nivellement PL-14 Level In. Les étapes d'installation sont communes aux systèmes SV-1401, SV-1402, SV-1403 et SV-1404. Les différences entre les profilés figurent exclusivement dans les tableaux techniques propres à chaque système.

6 Enfoncer les cales inférieures jusqu'au nivellement du verre.

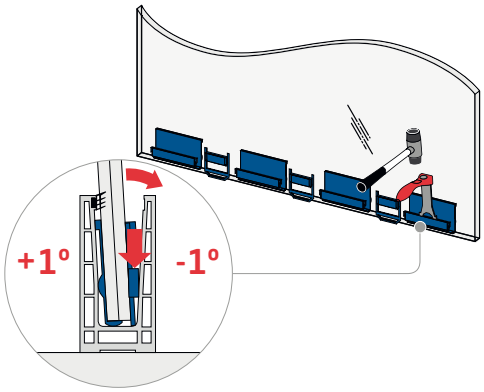

7 Enfoncer les cales supérieures jusqu'à assurer la fixation du verre.

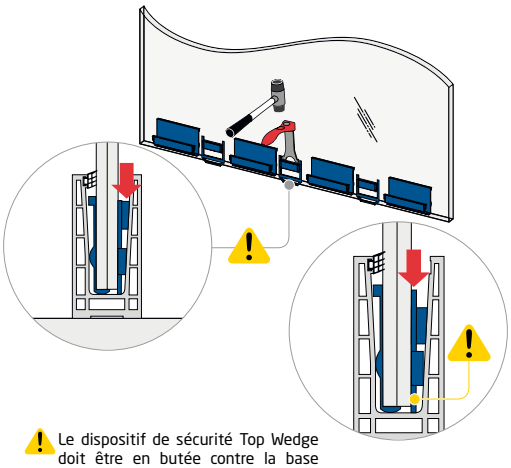

⚠ Le dispositif de sécurité Top Wedge doit être en butée contre la base intérieure du profilé.

8 Mise en place du joint intérieur.

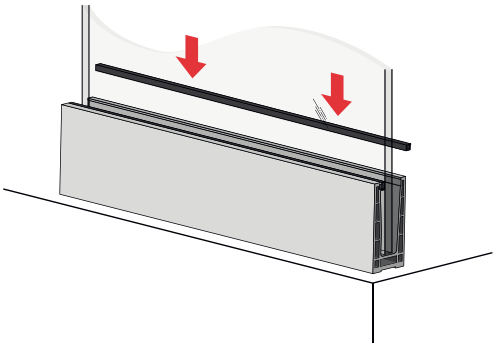

9 Mise en place du joint entre les verres.

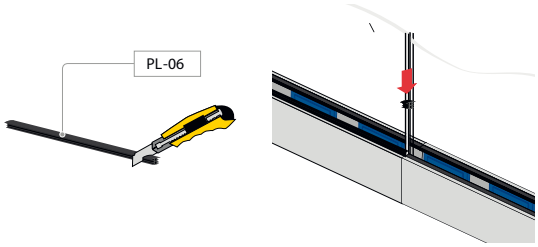

***** Installation du dispositif MD-01 afin d'éviter le glissement du verre dans les installations comportant des sections inclinées.

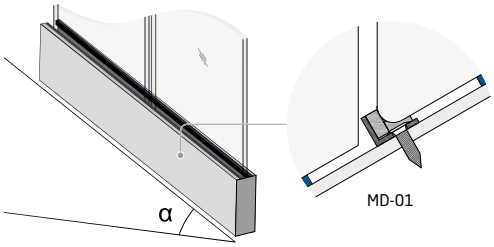

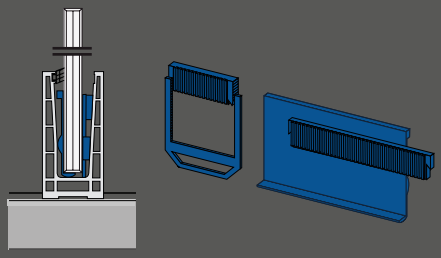

Outils nécessaires à l'installation

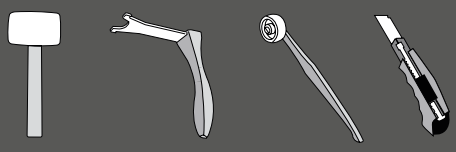

1 1Installation du ruban LED.

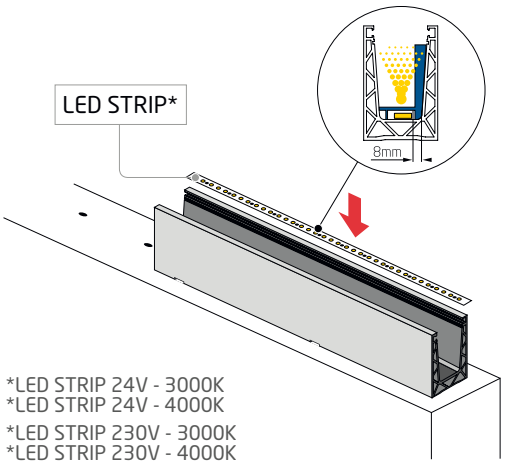

*LED STRIP 24V - 3000K
*LED STRIP 24V - 4000K

*LED STRIP 230V - 3000K
*LED STRIP 230V - 4000K

*LED COB STRIP 230V - 3000K
*LED COB STRIP 230V - 4000K

2 Mise en place des cales.

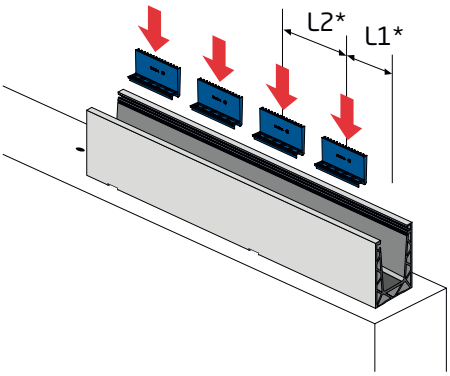

3 Mise en place du joint extérieur.

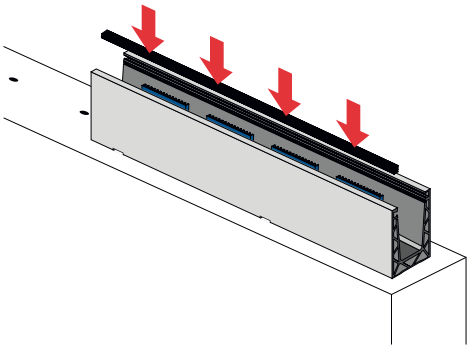

4 Installation du verre.

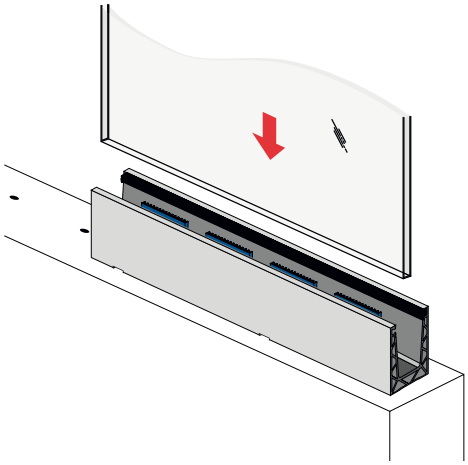

Instructions d'installation

PL-150 / PL-170 PL-180 KIT

Description de la procédure complète d'installation des kits de vitrage PL-150, PL-170 et PL-180.

Les étapes d'installation sont communes à tous les kits et aux profilés compatibles.

5 Mise en place des coins et fixation du verre.

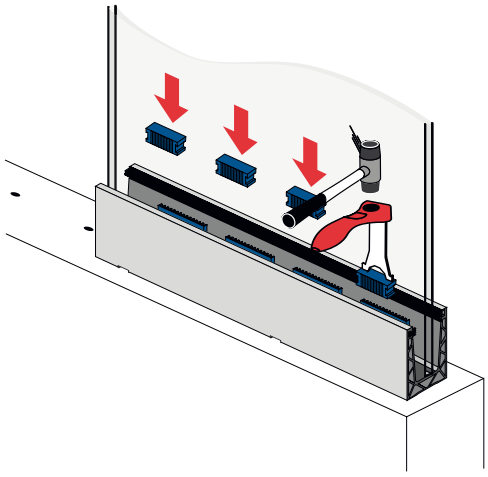

6 S'il est nécessaire de corriger la position du verre, retirer les coins.

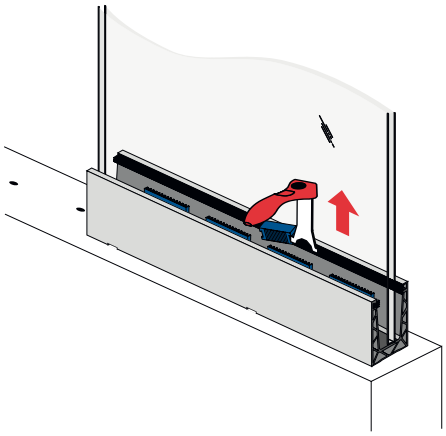

7 Mise en place du joint intérieur.

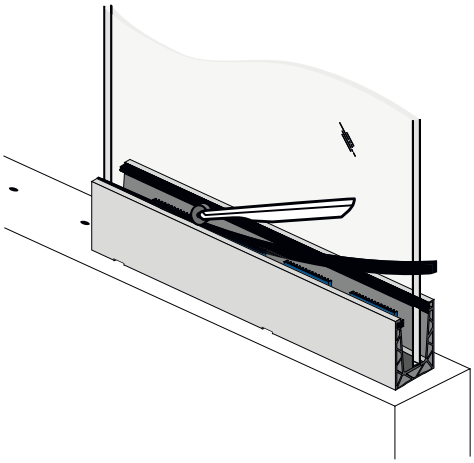

8 Installation du joint entre les verres.

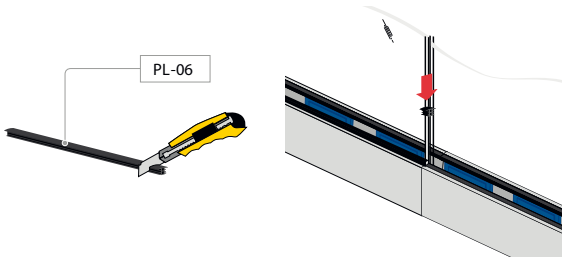

* Installation du dispositif MD-02 L et MD-02 R afin d'éviter le glissement du verre dans les installations comportant des sections inclinées.

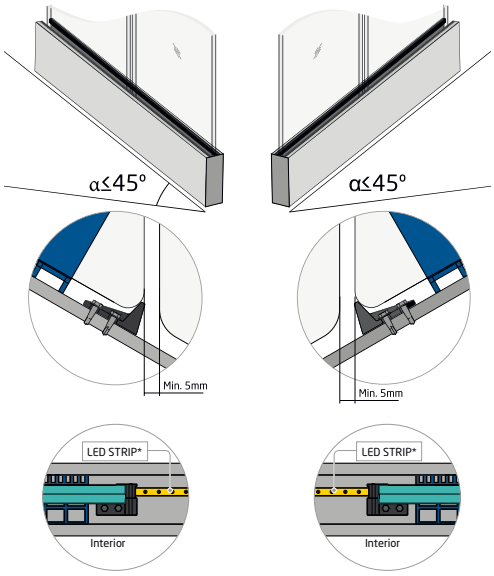

Pour chaque panneau de verre, toutes les cales de vitrage doivent être installées à la même profondeur afin de garantir une répartition uniforme du serrage sur le verre.

Compatible avec un éclairage LED

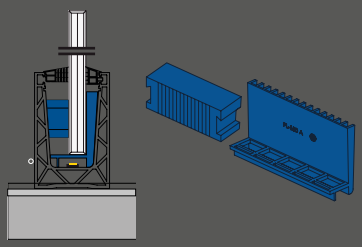

Outils nécessaires à l'installation

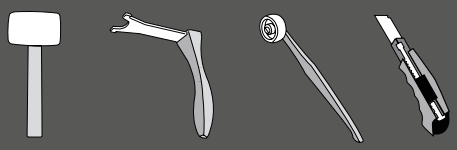

1 Installation du système d'éclairage LED STRIP*.

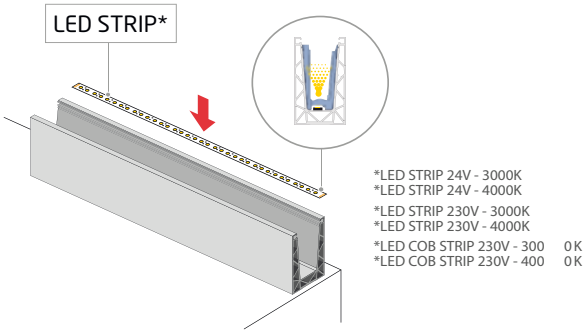

2 Installation de tous les ensembles A-B (préassemblés), espacés de 250 mm et alignés avec les ancrages (également espacés de 250 mm). Sur les profilés avec usinage intérieur, veiller à ce que la vis de réglage ne coïncide pas avec l'usinage.
Sur les pentes et les tronçons inclinés, une fois installés, les ensembles restent maintenus dans leur position.

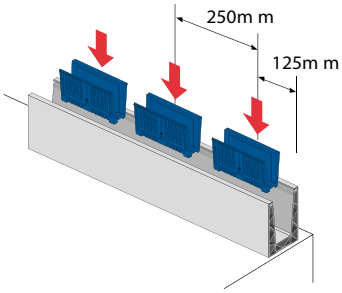

3 Mise en place du joint extérieur.
Nous recommandons de l'installer de haut en bas. À titre facultatif, pour faciliter l'installation, humidifier le joint avec une solution savonneuse.

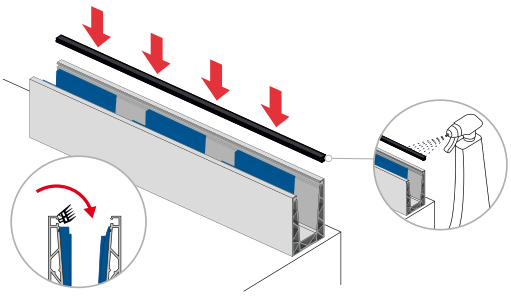

4 Installation du verre.

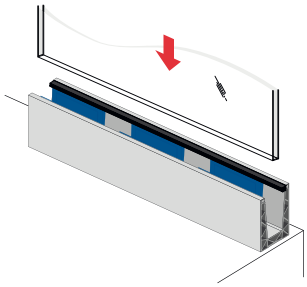

5 Mettre en place toutes les cales (C) afin de préfixer le verre et de le faire reposer sur la pièce de nivellement (B), à l'aide d'une feuille plastique.

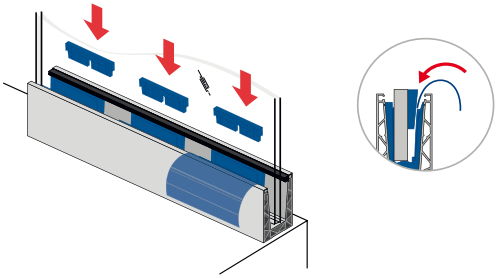

6 Ajuster successivement chacune des pièces en tournant la vis, jusqu'à ce que le verre soit parfaitement vertical.
Rotation dans le sens horaire --> nivellement vers l'intérieur
Rotation dans le sens antihoraire --> nivellement vers l'extérieur.
Vérifier que le réglage de chacun des kits est identique afin d'éviter toute torsion du verre.

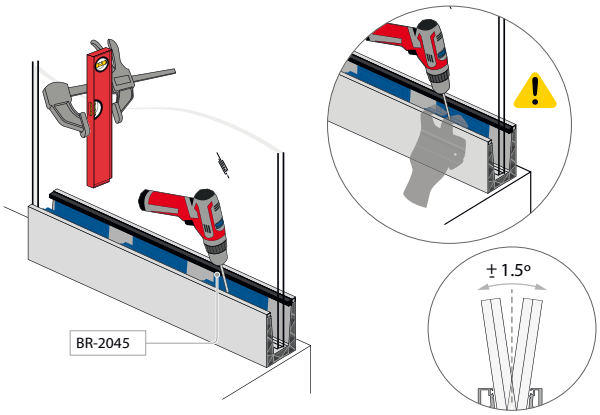

Pour niveler le verre, utiliser un niveau maintenu à l'aide d'un serre-joint, puis enfoncer le coin afin d'éliminer le jeu créé entre le verre et le kit lorsque la pièce B coulisse pendant le nivellement. Une fois le nivellement effectué, serrer légèrement le coin et vérifier la stabilité du verre ; s'il se désaligne, répéter le réglage sans desserrer le coin.

Instructions d'installation
PL-170 Level-IN+

Description de la procédure complète d'installation du système de nivellement PL-170 LEVEL-IN+. Les étapes d'installation sont communes aux systèmes SV-1602, SV-1701, SV-1702, SV-1703 et SV-1704. Les différences entre les profilés figurent exclusivement dans les tableaux techniques propres à chaque système.

7 Tronçon suivant.
Comme indiqué aux étapes 2 et 3, installer les pièces dans leur position définitive en respectant un entraxe de 250 mm, au droit des ancrages et, pour les profilés avec usinage intérieur, en veillant à ce que la vis de réglage ne coïncide pas avec l'usinage.

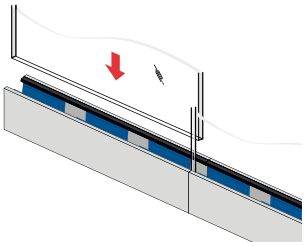

8 Deuxième verre.
Observer le nivellement des deux vitrages avec le système Level In+, ainsi que le déplacement du verre au fur et à mesure de la rotation du tournevis.

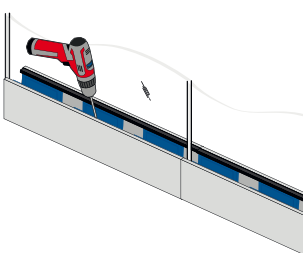

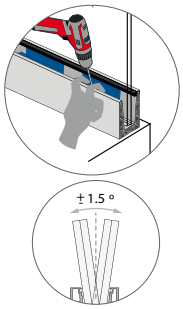

9 Deuxième verre
Une fois tous les vitrages alignés, procéder au serrage final de tous les coins.

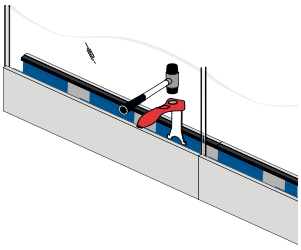

10 Mise en place du joint intérieur (E). Selon l'épaisseur du verre, il peut être nécessaire de retirer une ou plusieurs parties détachables du joint.

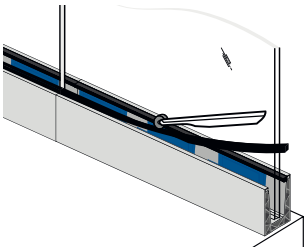

11 Installation du joint entre les verres.

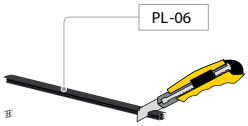

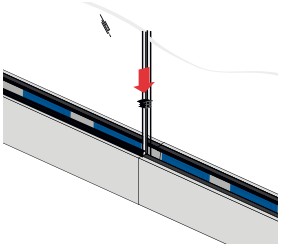

12 MD-02 L, MD-02 R
Dispositif de sécurité destiné à empêcher le glissement du verre lors de l'installation du garde-corps sur une surface inclinée.

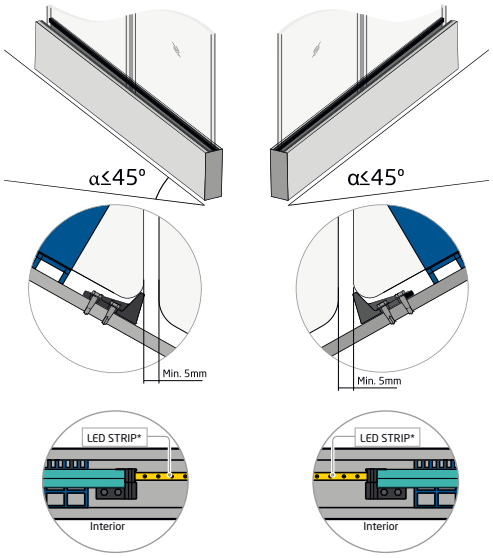

Sur chaque panneau de verre, toutes les cales et le profilé en « U » de vitrage doivent être installés à la même profondeur, afin de garantir une répartition uniforme du serrage sur le verre.

Outils nécessaires à l'installation

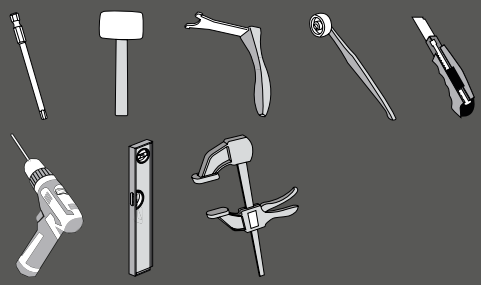

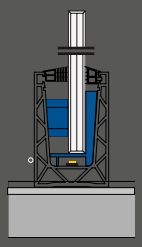

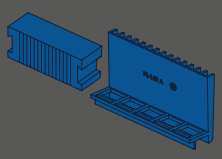

Mains courantes

Instructions de montage

Installation des systèmes de mains courantes, avec les indications nécessaires au montage des supports, des tubes et des éléments de fixation, afin de garantir une finition impeccable et une fixation durable.

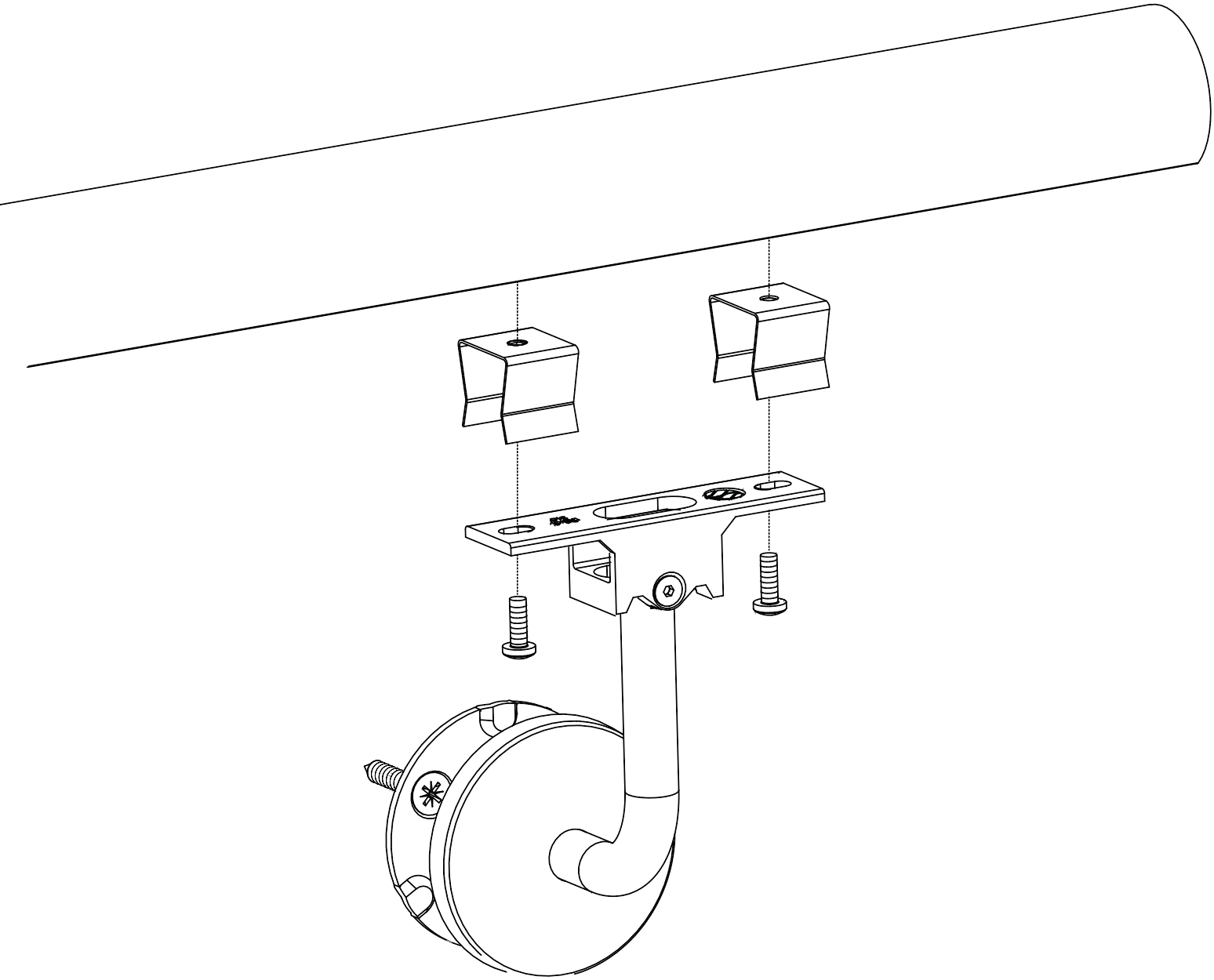

Instructions d'installation
Tube et accessoires en « U »

Installation **AV-605**

1

2

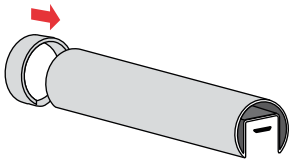

3

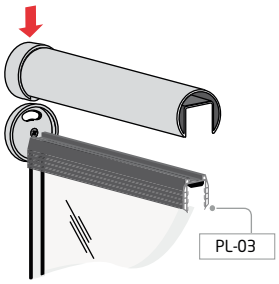

4

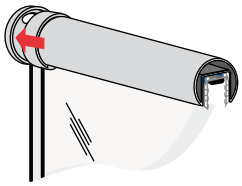

5

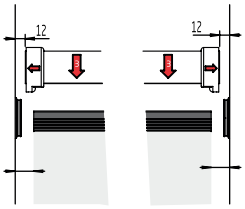

6

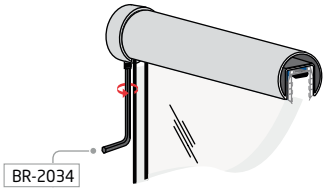

Installation **SV-1260 / SV-1255**

1

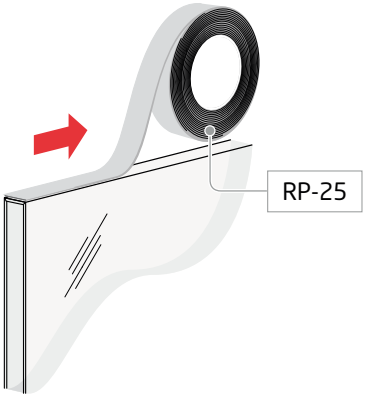

2

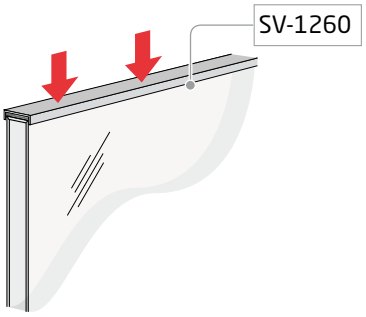

Instructions d'installation
Pinces de jonction

Installation **CC-736**

1

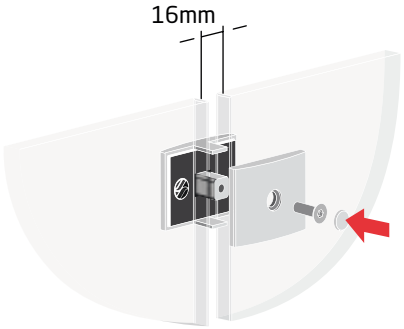

Installation **CC-737**

2

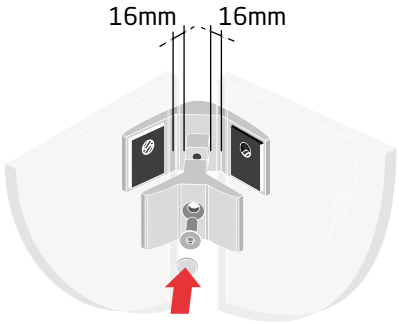

Installation **CC-735**

1

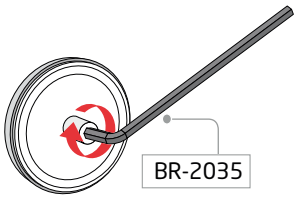

2

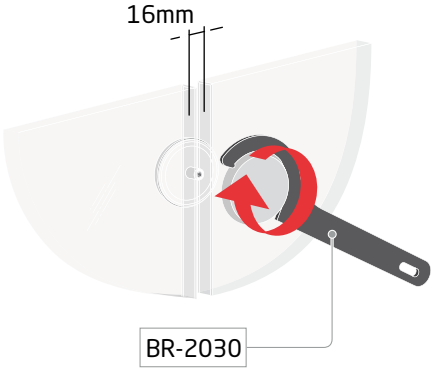

Instructions d'installation
DecoLed

1

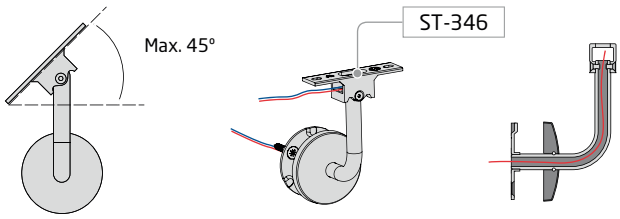

2 Deux pièces AL-00 par mètre linéaire.

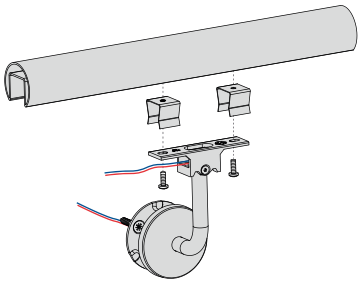

3 Perceuse avec foret à métaux Ø 3 mm.

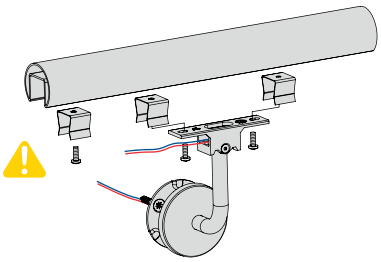

4

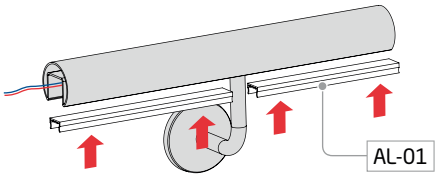

5

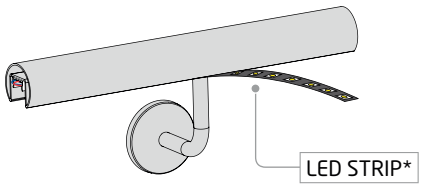

*LED STRIP 24V - 3000K
*LED STRIP 24V - 4000K

*LED STRIP 230V - 3000K
*LED STRIP 230V - 4000K

*LED COB STRIP 230V - 3000K
*LED COB STRIP 230V - 4000K

6

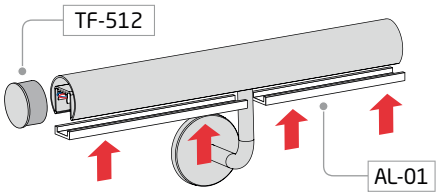

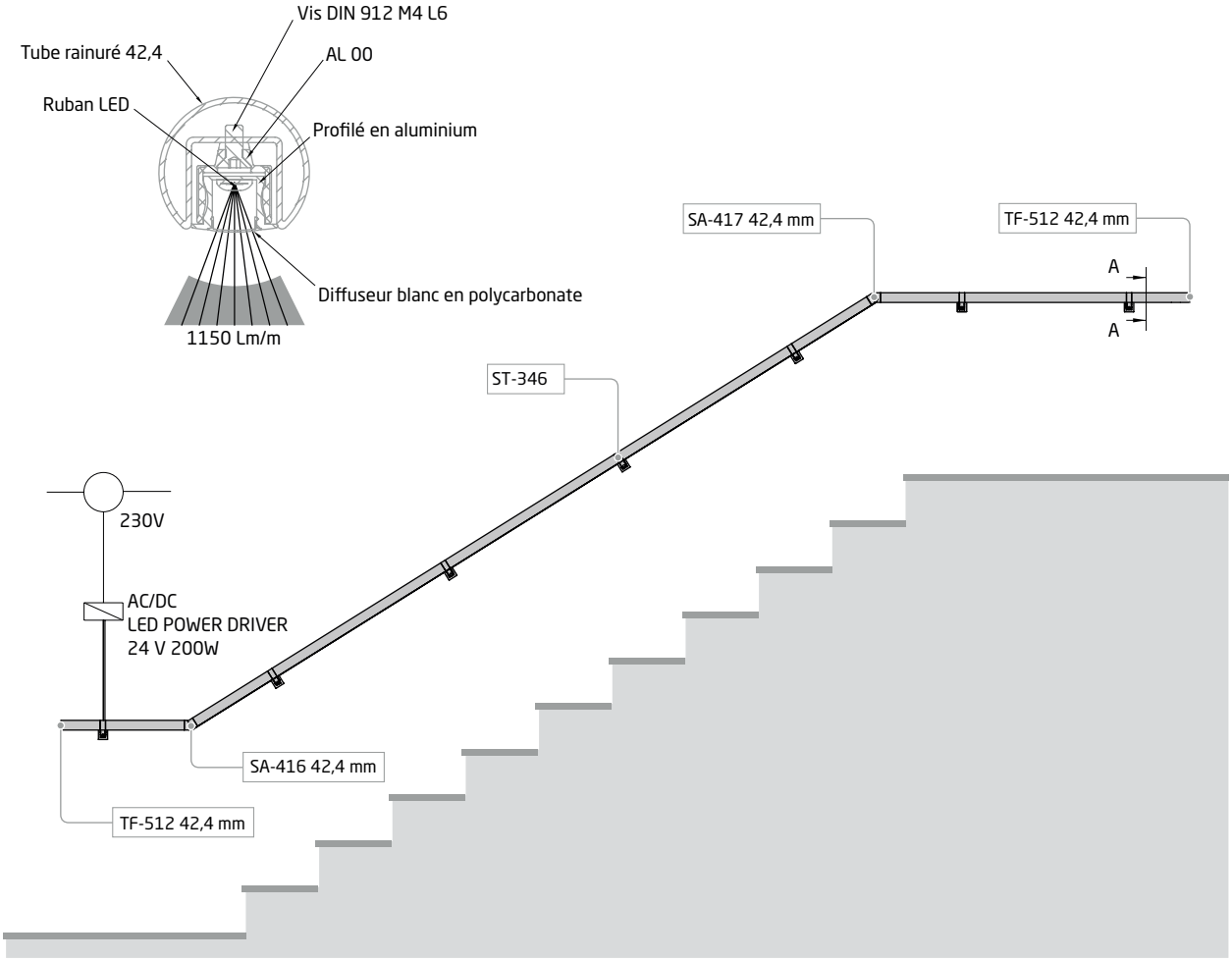

Schéma de raccordement

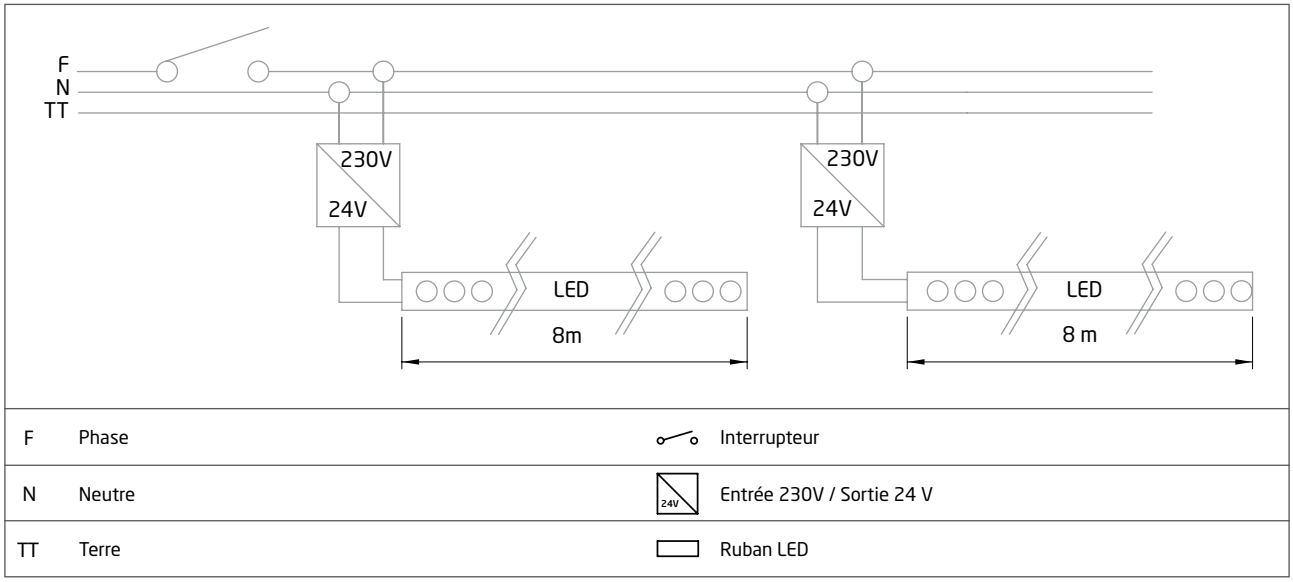

F	Phase		Interrupteur
N	Neutre	24V	Entrée 230V / Sortie 24 V
TT	Terre		Ruban LED

*REMARQUE : La longueur et le nombre maximal de rubans LED pouvant être installés par transformateur doivent être calculés par un électricien qualifié, en fonction des caractéristiques propres à chaque installation (schéma de raccordement, longueur et section des câbles utilisés, etc.).

Instructions d'installation
Sekkei

Installation **ST-354**

1

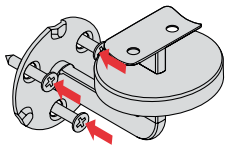

2

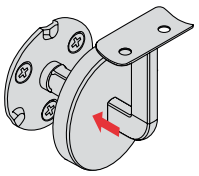

3

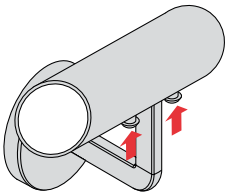

Installation **ST-356 / ST-356 FLAT**

1

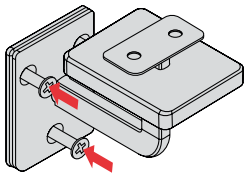

2

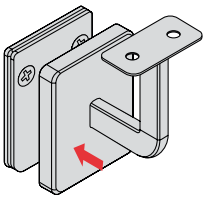

3

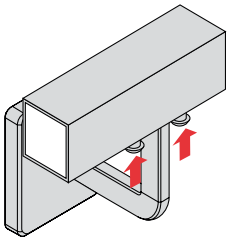

Installation **ST-358**

1

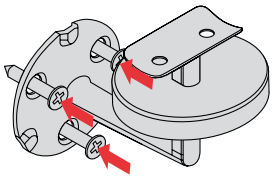

2

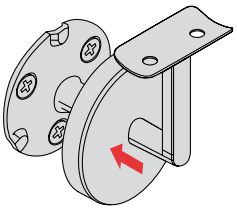

3

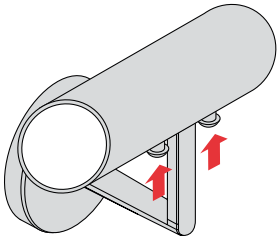

Instructions d'installation
Flex-Height

Installation **SA-490**

1

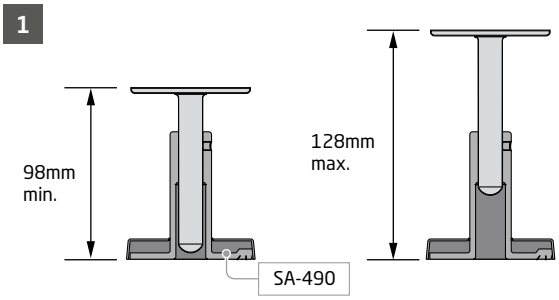

2

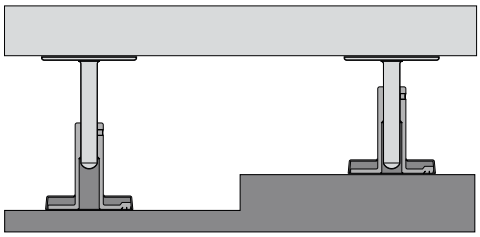

Instructions d'installation
Stand-Rail

Installation **ST-353**

1

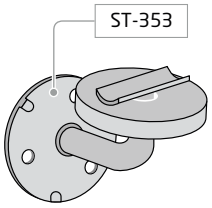

2

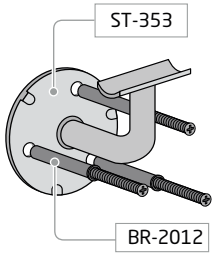

3

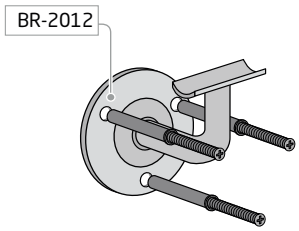

Le support est conçu pour permettre une fixation en une seule opération à l'aide de chevilles prémontées. Une fois le montage terminé et le support solidement fixé sur la surface d'appui, mettre en place le cache en exerçant une légère pression sur la base ; le joint reste ainsi dissimulé à l'intérieur. [1]

Étapes d'installation avec ST-353 :

1. Percer le mur. 2. Mettre en place la pièce. 3. Fixer le support au mur à l'aide de la cheville prémontée [2].

Installation **ST-340**

1

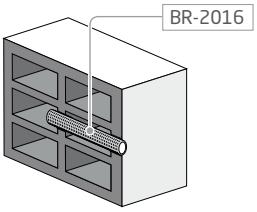

2

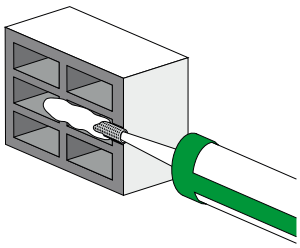

3

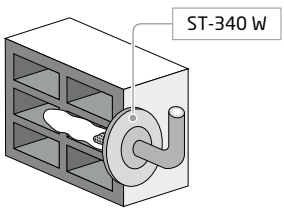

Instructions d'installation
Equal

Installation **ST-334 FLAT**

1

2

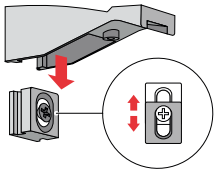

3

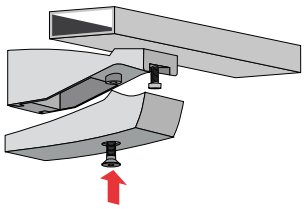

GlassFit Frame

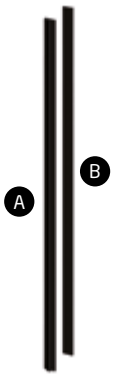

PL-10 KIT

A /	B /	G	LG
2	2	12,38-13,52	1 100

Kit de vitrage pour FB-10

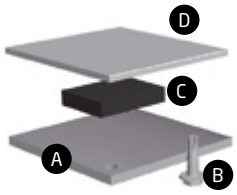

EC-FB10-KIT

A /	B /	C /	D /
2	4	2	2

Kit de caches pour FB-10

Minimal Post

PL-200 KIT

	G	LG
1	12,38-12,76	2 100

Kit de vitrage pour systèmes de garde-corps à poteaux MT-200, MT-200-C

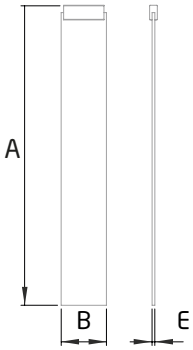

PM-200 KIT

BA

	A	B	E
1	164	25	1,5

Kit escaliers MT-200 ,MT-201

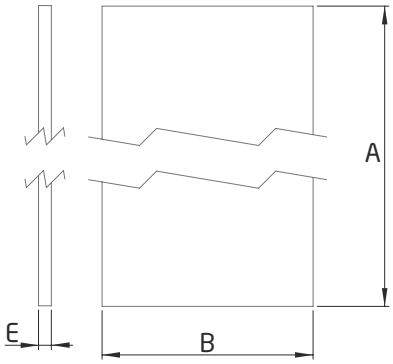

EC-200-1 AISI-316

BA

	A	B	E
1	1 080	25	1,5

Platine latérale pour poteau MT-200, montage à gauche et à droite

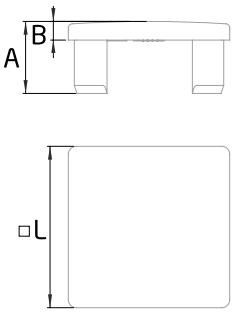

TF-540 AISI-316

BA

	□L	A	B
2	60x60	28	7

Capuchon d'extrémité pour poteau MT-200, MT-201, montage central, à gauche ou à droite

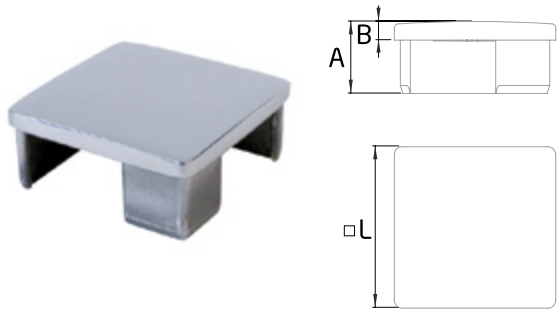

TF-540-C AISI-316 BA

	□L	A	B
2	60x60	28	7

Capuchon d'extrémité pour poteau MT-200-C, MT-201-C

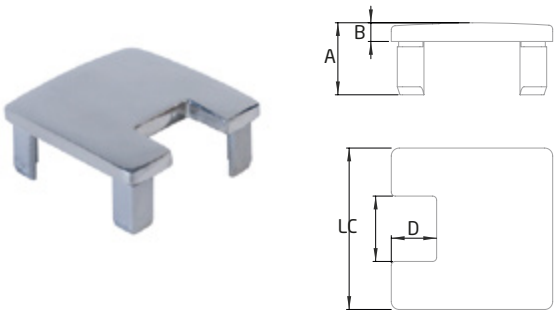

TF-541-L/R AISI-316 BA

	□ L	A	B	C	D
2	60x60	28	7	24	17

Capuchon d'extrémité pour poteau MT-200, MT-201, montage central, à gauche ou à droite

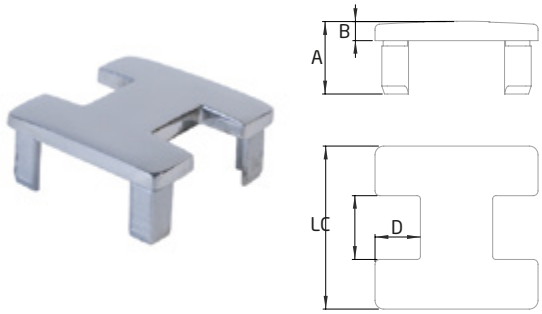

TF-541-M AISI-316 BA

	□ L	A	B	C	D
2	60x60	28	7	24	17

Capuchon d'extrémité pour poteau MT-200, MT-201, montage à gauche ou à droite

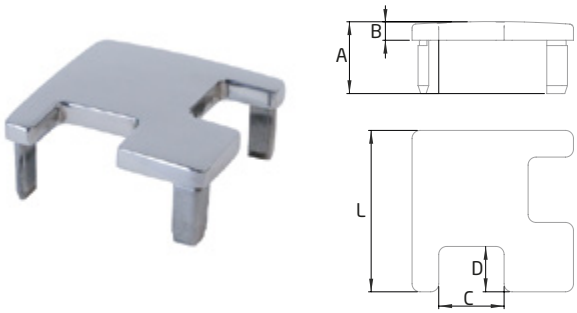

TF-541-C AISI-316 BA

	□ L	A	B	C	D
2	60x60	28	7	24	17

Capuchon d'extrémité pour poteau MT-201-C, MT-201-C

PL-201 KIT

	G	LG
1	12,38-12,76	1 100

Kit de vitrage

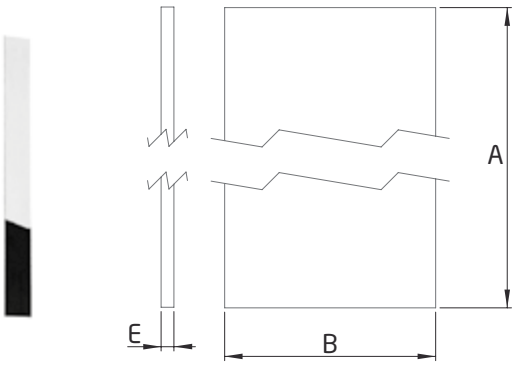

EC-201-1 AISI-316 BA

	A	B	E
1	580	25	1,5

Platine latérale pour poteau MT-201, montage à gauche et à droite

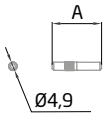

PM-01 AISI-316

	A
10	30

Goupille d'assemblage

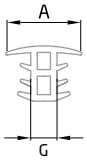

PL-06

	LG	A	G
1	1 000	29	16,38-21,52

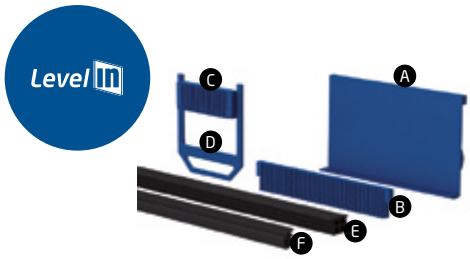

PL-14

	A/U.	B/U.	C/U.	D/U.	E (LG)	F (LG)	G
1	10	10	9	9	2 500	2 500	16,76
1	10	10	9	9	2 500	2 500	17,52
1	10	10	9	9	2 500	2 500	20,38
1	10	10	9	9	2 500	2 500	20,76
1	10	10	9	9	2 500	2 500	21,52

Kit de joints et de coins pour vitrage Level-In

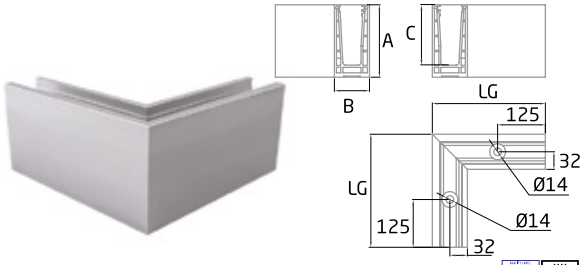

SV-1401-C OUTSIDE

	LG	A	B	C
1	240	132	64	110

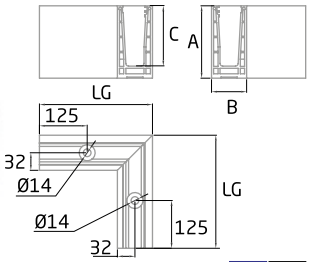

SV-1401-C INSIDE

	LG	A	B	C
1	240	132	64	110

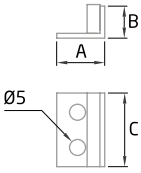

MD-01

	A	B	C	E
2	15	10	23	1,5

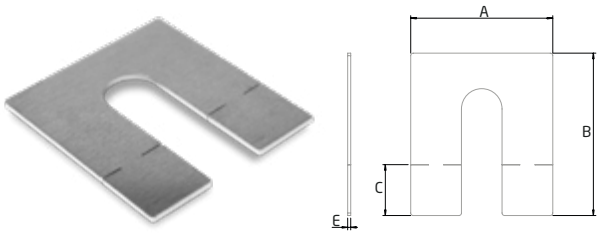

GP-1401 E1

	A	B	C	E
10	56	64	20	1,2

Cale de mise à niveau pour profiles

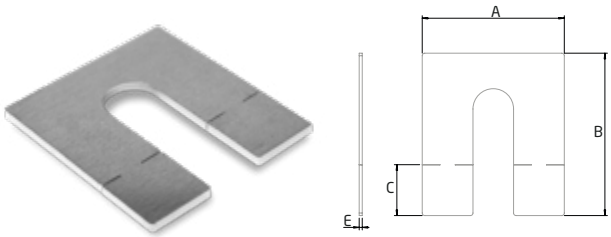

GP-1401 E2

	A	B	C	E
10	56	64	20	2

Cale de mise à niveau pour profilés

PM-10

	A	B	E
1	132	64	2

*Inclu

QUALITE : Aluminium

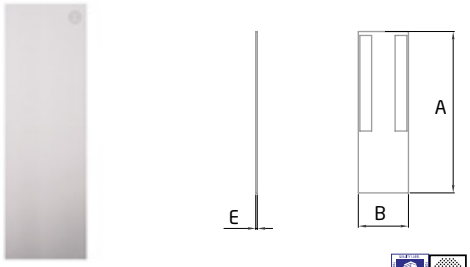

PM-11

	A	B	E
1	206	64	2

*Inclu

QUALITE : Aluminium

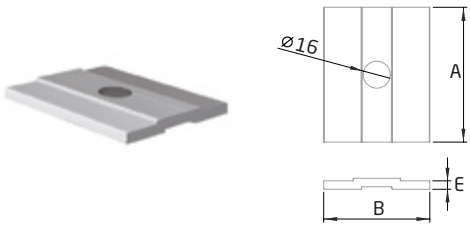

PM-02

	A	B	E
10	80	63	5

Profilé de drainage pour système de garde-corps en verre GlassFit SV-1401

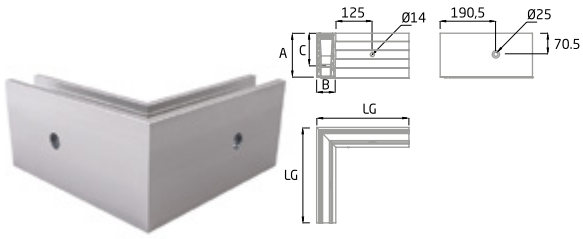

SV-1402-C OUTSIDE

	LG	A	B	C
1	315,5	147	65,5	110

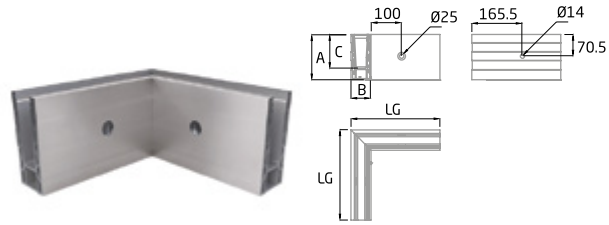

SV-1402-C INSIDE

	LG	A	B	C
1	290,5	147	65,5	110

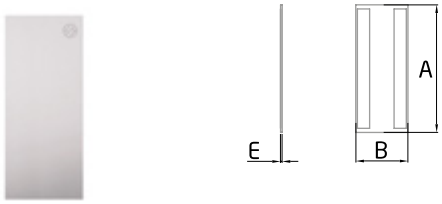

PM-12

	A	B	E
1	151	67,5	2

SV-1402 avec PM-55 (pour les sections droites)

*Inclu

QUALITE : Aluminium

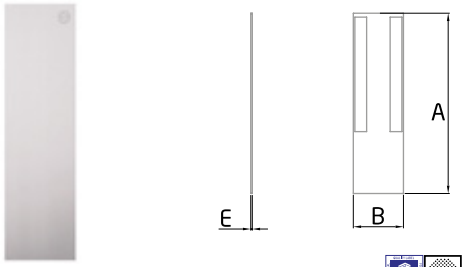

PM-13

	A	B	E
1	239	67,5	2

SV-1402 avec PM-55 (pour les sections en angle)

*Inclu

QUALITE : Aluminium

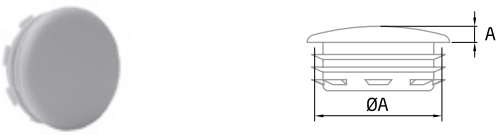

TF-580 LDPE

	øA	A
10	25	3
10	31	3

Filtre UV.

QUALITE : LDPE

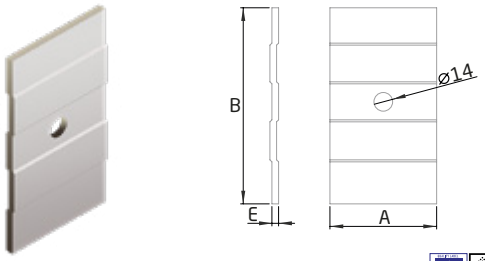

DP-1402-1

	A	B	E
10	80	147	5

Profilé de drainage pour système de garde-corps en verre GlassFit SV-1402

PM-55

	LG	A	B	C	E
2	2 500	152	66	15	1,5

QUALITE : Aluminium

PM-56

	LG	A	B	C	E
2	2 500	152	67	16	1,5

* Pas inclu

QUALITE : AISI 316

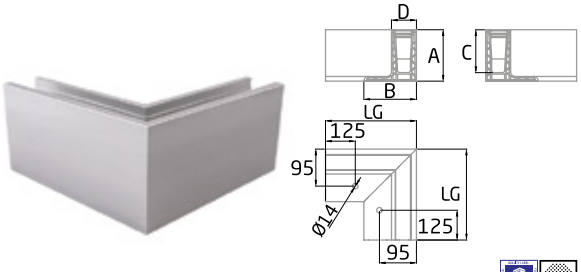

SV-1403-C OUTSIDE

	LG	A	B	C	D
1	290	132	135	110	64

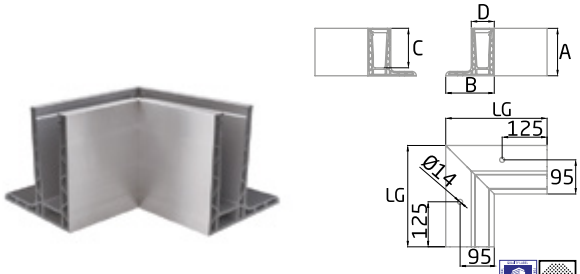

SV-1403-C INSIDE

	LG	A	B	C	D
1	240	132	135	110	64

PM-16

	A	B	C	E
1	132	135	64	2

*Inclu

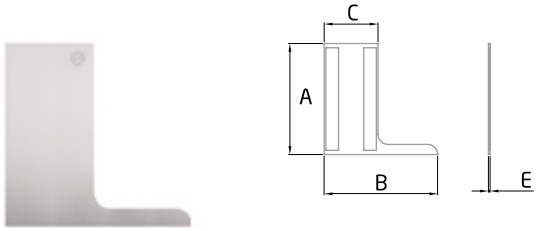

PM-17

	A	B	C	E
1	132	135	64	2

*Inclu

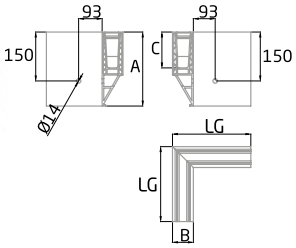

SV-1404-C OUTSIDE

	LG	A	B	C
1	314	227	64	110

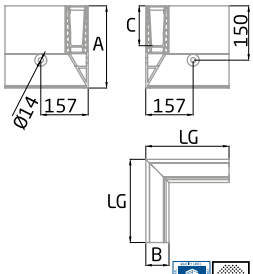

SV-1404-C INSIDE

	LG	A	B	C
1	289	227	64	110

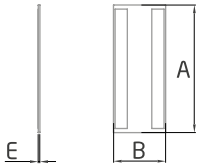

PM-14

	A	B	E
1	230	64	2

SV-1404 avec PM-57 (pour les sections droites)

*Inclu

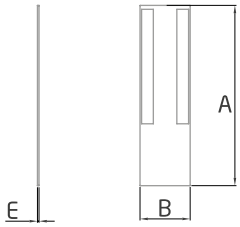

PM-15

	A	B	E
1	358	64	2

SV-1404 avec PM-57 (pour les sections en angle)

*Inclu

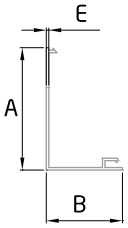

PM-57

	LG	A	B	E
2	2 500	98	61	1,5

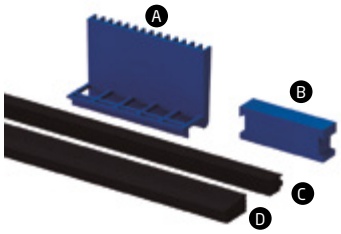

PL-150 KIT

	A/U.	B/U.	C (LG)	D (LG)	G
1	10	10	2 500	2 500	12,38-12,76
1	13	13	2 500	2 500	16,38-16,76

Kit de vitrage

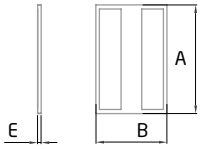

EC-1501-1

	A	B	E
1	85	55	2

Embout de finition horizontal

*Inclu

QUALITE : Aluminium

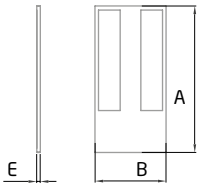

EC-1501-2

	A	B	E
1	122	55	2

Embout de finition escalier

*Inclu

QUALITE : Aluminium

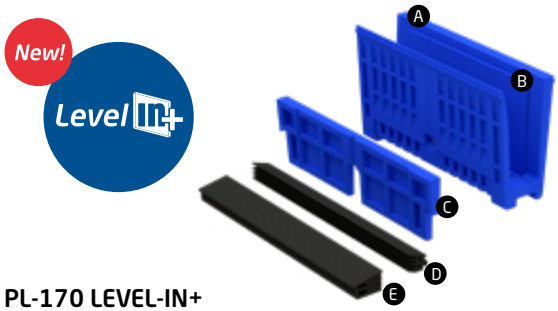

PL-170 LEVEL-IN+

	A/U.	B/U.	C (LG)	D (LG)	E (LG)	G
1	10	10	10	2 500	2 500	16,38-16,76
1	10	10	10	2 500	2 500	17,52
1	10	10	10	2 500	2 500	20,38-20,76
1	10	10	10	2 500	2 500	21,52

Kit de vitrage Level-In+

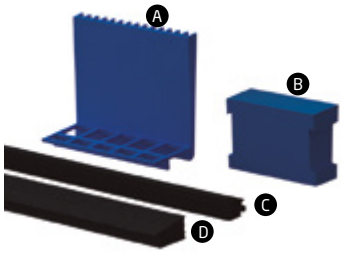

PL-170 KIT

	A/U.	B/U.	C (LG)	D (LG)	G
1	13	13	2 500	2 500	12,38-12,76
1	13	13	2 500	2 500	16,38-16,76*
1	13	13	2 500	2 500	17,52*
1	13	13	2 500	2 500	20,38-20,76*
1	13	13	2 500	2 500	21,52*

Kit de vitrage.

*Disponible en emballage de 25 m

PL-170 KIT-S

	A/U.	B/U.	C (LG)	D (LG)	G
1	15	15	2 500	2 500	16,38-16,76
1	18	18	2 500	2 500	20,38-20,76

Kit de vitrage spécial

PL-170 IC KIT

	A/U.	B/U.	C (LG)	D (LG)	G
1	13	13	2 500	2 500	21,52
1	13	13	2 500	2 500	16,38-16,76

Kit de vitrage pour montage inversé

PL-170 IC KIT-S

	A/U.	B/U.	C (LG)	D (LG)	G
1	18	18	2 500	2 500	20,38-20,76

Kit de vitrage spécial pour montage inversé

PL-170 PT KIT

	A/U.	B/U.	C (LG)	D (LG)	G
1	13	13	2 500	2 500	16,38-16,76
1	13	13	2 500	2 500	20,38-20,76
1	13	13	2 500	2 500	21,52

Kit de vitrage pour façade ventilée

PL-170 PT KIT-S

	A/U.	B/U.	C (LG)	D (LG)	G
1	18	18	2 500	2 500	16,38-16,76
1	18	18	2 500	2 500	20,38-20,76

Kit de vitrage pour façade ventilée

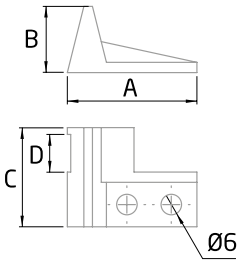

MD-02 L

	A	B	C	D
2	38	19	29	11

Compatibilité avec l'éclairage LED

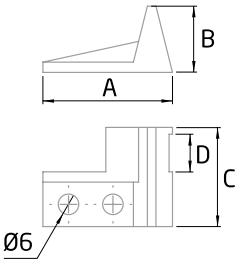

MD-02 R

	A	B	C	D
2	38	19	29	11

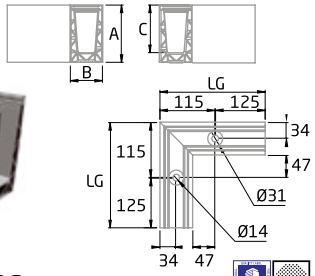

SV-1701-C INSIDE / OUTSIDE

	LG	A	B	C
1	240	120	68	100

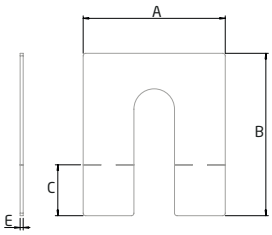

GP-1701 E1

	A	B	C	E
10	56	64	20	1,2

Cale de mise à niveau pour profilés

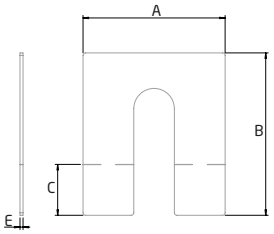

GP-1701 E2

	A	B	C	E
10	56	64	20	2

Cale de mise à niveau pour profilés

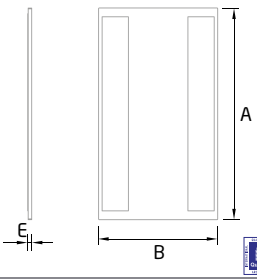

EC-1701-1

	A	B	E
1	120	68	2

Embout de finition horizontal

*Inclu

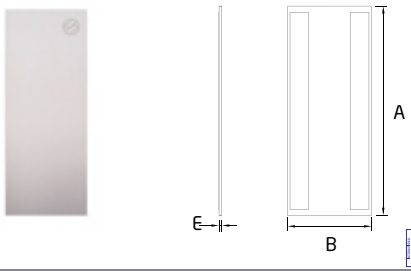

EC-1701-2

	A	B	E
1	170	68	2

Embout de finition escalier

*Inclu

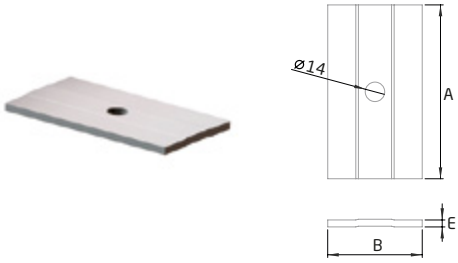

DP-1701-1

	A	B	E
10	125	68	5

Capuchon d'extrémité pour profilé de garde-corps en verre GlassFit SV-1701

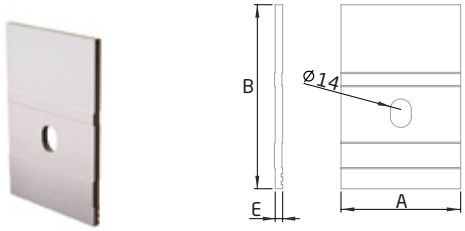

DP-01

	A	B	E
10	80	123	5

Profilé de drainage pour système de garde-corps en verre GlassFit SV-1602 / SV-1702

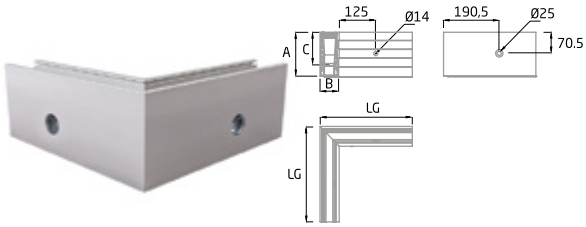

SV-1602-C OUTSIDE

	LG	A	B	C
1	314,5	120	64,5	100

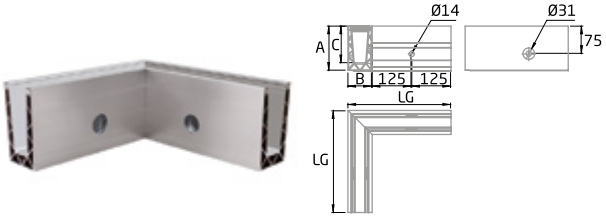

SV-1602-C INSIDE

	LG	A	B	C
1	289,5	120	64,5	100

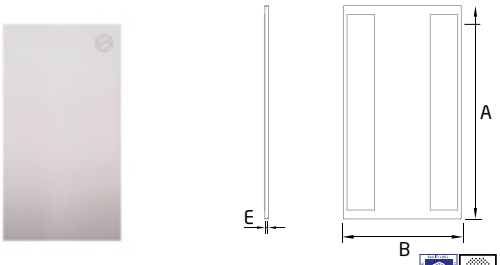

EC-1602-1

	A	B	E
1	120	68,5	2

Embout de finition horizontal sans habillage

*Inclu

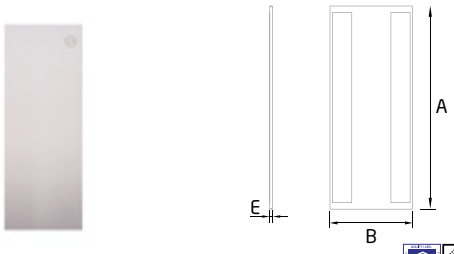

EC-1602-2

	A	B	E
1	170	68,5	2

Embout de finition pour escalier sans habillage

*Inclu

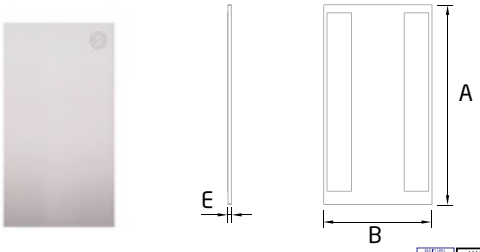

EC-1602-3

	A	B	E
1	123,2	70,2	2

Embout de finition horizontal avec habillage

*Inclu

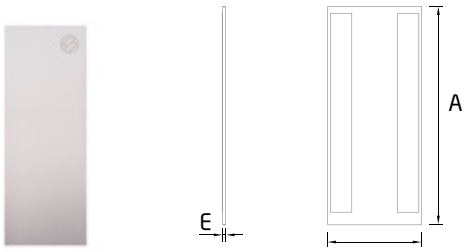

EC-1602-4

	A	B	E
1	174	70,2	2

Embout de finition pour escalier avec habillage

*Inclu

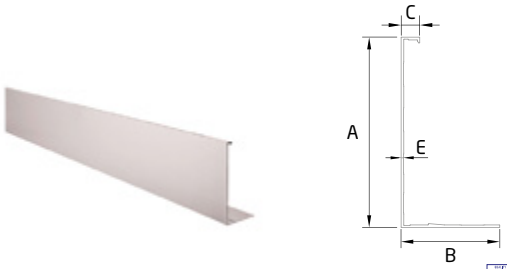

CL-1602-1

	LG	A	B	C	E
2	2 500	125	63,7	12	1,7

Habillage pour système de garde-corps en verre GlassFit SV-1602

*Inclu

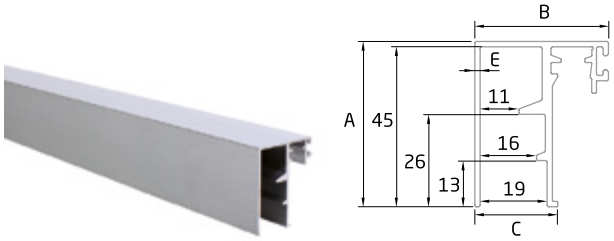

TC-01

	LG	A	B	C	E
2	2 500	46,5	38	23,5	1,5

Profil vertical de fermeture

QUALITE : Aluminium

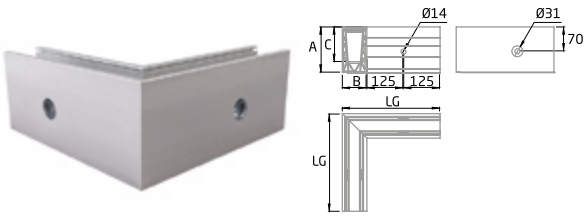

SV-1702-C OUTSIDE

	LG	A	B	C
1	319,5	130	69,5	100

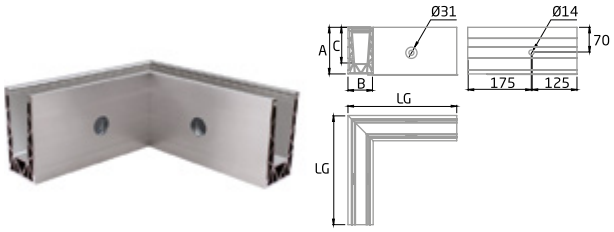

SV-1702-C INSIDE

	LG	A	B	C
1	300	130	69,5	100

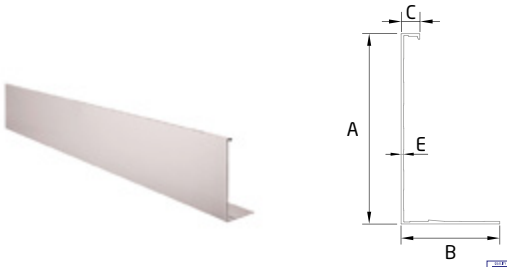

CL-1702-1

	LG	A	B	C	E
2	2 500	135	67,7	12	1,7

Habillage pour système de garde-corps en verre GlassFit SV-1702

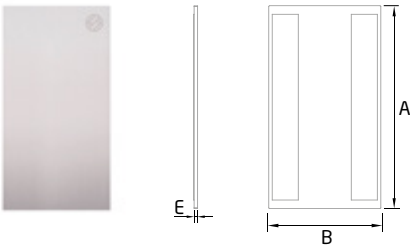

EC-1702-1

	A	B	E
1	130	68,5	2

Embout de finition horizontal sans habillage

*Inclu

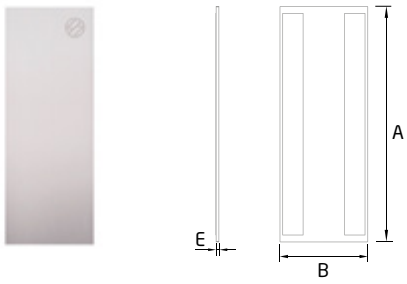

EC-1702-2

	A	B	E
1	185	68,5	2

Embout de finition pour escalier sans habillage

*Inclu

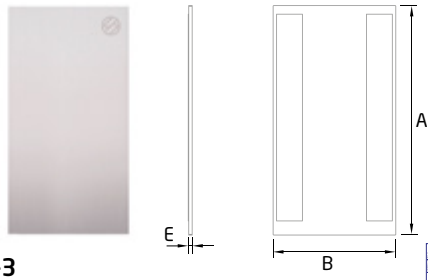

EC-1702-3

	A	B	E
1	133,2	71,2	2

Embout de finition horizontal avec habillage

*Inclu

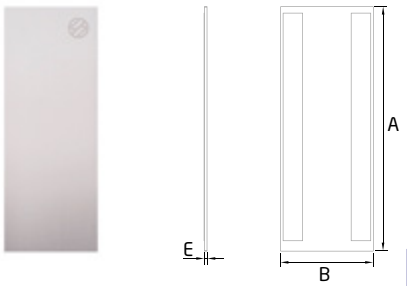

EC-1702-4

	A	B	E
1	188	71,2	2

Embout de finition pour escalier avec habillage

*Inclu

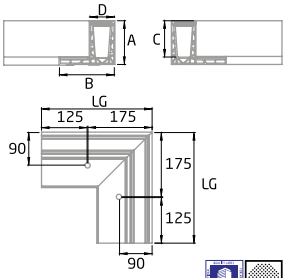

SV-1703-C OUTSIDE

	LG	A	B	C	D
1	300	120	150	100	68

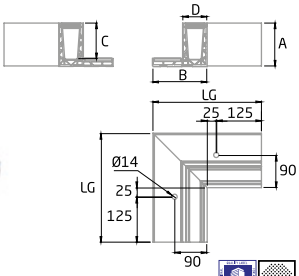

SV-1703-C INSIDE

	LG	A	B	C	D
1	300	120	68	100	68

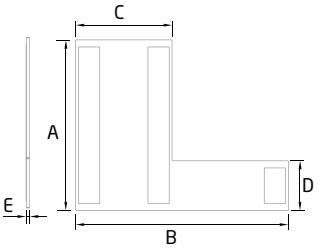

EC-1703-1

	A	B	C	D	E
1	120	150	68	35	2

Embout de finition horizontal droit

*Inclu

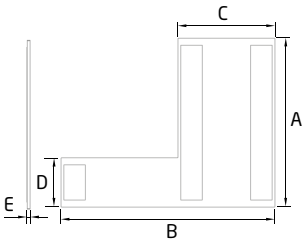

EC-1703-3

	A	B	C	D	E
1	120	150	68	35	2

Embout de finition horizontal gauche

*Inclu

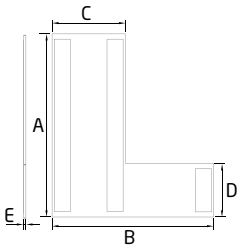

EC-1703-2

	A	B	C	D	E
1	170	150	68	49,8	2

Embout de finition droite pour escalier

*Inclu

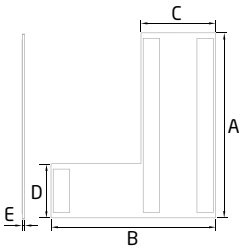

EC-1703-4

	A	B	C	D	E
1	170	150	68	49,8	2

Embout de finition gauche pour escalier

*Inclu

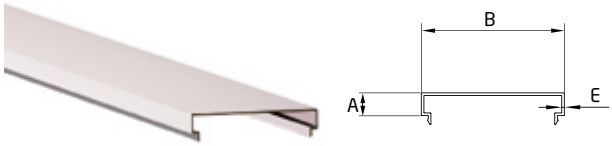

CL-1703-1

	LG	A	B	E
2	2 500	13	82	1,5

Habillage pour système de garde-corps en verre GlassFit SV-1703 et 1803

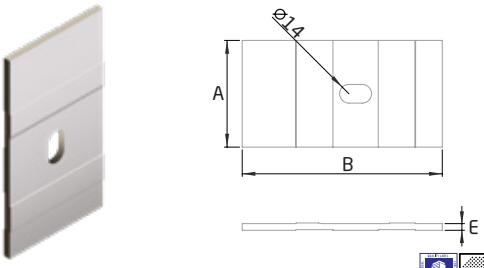

DP-03

	A	B	E
10	80	150	5

Capuchon d'extrémité pour profilé de garde-corps en verre GlassFit SV-1703

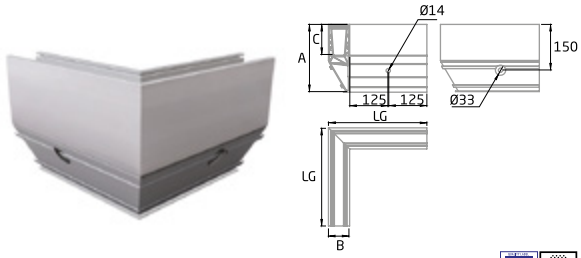

SV-1704-C OUTSIDE

	LG	A	B	C
1	318,5	220	68,5	100

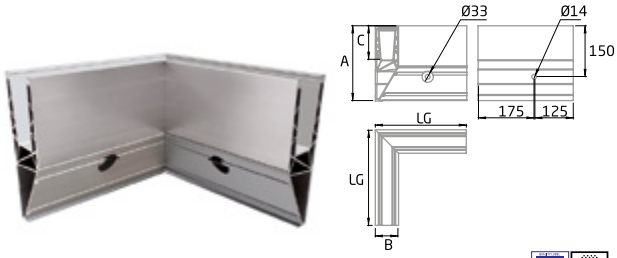

SV-1704-C INSIDE

	LG	A	B	C
1	300	220	68,5	100

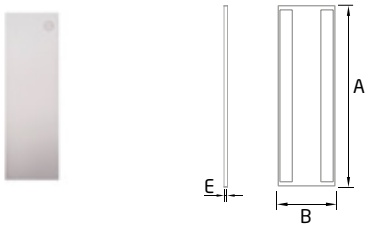

EC-1704-1

	A	B	E
1	220	68,5	2

Embout de finition horizontal avec habillage

*Inclu

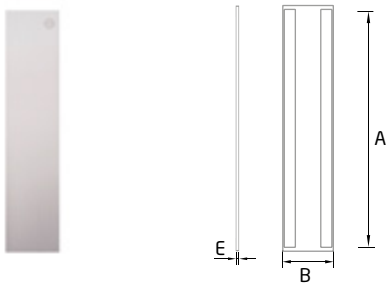

EC-1704-2

	A	B	E
1	315	68,5	2

Embout de finition pour escalier avec habillage

*Inclu

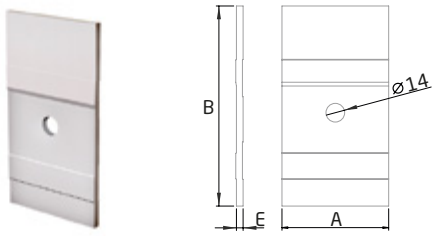

DP-1704-1

	A	B	E
10	80	150	5

Capuchon d'extrémité pour profilé de garde-corps en verre GlassFit SV-1704

CL-1704-2

	LG	A	B	E
2	2 500	135	67,7	1,7

Habillage pour système de garde-corps en verre GlassFit SV-1704

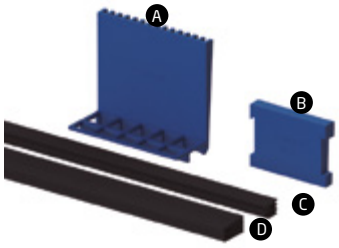

PL-180 KIT

	A/U.	B/U.	C (LG)	D (LG)	G
1	15	15	2 500	2 500	21,52
1	15	15	2 500	2 500	25,52
1	15	15	2 500	2 500	30,38-30,76

Kit de vitrage

PL-07

	LG	A	G
1	1 000	34	24,38-30,76

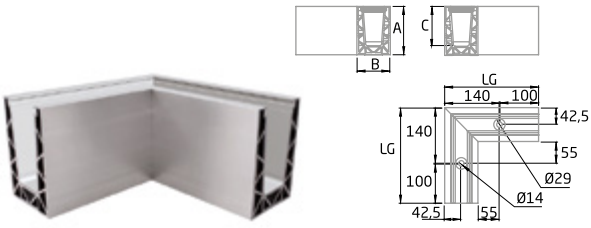

SV-1801-C INSIDE / OUTSIDE

	LG	A	B	C
1	240	123	85	100

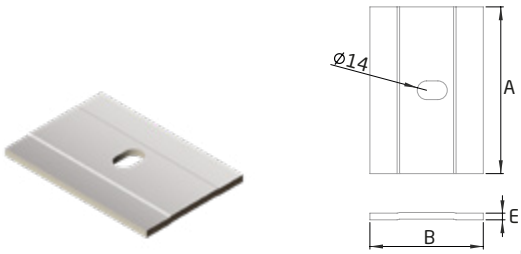

DP-02

	A	B	E
10	125	85	5

Capuchon d'extrémité pour profilé de garde-corps en verre GlassFit SV-1801

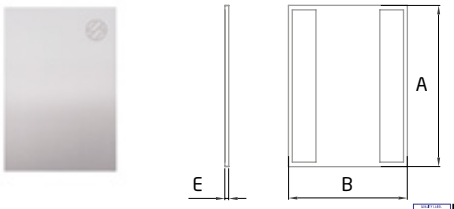

EC-1801-1

	A	B	E
1	123	85	2

Embout de finition horizontal

*Inclu

QUALITE : Aluminium

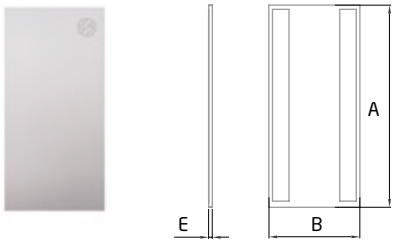

EC-1801-2

	A	B	E
1	175	85	2

Embout de finition escalier

*Inclu

QUALITE : Aluminium

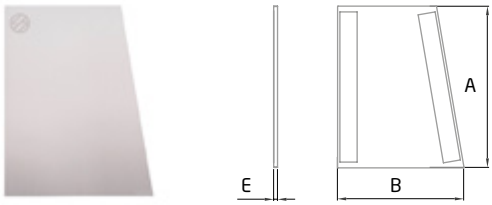

EC-1801 RX-1

	A	B	E
1	140	110	2

Embout de finition horizontal droit

*Inclu

QUALITE : Aluminium

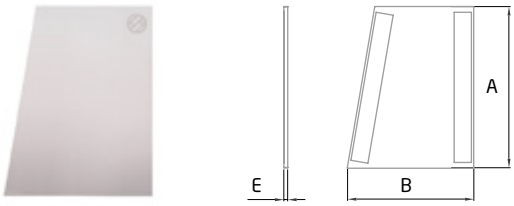

EC-1801 RX-3

	A	B	E
1	140	110	2

Embout de finition horizontal gauche

*Inclu

QUALITE : Aluminium

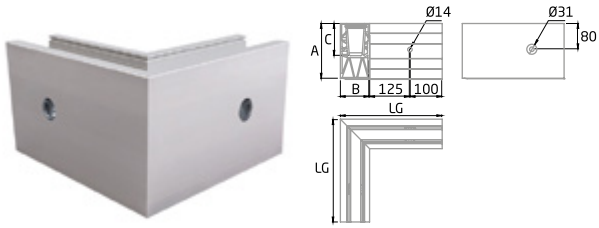

SV-1802-C OUTSIDE

	LG	A	B	C
1	315,5	170	90,5	100

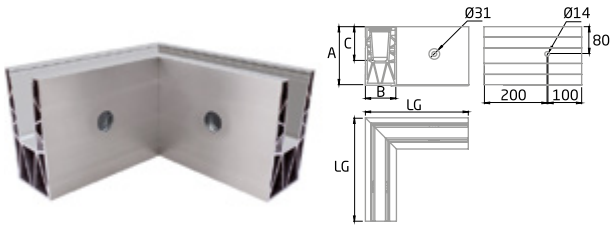

SV-1802-C INSIDE

	LG	A	B	C
1	300	170	90,5	100

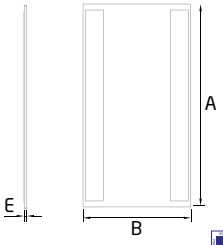

EC-1802-1

	A	B	E
1	170	90,5	2

Embout de finition horizontal sans habillage

*Inclu

QUALITE : Aluminium

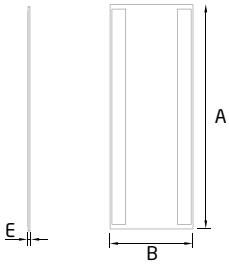

EC-1802-2

	A	B	E
1	245	90,5	2

Embout de finition pour escalier sans habillage

*Inclu

QUALITE : Aluminium

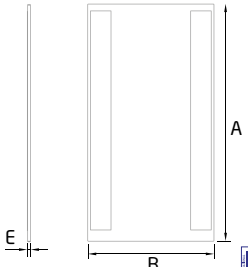

EC-1802-3

	A	B	E
1	173,2	92,2	2

Embout de finition horizontal avec habillage

*Inclu

QUALITE : Aluminium

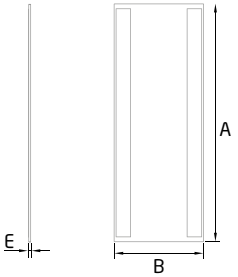

EC-1802-4

	A	B	E
1	245	92,2	2

Embout de finition pour escalier avec habillage

*Inclu

QUALITE : Aluminium

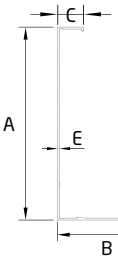

CL-1802-1

	LG	A	B	C	E
2	2 500	175	89,7	23,5	1,7

Habillage pour système de garde-corps en verre GlassFit SV-1802

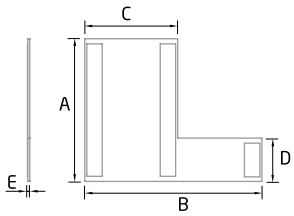

EC-1803-1

	A	B	C	D	E
1	140	172,5	90,5	42,5	2

Embout de finition horizontal droit

*Inclu

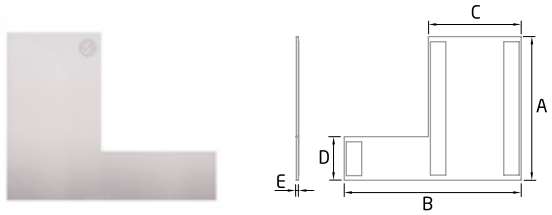

EC-1803-3

	A	B	C	D	E
1	140	172,5	90,5	42,5	2

Embout de finition horizontal gauche

*Inclu

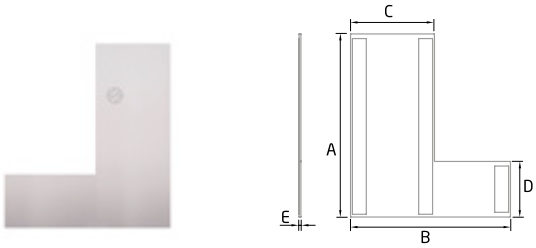

EC-1803-2

	A	B	C	D	E
1	198	172,5	90,5	60,1	2

Embout de finition droite pour escalier

*Inclu

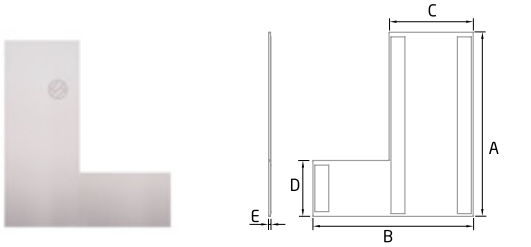

EC-1803-4

	A	B	C	D	E
1	198	172,5	90,5	60,1	2

Embout de finition gauche pour escalier

*Inclu

GlassFit Surface

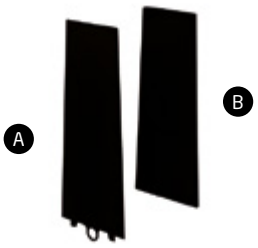

PL-80

A /	B /	G
1	1	16,38-16,76
1	1	17,52
1	1	20,38-20,76
1	1	21,52

Kit de vitrage pour CC-800

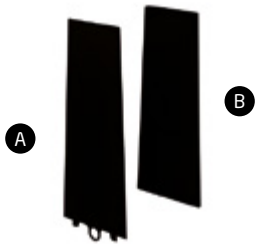

PL-80 Curved

A /	B /	G	Ra
1	1	16,38-16,76	1-4 m
1	1	17,52	1-4 m
1	1	20,38-20,76	1-4 m
1	1	21,52	1-4 m

Kit de vitrage pour CC-800 avec verre cintré

Ra: Rayon extérieur du verre

Le Kit PL-80 Curved est compatible avec des verres présentant un rayon extérieur minimal de 1 m et un rayon extérieur maximal de 4 m. Pour les verres dont le rayon de courbure est supérieur à 4 m, le kit PL-80 standard peut être utilisé.

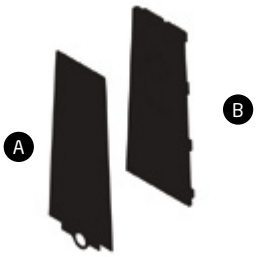

PL-81

A /	B /	G
1	1	12,38-12,76
1	1	16,38-16,76
1	1	17,52

Kit de vitrage pour CC-801

New!

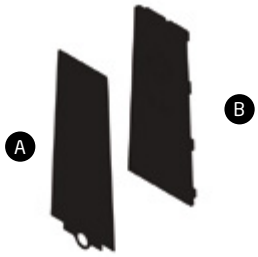

PL-81 Curved

A /	B /	G	Ra
1	1	12,38-12,76	1-4 m
1	1	16,38-16,76	1-4 m
1	1	17,52	1-4 m

Kit de vitrage pour CC-801

Ra: Rayon extérieur du verre avec verre cintré

Le Kit PL-81 Curved est compatible avec des verres présentant un rayon extérieur minimal de 1 m et un rayon extérieur maximal de 4 m. Pour les verres dont le rayon de courbure est supérieur à 4 m, le kit PL-81 standard peut être utilisé.

PL-70

A /	B /	G
1	1	12,38-12,76
1	1	16,38-16,76
1	1	17,52

Kit de vitrage pour CC-780

New!

PL-70 Curved

A /	B /	G	Ra
1	1	12,38-12,76	1-4 m
1	1	16,38-16,76	1-4 m
1	1	17,52	1-4 m

Kit de vitrage pour CC-780 avec verre cintré

Ra: Rayon extérieur du verre

Le Kit PL-70 Curved est compatible avec des verres présentant un rayon extérieur minimal de 1 m et un rayon extérieur maximal de 4 m. Pour les verres dont le rayon de courbure est supérieur à 4 m, le kit PL-70 standard peut être utilisé.

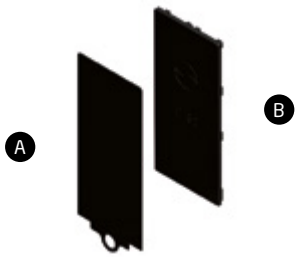

PL-72

A /	B /	G
1	1	12,38-12,76
1	1	16,38-16,76
1	1	17,52

Kit de vitrage pour CC-782

New!

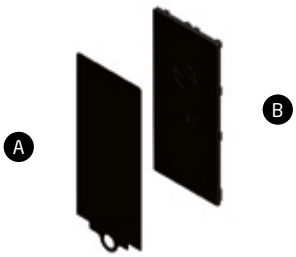

PL-72 Curved

A /	B /	G	Ra
1	1	12,38-12,76	1-4 m
1	1	16,38-16,76	1-4 m
1	1	17,52	1-4 m

Kit de vitrage pour CC-782 avec verre cintré

Ra: Rayon extérieur du verre

Le Kit PL-72 Curved est compatible avec des verres présentant un rayon extérieur minimal de 1 m et un rayon extérieur maximal de 4 m. Pour les verres dont le rayon de courbure est supérieur à 4 m, le kit PL-72 standard peut être utilisé.

New!

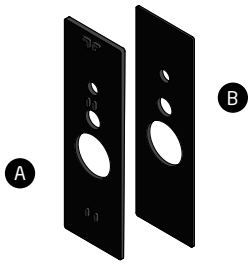

PL-71

A /	B /	G
1	1	17,52
1	1	20,38-20,76
1	1	21,52

Kit de vitrage pour CC-791

New!

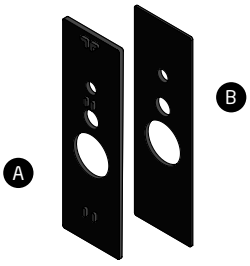

PL-71 Curved

A /	B /	G	Ra
1	1	17,52	1-4 m
1	1	20,38-20,76	1-4 m
1	1	21,52	1-4 m

Kit de vitrage pour CC-791 avec verre cintré

Ra: Rayon extérieur du verre

Le Kit PL-71 Curved est compatible avec des verres présentant un rayon extérieur minimal de 1 m et un rayon extérieur maximal de 4 m. Pour les verres dont le rayon de courbure est supérieur à 4 m, le kit PL-71 standard peut être utilisé.

New!

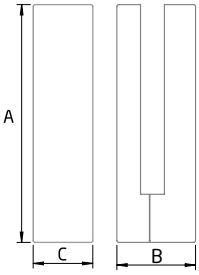

CL-791-1 AISI-316

	A	B	C
1	254	84	64

Matériau	Finition		
AISI-316	BA	SATIN	SATIN BLACK FINISH

Main courante

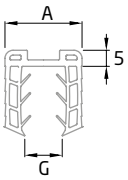

PL-03

LG	A	G
5 000	24	8-11,52
5 000	24	12-13,52
5 000	24	16,38-17,52
5 000	24	20,38-21,52

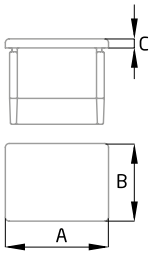

TF-514 AISI-316

BA SATIN

	A	B	C	E*
2	40	30	4	1,5

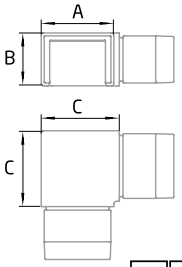

CT-240 AISI-316 BA SATIN

	A	B	C	E*
2	40	30	43	1,5

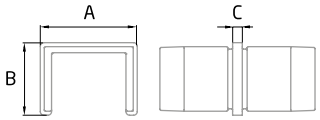

CT-241 AISI-316 BA SATIN

	A	B	C	E*
2	40	30	4	1,5

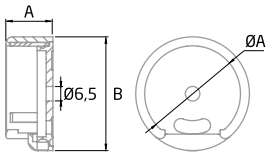

AV-605 AISI-316 BA SATIN

	øA	A	B
2	42,4	21	51

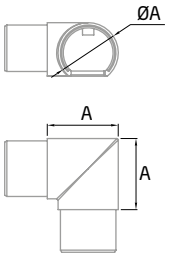

CT-211 AISI-316 BA SATIN

	øA	A	E*
2	42,4	50	1,5

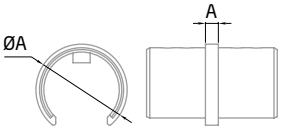

CT-212 AISI-316 BA SATIN

	øA	A	E*
2	42,4	4	1,5

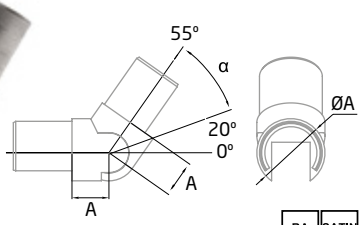

SA-416 AISI-316 BA SATIN

	øA	A	E*	α
2	42,4	23	1,5	20-55°

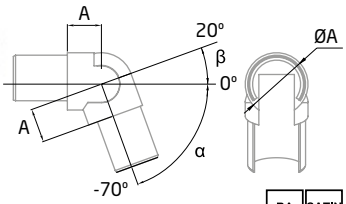

SA-417 AISI-316

BA SATIN

	øA	A	E*	α	β
2	42,4	23	1,5	0-70º	0-20º

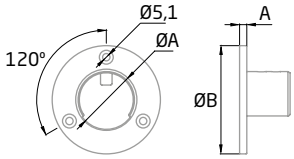

AV-609 AISI-316

BA SATIN

	øA	øB	A	E*
2	42,4	75	5	1,5

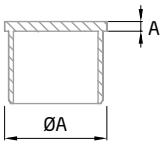

TF-512 AISI-316

BA SATIN

	øA	A	E*
2	42,4	3	1,5

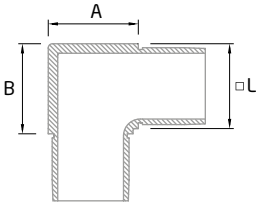

CT-220 AISI-316

BA SATIN

	□L	A	B	E*
2	40x40	43	43	1,5

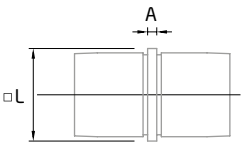

CT-221 AISI-316

BA SATIN

	□L	A	E*
2	40x40	4	1,5

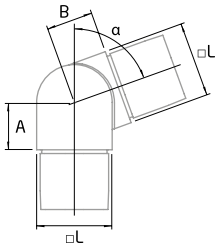

SA-433 AISI-316

BA SATIN

	□L	A	B	α	E*
2	40x40	25	25	-30º/70º	1,5

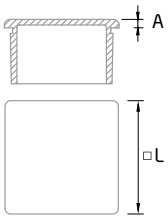

TF-530 AISI-316

BA SATIN

	□L	A	E*
2	40x40	3	1,5

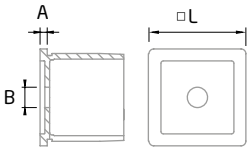

ST-333 AISI-316

BA SATIN

	□L	A	B	E*
2	40x40	3	8,5	1,5

BR-2087

DIN-7981 Ø 6,3 L-60

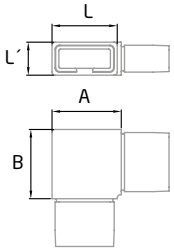

CT-230 AISI-316

BA SATIN

	L	L´	A	B	E*
2	40	20	43	43	1,5

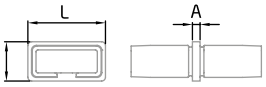

CT-258 AISI-316

BA SATIN

	L	L´	A	E*
2	40	20	4	1,5

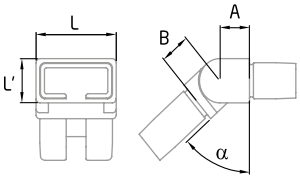

SA-432 AISI-316

BA SATIN

	L	L´	A	B	α	E*
2	40	20	15	15	0-90°	1,5

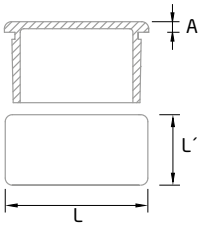

TF-535 AISI-316

BA SATIN

	L	L´	A	E*
2	40	20	3	1,5

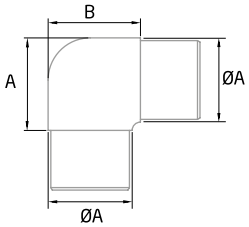

CT-200 AISI-316 BA SATIN

	øA	A	B	E*
2	43	57	57	1,5
2	50,8	56	56	1,5

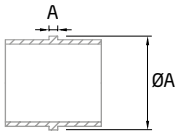

CT-207 AISI-316 BA SATIN

	øA	A	E*
2	43	4	1,5
2	50,8	4	1,5

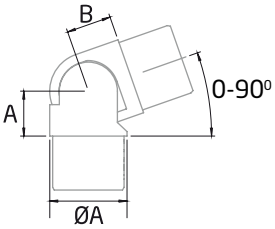

SA-409 AISI-316 BA SATIN

	øA	A	B	E*
4	12	8	8	1
4	20	13	12,5	1,5
2	43	25	25	1,5
2	50,8	32	32	1,5

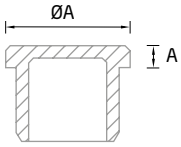

TF-502 AISI-316 BA SATIN

	øA	A	E*
2	43	2	1,5
2	50,8	2	1,5

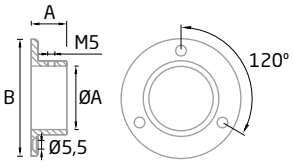

AV-601 AISI-316 BA SATIN

	øA	A	B
2	43	25	80
2	50,8	31	102

BR-2087 Ø4,5-6,0

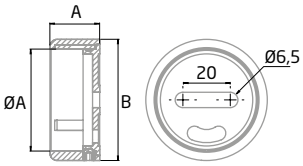

AV-606 AISI-316 BA SATIN

	øA	A	B
2	43	21	51,3

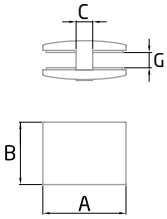

CC-736 AISI-316

	A	B	C	G
2	60	45	12	8-13,52
2	60	45	12	16,38-21,52

Matériau	Finition		
AISI-316	BA	SATIN	SATIN BLACK FINISH

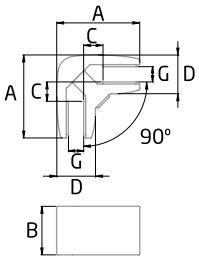

CC-737 AISI-316

	A	B	C	D	G
2	60	35	14	28	8-13,52
2	68	35	14	36	16,38-21,52

Matériau	Finition		
AISI-316	BA	SATIN	SATIN BLACK FINISH

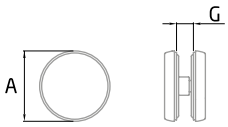

CC-735 AISI-316

BA SATIN

	A	G
2	50	8-13,52
2	50	15-21,52

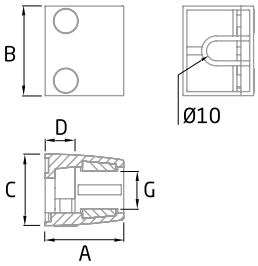

CC-738 AISI-316

	A	B	C	D	G
2	40	45	36	15	16,38-21,52

Matériau	Finition		
AISI-316	BA	SATIN	SATIN BLACK FINISH

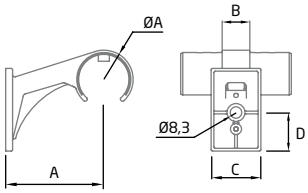

ST-345 AISI-316

BA SATIN

	ØA	A	B	C	D
2	42,4	71	20	36	28

BR-2012

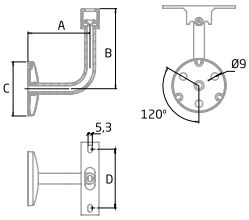

ST-346 AISI-316

BA SATIN

	A	B	C	D
2	75	97	66	72

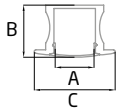

AL-01 SATIN

LG	A	B	C
2000	12	16	24

QUALITE : Aluminium

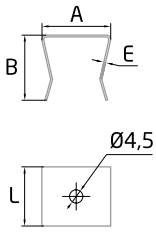

AL-00 AISI-304

	A	B	L	E*
10	23,2	22	20	0,6

DIN-912 M-4 L-6

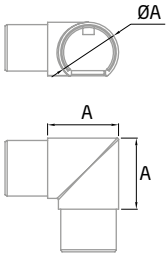

CT-211 AISI-316 BA SATIN

	øA	A	E*
2	42,4	50	1,5

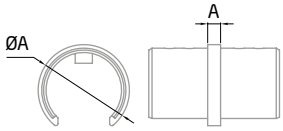

CT-212 AISI-316 BA SATIN

	øA	A	E*
2	42,4	4	1,5

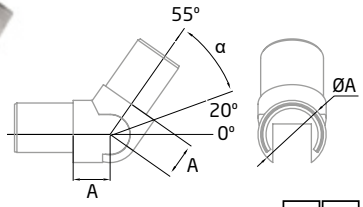

SA-416 AISI-316 BA SATIN

	øA	A	E*	α
2	42,4	23	1,5	20-55°

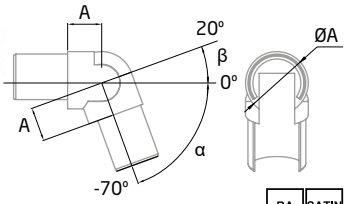

SA-417 AISI-316 BA SATIN

	øA	A	E*	α	β
2	42,4	23	1,5	0-70°	0-20°

Main courante

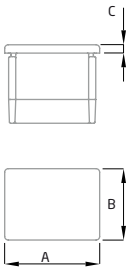

TF-514 AISI-316

BA SATIN

	A	B	C	E*
2	40	30	4	1,5

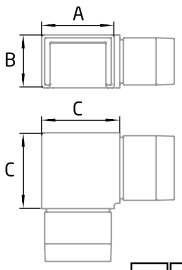

CT-240 AISI-316

BA SATIN

	A	B	C	E*
2	40	30	43	1,5

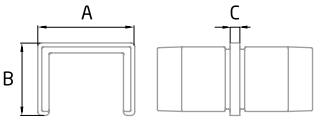

CT-241 AISI-316

BA SATIN

	A	B	C	E*
2	40	30	4	1,5

LED KIT

LED STRIP 24V - 3000K

	m/box	V	W/m	Lm/m	Protection
1	5	24	12	1150	IP-65

Diode électroluminescente Couleur : Lumière jaune

LED STRIP 24V - 4000K

	m/box	V	W/m	Lm/m	Protection
1	5	24	12	1150	IP-65

Diode électroluminescente Couleur : Lumière blanche

LED STRIP 230V - 3000K

	m/box	V	W/m	Lm/m	Protection
1	30	230	18	1850	IP-65

Diode électroluminescente Couleur : Lumière jaune

LED STRIP 230V - 4000K

	m/box	V	W/m	Lm/m	Protection
1	30	230	18	1875	IP-65

Diode électroluminescente Couleur : Lumière blanche

LED COB STRIP 230V - 3000K

	m/box	V	W/m	Lm/m	Protection
1	30	230	15	1080	IP-65

Diode électroluminescente Couleur : Lumière jaune

LED COB STRIP 230V - 4000K

	m/box	V	W/m	Lm/m	Protection
1	30	230	15	1230	IP-65

Diode électroluminescente Couleur : Lumière blanche

START LED STRIP 24V CONNECTOR

	V	Protection
1	24	IP-65

Connecteur de départ LED 24 V

MIDDLE LED STRIP 24V CONNECTOR

	V	Protection
1	24	IP-65

Connecteur intermédiaire LED 24 V

START LED STRIP 230V CONNECTOR

	V	Protection
1	230	IP-65

Connecteur de départ LED 230 V

MIDDLE LED STRIP 230V CONNECTOR

	V	Protection
1	230	IP-65

Connecteur intermédiaire LED 230 V

START LED COB STRIP 230V CONNECTOR

	V	Protection
1	230	IP-65

Connecteur de départ LED COB 230 V

MIDDLE LED COB STRIP 230V CONNECTOR

	V	Protection
1	230	IP-65

Connecteur intermédiaire LED COB 230 V

LED POWER DRIVER

	V (in)	V (out)	W	Protection
1	230	24	200	IP-67

Alimentation pour rubans LED

Schéma de raccordement

Flex-Height

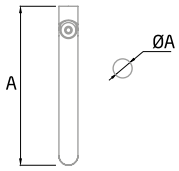

BG-00 AISI-316

BA SATIN

	øA	A
2	12	100

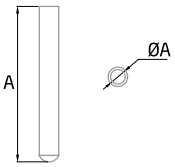

BF-00 AISI-316

BA SATIN

	øA	A
2	12	96

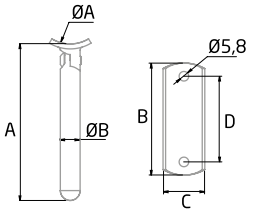

BG-R AISI-316 BA SATIN

	øA	øB	A	B	C	D
2	43	12	95	68	25	52
2	50,8	12	95	68	25	52

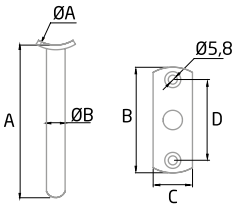

BF-R AISI-316 BA SATIN

	øA	øB	A	B	C	D
2	43	12	98	68	25	52
2	50,8	12	98	68	25	52

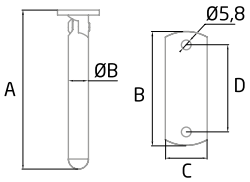

BG-FLAT AISI-316 BA SATIN

	øB	A	B	C	D
2	12	95	68	25	52

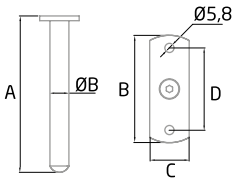

BF-FLAT AISI-316 BA SATIN

	øB	A	B	C	D
2	12	99	68	25	52

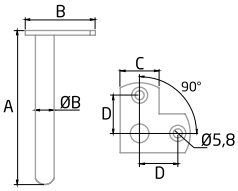

BF-C FLAT 90 AISI-316 BA SATIN

	øB	A	B	C	D
2	12	99	45	25	24,5

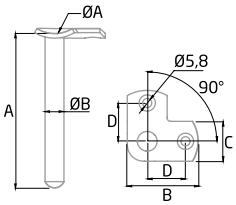

BF-C R 90 AISI-316 BA SATIN

	øA	øB	A	B	C	D
2	43	12	98	45	25	24
2	50,8	12	98	45	25,5	24

Stand-Rail

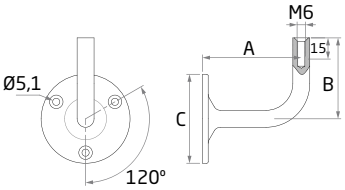

ST-303 W AISI-316 BA SATIN

	A	B	C
2	70	57,3	63

BR-2087 *(Brico Page 253)*

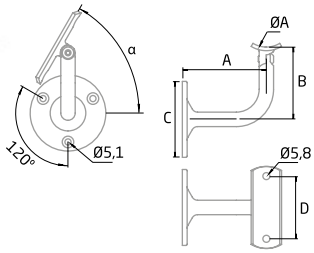

ST-303 A AISI-316 BA SATIN

	øA	A	B	C	D	α
2	43	70	60	63	52	-60°/+60°
2	50,8	70	60	63	52	-60°/+60°

BR-2087 *(Brico Page 253)*

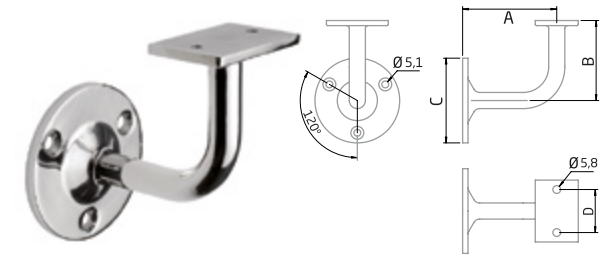

ST-303 FLAT AISI-316

BA SATIN

	A	B	C	D
2	70	59,5	63	32

BR-2087 *(Brico Page 253)*

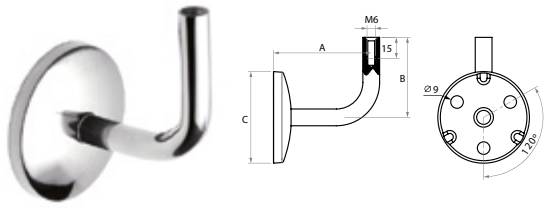

ST-353 W AISI-316

BA SATIN

	A	B	C
2	69	57,3	66

BR-2012 *(Brico Page 253)*
BR-2087 *(Brico Page 253)*

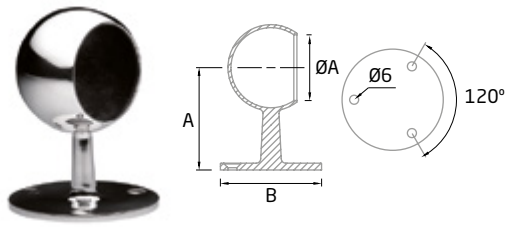

ST-304 END AISI-316

BA SATIN

	øA	A	B
2	43	68	67

BR-2087 *(Brico Page 253)*

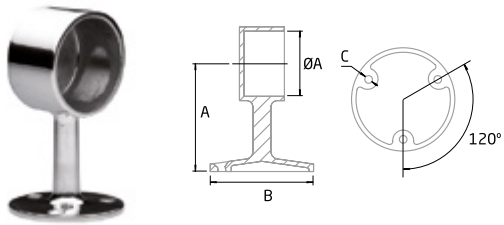

ST-306 END AISI-316

BA SATIN

	øA	A	B	C
2	43	72	69	5,1
2	50,8	84	63	5,8

BR-2087 *(Brico Page 253)*

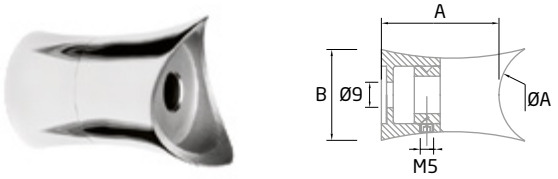

ST-313 AISI-316

BA SATIN

	øA	A	B
2	40	44	34

DIN-912 M-8 L-20 *(Brico Page 248)*
BR-2011 M-8 *(Brico Page 248)*

Adhésifs et mastics

FAST FIX GLUE (A-B 100ML)

1 kit

Durée approximative

ø50,8	ø43	ø38,1	ø20	ø12
40	50	60	120	150

Caractéristiques du FAST FIX GLUE
- Cartouche bicomposant A+B.
- Temps de manipulation : 1 à 3 minutes.
- Résistance fonctionnelle : 30 à 60 minutes.
- Résistance finale : 24 heures.
- Jeu (mm) : min. 0,05 - max.0,50 (recommandé 0,10 - 0,30).
- Conserver dans son emballage d'origine, soigneusement fermé, à une température comprise entre 5°C et 25°C.

New!

LOXEAL 85-02 (10 ML)

1

Série	Réf.
RP	RP-1400

Caractéristiques du LOXEAL 85-02
- Temps de manipulation : 1-4 minutos.
- Résistance fonctionnelle : 1-3 horas.
- Résistance finale : 2-4 horas.
- Max. Ø filetage / jeu : M36/0,20 mm.
- Conserver dans un endroit frais et sec sous 25 °C.

FIS MS PRO

BLACK

1

Série	Réf.
RP	RP-1400, RP-1410

Mastic-colle

RP-25 (12 mm / 33m)

	E
1	0,6

Série	Réf.
SV	SV-1255, SV-1260

Ruban adhésif double face

Nettoyage et entretien

CLEAN+ (500 ml)

1

*Nettoyant

STAIN ZERO (500 ml)

1

*Eliminateur de rouille

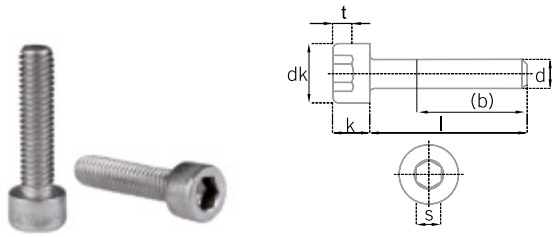

DIN-912

	Qlty.	d	LG	dK	Kmax	S
50	A2	M4	6	7	4	3
50	A2/A4	M8	20	13	8	6

M-4	Série	Réf.
	AL	AL-00

M-8	Série	Réf.
	ST	ST-313

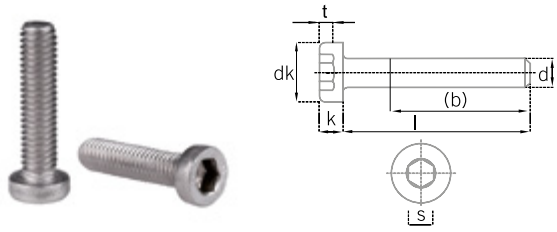

DIN-7984

	Qlty.	d	LG	dK	K	S	t
50	A2/A4	M-6	20	10	4	4	3

M-6	Série	Réf.
	ST	ST-334 FLAT

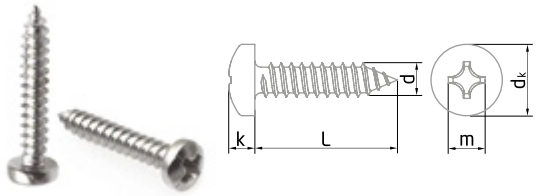

DIN-7981

	Qlty.	d	LG	dK	k	m
50	A2	4,8	25	9,5	3,55	5,1
50	A2	6,3	60	12,5	4,5	7,1

4,8*	Série	Réf.
	ST	ST-314

6,3	Série	Réf.
	ST	ST-333

Utilisation avec des mains courantes en bois

BR-2011

	Qlty.	M
50	A2/A4	M4
50	A4	M6
50	A2/A4	M8

Série	Réf.
AL	AL-00

Série	Réf.
ST	ST-303 ST-303 A ST-303 W, ST-313, ST-334 FLAT

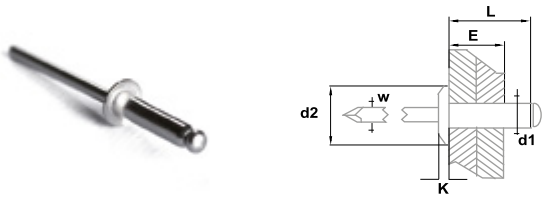

BR-2015

	Qlty.	M	LG
50	A2/A4	4,8	10

Série	Réf.
ST	ST-314, ST-315

BR-2016

10

Tamis plastiques

FIS VS

1

Série	Réf.
CC	CC-772 , CC-775, CC-780, CC-782, CC-791, CC-800, CC-801
FB	FB-10
SV	SV-1401, SV-1402, SV-1403, SV-1404, SV-1501, SV-1602, SV-1701, SV-1702, SV-1703, SV-1801, SV-1802, SV-1803

FIS SE

10

DIN-975

	Qlty	M	LG	
1	CLASS 8.8/A2/A4	M-8	1 000	ø10
1	CLASS 8.8/A2/A4	M-10	1 000	ø12
1	CLASS 8.8/A2/A4	M-12	1 000	ø14
1	CLASS 8.8/A2/A4	M-16	1 000	ø18

M-8	Série	Réf.
	CC	CC-775 D30
	FB	FB-10

M-10	Série	Réf.
	CC	CC-772, CC-775 D50
	SV	SV-1401, SV-1402, SV-1403, SV-1404, SV-1501, SV-1701, SV-1702, SV-1602, SV-1703

M-12	Série	Réf.
	CC	CC-780, CC-782, CC-791, CC-800, CC-801
	SV	SV-1401, SV-1403, SV-1404, SV-1701, SV-1702, SV-1703, SV-1704, SV-1801, SV-1802, SV-1803

M-16	Série	Réf.
	SV	SV-1801 RX

DIN-934

	Qlty	M	E*
250	CLASS 8/A2/A4	M-8	6,5
250	CLASS 8/A2/A4	M-10	8
250	CLASS 8/A2/A4	M-12	10
100	CLASS 8/A2/A4	M-16	13

M-8	Série	Réf.
	CC	CC-775
	FB	FB-10

M-10	Série	Réf.
	CC	CC-772, CC-775
	SV	SV-1401, SV-1403, SV-1404, SV-1501, SV-1701, SV-1703

M-12	Série	Réf.
	CC	CC-780, CC-782, CC-791, CC-800, CC-801
	SV	SV-1401, SV-1403, SV-1404, SV-1701, SV-1702, SV-1703, SV-1704, SV-1801, SV-1802, SV-1803

M-16	Série	Réf.
	SV	SV-1801 RX

DIN-125

	Qlty	M	E*
250	ACIER /A2/A4	M-8	1,6
250	ACIER /A2/A4	M-10	2
250	ACIER /A2/A4	M-12	2,5
100	ACIER /A2/A4	M-16	3

M-8	Série	Réf.
	CC	CC-775 D30
	FB	FB-10

M-10	Série	Réf.
	CC	CC-772, CC-775 D50
	SV	SV-1401, SV-1402, SV-1403, SV-1404, SV-1501, SV-1701, SV-1702, SV-1602, SV-1703

M-12	Série	Réf.
	CC	CC-780, CC-782, CC-791, CC-800, CC-801
	SV	SV-1401, SV-1403, SV-1404, SV-1701, SV-1702, SV-1703, SV-1704, SV-1801, SV-1802, SV-1803

M-16	Série	Réf.
	SV	SV-1801 RX

DIN-439

	Qlty	M	*E
250	A2/A4	M-10	5

M-10	Série	Réf.
	SV	SV-1402, SV-1602, SV-1702

HUS4-H

	Qlty	M	LG	E*	
25	ACIER	M-8	75	15	ø8
50	ACIER	M-10	110	25	ø10

M-8	Série	Réf.
	FB	FB-10

M-10	Série	Réf.
	CC	CC-772, CC-791
	SV	SV-1401, SV-1501, SV-1602, SV-1701, SV-1702, SV-1802, SV-1803

HUS4-HR

	Qlty	M	LG	E*	
25	A4	M-8	75	15	ø8
25	A4	M-10	105	15	ø10

M-8	Série	Réf.
	FB	FB-10

M-10	Série	Réf.
	CC	CC-772, CC-791
	SV	SV-1401, SV-1501, SV-1602, SV-1701, SV-1702, SV-1802, SV-1803

HUS4-C

	Qlty	M	LG	E*	
50	ACIER	M-10	100	15	ø10

Série	Réf.
CC	CC-782

HUS4-CR

	Qlty	M	LG	E*	
50	A4	M-10	105	15	ø10

Série	Réf.
CC	CC-782

FH II-S

	Qlty	M	LG	E*	
50	ACIER/A4	M-8	105	25	ø12

Série	
SV	SV-1401
	SV-1402

FH II-SK

	Qlty	M	LG	E*	
25	ACIER	M-8	100	25	ø12
25	A4	M-8	105	30	ø12

Série	Réf.
CC	CC-782

FAZ II

	Qlty	M	LG	E*	
50	ACIER / A4	M-8	95	30	ø8
20	ACIER / A4	M-12	120	20	ø12

M-8	Série	Réf.
	FB	FB-10

M-12	Série	Réf.
	CC	CC-772, CC-775 D50
	SV	SV-1403, SV-1404, SV-1703, SV-1704

FBN II

	Qlty	M	LG	E*	
50	ACIER/A4	M-10	95	20	ø10
20	ACIER/A4	M-12	116	20	ø12

M-10	Série	Réf.
	CC	CC-772, CC-775 D50

M-12	Série	Réf.
	SV	SV-1403

CH

	Qlty	M	LG	E*	
50	ACIER/A2	M-8	80	15	ø10
50	ACIER/A2	M-10	100	25	ø12

CH-PL

	Qlty	M	LG	E*	
50	ACIER/A2	M-10	100	25	ø12

TH DEX

	Qlty	M	LG	E*	
50	ACIER	M-10	130	70	ø8

MT

	Qlty	M	LG	E*	
50	ACIER/A2/A4	M-10	150	10	ø10
50	ACIER/A2/A4	M-10	90	10	ø10
50	ACIER/A2/A4	M-12	110	12	ø12

BR-2012

	Qlty	LG	E*	
50	ACIER/A4	80	10	ø8

Series	Ref.
ST	ST-334 FLAT, ST-346, ST-353, ST-353 W, ST-354 , ST-358,

BR-2018

	Qlty	LG	E*	
50	ACIER/A4	80	10	ø8

Series	Ref.
AV	ST-333

BR-2087

	Qlty	øT	P	
100	NYLON	4,5-6,0	50	ø8
100	NYLON	6,0-8,0	65	ø10

4,5-6,0	Series	Ref.
	AV	AV-601
	ST	ST-303, ST-303 A, ST-303 FLAT, ST-303 W, ST-304, ST-304 END, ST-306, ST-306 END, ST-311, ST-335 FLAT

6,0-8,0	Series	Ref.
	ST	ST-333, ST-334 FLAT, ST-353, ST-353 W, ST-354, ST-356, ST-356 FLAT, ST-358,

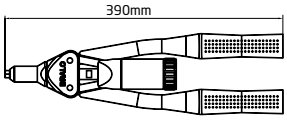

BM-160

ø mm	Aluminium	Acier	Stainless	Cuivre
4,0	✓	✓	✓	✓
4,8	✓	✓	✓	✓

Riveteuse

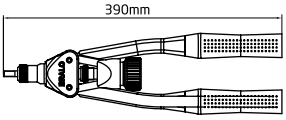

TR-308

ø mm	Aluminium	Acier	Stainless
M-4	✓	✓	✓
M-6	✓	✓	✓
M-8	✓	✓	✓

Riveteuse pour écrous à sertir

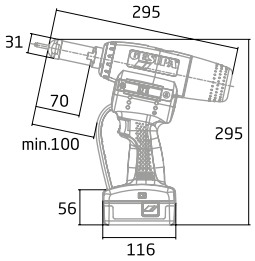

FIREBIRD PRO

ø mm	Aluminium	Acier	Stainless
M-4	✓	✓	✓
M-6	✓	✓	✓
M-8	✓	✓	✓

Riveteuse automatique pour écrous à sertir

BR-2060

1	

Ref.
FIS VS, FIS MS PRO

Pistolet pour scellement chimique

BR-2036

1	

Marteau

BR-2037

1	

Clé dynamométrique 20-100 Nm Gedore

BR-2030

	ø
1	30-32
1	45-50
1	58-62

Ø30-32	Série	Réf.
	CC	CC-775 D.30

Ø45-50	Série	Réf.
	CC	CC-775 D.50, CC-735
	ST	ST-314, ST-315

Ø58-60	Série	Réf.
	CC	CC-775 D.60

Clé à crochet

BR-2046

	RE
1	40-100

Pince à bec long

BR-2033

1

Outil multifonction à embouts hexagonaux (Allen)

BR-2034

1

Jeu de clés Allen à tête sphérique, branche courte, de 1,5 à 10 mm

BR-2035

1

Jeu de clés Allen à tête sphérique, de 1,5 à 10 mm

BR-2043

1

Tournevis porte-embouts

BR-2044

1

Visseuse sans fil

BR-2045

1

Embout Allen n° 3.

BR-2073

1

Jeu de forets spéciaux pour acier inoxydable 1-13 × 0,5

BR-2054

1

Niveau multifonction

BR-2041

1

Outil pour coins

BR-2039

1

Rouleau

Guide d'entretien

Systèmes de garde-corps Comenza

Afin de préserver la finition et de garantir la durabilité du système, il est recommandé de suivre les consignes de nettoyage et d'entretien suivantes.

- **Nettoyage doux :** utiliser une éponge douce ou un chiffon avec de l'eau tiède et un savon neutre. Appliquer aussi bien sur les profilés en aluminium que sur les panneaux de verre.
- **Rinçage :** éliminer les résidus de savon à l'aide d'un chiffon humide ou d'eau claire afin d'éviter les traces.
- **Séchage :** sécher à l'aide d'un chiffon sec, en microfibre ou de papier absorbant afin d'éliminer les gouttes d'eau et de redonner tout son éclat à la surface.

Il est également possible d'utiliser un nettoyeur vapeur afin d'obtenir un résultat optimal sans recourir à des produits chimiques.

Que faut-il éviter ?

- **Matériaux abrasifs :** éviter l'utilisation de tampons à récurer en acier, d'éponges abrasives, de lames ou de spatules métalliques, qui risquent d'endommager la finition.
- **Produits agressifs :** ne pas utiliser de nettoyants acides, de produits fortement alcalins, de solvants ou de produits de nettoyage pour salle de bains, qui peuvent détériorer la protection de surface.

Fréquence de nettoyage

- **Usage courant :** un nettoyage mensuel est recommandé.
- **Environnements agressifs :** dans les zones côtières, industrielles, aux abords des piscines ou dans les zones à fort trafic, augmenter la fréquence de nettoyage afin d'éliminer les dépôts salins et les contaminants.

Recommandations spécifiques pour les travaux et les rénovations

- Si des travaux de maçonnerie ou de peinture doivent être réalisés après l'installation, protéger le garde-corps à l'aide de films plastiques et de ruban adhésif. Les poussières de chantier ainsi que les projections de ciment ou de plâtre sont hautement corrosives.
- Un entretien approprié est indispensable pour garantir la durée de vie certifiée du système.

Nettoyage et entretien des aciers inoxydables

Afin de préserver la garantie de la finition et l'intégrité du système.

- **Nettoyage doux :** Utiliser une éponge douce et appliquer le produit nettoyant conformément aux instructions fournies.

CLEAN+ (500 ml)

CLEAN+ est recommandé pour l'entretien régulier des surfaces, le nettoyage courant et l'élimination des traces de doigts.

STAIN ZERO (500 ml)

STAIN ZERO est recommandée pour éliminer les taches tenaces et les traces d'oxydation. Après application, il est recommandé de nettoyer la surface avec CLEAN+.

- **Rinçage :** Eliminer les résidus de savon à l'aide d'un chiffon humide ou d'eau claire afin d'éviter les traces.
- **Séchage :** Sécher à l'aide d'un chiffon sec, en microfibre ou de papier absorbant afin d'éliminer les gouttes d'eau et de redonner tout son éclat à la surface.

Que faut-il éviter ?

- **Matériaux abrasifs :** éviter l'utilisation de tampons à récurer en acier, d'éponges abrasives, de lames ou de spatules métalliques, car ils peuvent endommager de manière irréversible la couche protectrice de l'anodisation ou du thermolaquage.
- **Produits agressifs :** ne pas utiliser de nettoyants acides, de produits fortement alcalins, de solvants ou de produits de nettoyage pour salle de bains, qui peuvent détériorer la protection de surface.

Fréquence de nettoyage

- **Usage courant :** un nettoyage mensuel est recommandé.
- **Environnements agressifs :** dans les zones côtières, industrielles, aux abords des piscines ou dans les zones à fort trafic, augmenter la fréquence de nettoyage afin d'éliminer les dépôts salins et les contaminants.

Recommandations de nettoyage pour d'autres types de salissures ou de contaminations

- **Traces d'huile ou de graisse :** Utiliser un solvant organique. Nettoyer ensuite avec de l'eau et un savon doux, rincer à l'eau claire, puis sécher à l'aide d'un chiffon propre.
- **Rayures sur les finitions satinées ou brossées :** Polir à l'aide de tampons abrasifs en nylon sans particules de fer. Vérifier que les tampons sont bien en nylon afin d'éviter l'adhérence de particules de fer à la surface.
- **Peinture ou graffiti :** Éliminer à l'aide de décapants pour peinture, de solvants ou de produits alcalins. Utiliser une brosse à poils souples ou en nylon. Eviter l'utilisation de grattoirs rigides ou de lames, qui risqueraient de rayer la surface.
- **Projections de mortier et/ou de ciment :** Appliquer une solution contenant 10 à 15 % d'acide phosphorique. Appliquer la solution tiède, puis la neutraliser avec de l'ammoniaque dilué**e,** rincer ensuite à l'eau, de préférence déminéralisée, et sécher.

  Lorsque l'épaisseur de la couche de mortier ou de ciment ne dépasse pas 2,5 mm, utiliser STAIN ZERO.

  Les produits d'élimination du mortier ou l'acide chlorhydrique dilué ne doivent pas être utilisés sur l'acier inoxydable, car ils peuvent l'endommager gravement. En cas d'application ou de projection accidentelle sur l'acier inoxydable, rincer immédiatement et abondamment la surface à l'eau claire.
- **Contamination provoquée par le contact avec des outils, des éléments de structure ou des tubes d'échafaudage en acier au carbone, ainsi que par des opérations de soudage, de découpe, de perçage ou de meulage réalisées à proximité.** La contamination par le fer doit être éliminée immédiatement, car elle entraîne rapidement l'apparition de corrosion à la surface de l'acier inoxydable en présence d'humidité.

Glossaire

Outils

- Accessoire à souder
- Pince à becs
- Visser
- Visser avec une clé Allen
- Centreur
- Ruban adhésif double face
- Cutter
- Outil pour coins
- Montage par emboîtement
- Clé Allen courte
- Douille hexagonale
- Boulonneuse à chocs
- Clé dynamométrique
- Clé à crochet
- Embout Allen n° 3
- Clé à tube hexagonale
- Clé à ergots

- Colle
- Rouleau
- Mastic-colle
- Perceuse à percussion

- Finition anodisée satinée
- VARN — Finition vernie
- LAsUR — Finition vernie pour extérieur
- BA — Finition brillante

NAT	Finition naturelle
SATIN	Finition satinée
ZINC PLATED	Zingué
RAL	Laqué
AISI-316	Acier inoxydable AISI-316
	Qualanoad
	Qualicoat

	Avertissement
	Pièces par boîte
	Consulter le tableau des usages
	Éclairage LED
	Symbole carré
Ø	Diamètre
E	Épaisseur
E*	Épaisseur de référence compatible
G	Épaisseur du verre
L/R	Gauche / Droite
LG	Longueur
M	Filetage de la vis
QLTY	Qualité du matériau
Ref	Référence
RE	Réglable
	Usage privé
	Usage public
	Piscines
	Agglomérations de personnes

Level In	Level-In
Level In+	Level-In+
Slot 180°	SLOT 180°
Level 3D	LEVEL 3D
Level 2D	LEVEL 2D
Slot 360°	SLOT 360°

Dépot légal :
LU 165-2016

Tous droits réservés. Toute reproduction, totale ou partielle, du présent ouvrage, par quelque procédé mécanique ou électronique que ce soit, est interdite sans l'autorisation écrite préalable de l'éditeur.

Les caractéristiques techniques figurant dans le présent catalogue sont fournies à titre indicatif. Les produits réels peuvent donc présenter de légères différences par rapport aux dimensions et aux illustrations photographiques.

Comenza se réserve le droit d'apporter, à tout moment et sans préavis, les modifications et améliorations qu'elle juge opportunes aux produits présentés dans le présent catalogue.

www.comenza.com

VERSION - SEPTEMBRE 2026

comenza
Railing Passion

Comenza, S.L.U.

Avda Benigno Rivera, 100
Pol. Ind. Ceao, 27003
Lugo - Espagne
T +34 982 207 227
F +34 982 209 589

sales@comenza.com
www.comenza.com