Railing Passion

comenza
Railing Passion

GlassFit
VERSION - 2025

Railing
Passion

PYME INNOVADORA

Válido hasta el 02 de junio de 2026

GOBIERNO DE ESPAÑA
MINISTERIO DE CIENCIA E INNOVACIÓN

www.comenza.com

Índice / Contents / Table des matières

COMENZA 05

05
Glosario / Glossary / Glossaire

06
Railing Passion

07
Internacional / International / International

08
Comenza News

10
Seguridad / Safety / Sécurité

12
Level-In

13
Level-In+

GLASSFIT 14

14
GlassFit Frame FB-10

22
Minimal Post MT-200

28
Minimal Post MT-201

36
GlassFit Flow SV-1401 Top

42
GlassFit Flow SV-1402 Side

48
GlassFit Flow SV-1403 Top

52
GlassFit Flow SV-1404 Side

62
GlassFit Flow SV-1501 Top

68
GlassFit Flow SV-1701 Top

78
GlassFit Flow SV-1602 Side

90
GlassFit Flow SV-1702 Side

102
GlassFit Flow SV-1703 Top

112
GlassFit Flow SV-1704 Side

122
GlassFit Flow SV-1705 Fit In

126
GlassFit Flow SV-1801 Top

132
GlassFit Flow SV-1801 RX Top

138
GlassFit Flow SV-1802 Side

148
GlassFit Flow SV-1803 Top

154
Comenza RAL colours

158
GlassFit Surface CC-800

164
GlassFit Surface CC-801

168
GlassFit Surface CC-780

172
GlassFit Surface CC-782

176
GlassFit Surface CC-791

180
GlassFit Gravity CC-775

184
GlassFit Gravity CC-772

186
Tubo y accesorios en U
U tubes and fittings
Tubes et accessoires en U

193
Perfil pasamanos en U
U Handrail profile
Profil main courante en U

194
Pasamanos cuadrado en inox
Stainless steel square handrail
Mains-courantes carrées en inox

196
Pasamanos rectangular en inox
Rectangular handrail
Mains-courantes rectangulaires en inox

198
Pasamanos redondo en inox
Stainless steel round handrail
Mains-courantes rondes en inox

200
Pasamanos redondo en madera
Wood round handrail
Mains-courantes rondes en bois

202
Pinzas de unión
Glass clamps
Pinces à verre

HANDRAIL 204

206
Sekkei

212
DecoLed

226
Flex-Height

230
Stand-rail

236
Oval

240
Equal

BRICO 244

246
Adhesivos y selladores
Adhesives and sealants
Adhésifs et scellants

247
Limpieza y mantenimiento
Cleaning and maintainance
Nettoyage et entretien

248
Tornillería y remaches
Bolts and rivets
Vis et rivets

249
Anclajes
Anchors
Ancrage

254
Herramientas y consumibles
Tools and consumables
Outils et accessoires

INFO 258

258
Tabla de vidrios y anclajes
Glass and anchor Table
Tableau des vitrages et des fixations

266
Índice por referencias
References index
Références index

267
Referencias brico
Brico references
Références brico

268
Info

Glosario / Glossary / Glossaire

	Descripción	Description	Description
	Accesorio para soldar	Welding fittings	Accessoire pour souder
	Advertencia	Warning	Attention
	Alicate de puntas		
	Atornillar	Screw	Visser
	Atornillar con llave allen	Screw with an allen key	Visser avec clé allen
	Centrador	Centreing Tool	Outil pour centré
	Cinta de doble cara	Double sided tape	Ruban à double face
	Cutter	Cutter	Cutter
	Herramienta para cuñas	Wedge tool	Outil pour cales
	Instalación por golpe	Installation by hammer striking	Installation par coup
	Llave allen corta	Short Allen Key	Clé Allen à tête courte
	Llave de vaso hexagonal	Ratchet socket	Clé à six pans creux
	Llave de impacto	Impact Wrench	Boulonneuses à chocs
	Llave dinamométrica	Torque wrench	Clé dynamométrique
	Llave gancho	Hook spanner	Clé à ergot
	Punta atornillador allen nº3	Screw bits allen nº 3	Embouts de tournevis allen nº3
	Llave hexagonal de tubo	Tubular box spanner	Clé à douille
	Llave pitones	Pin wrench	Clé à pitons
	Pegamento	Glue	Colle
	Rodillo	Roller tool	Rouleau
	Sellante-adhesivo	Sealant-adhesive	Scellement-adhésif
	Taladro percutor	Drill hammer	Perceuse a percussion
	Acabado anodizado satinado	Anodized satin finish	Finition satin anodisé
VARN	Acabado barniz	Varnished finish	Finition vernie
LASUR	Acabado barniz para exteriores	Varnish finish for exteriors	Finition vernis pour extérieurs
BA	Acabado brillo	Polished finish	Finition Poli
NAT	Acabado natural	Natural finish	Finition naturelle
SATIN	Acabado satinado	Satin finish	Finition brossé
ZINC PLATED	Cincado	Zinc plated	Zingué
	Qualanod	Qualanod	Qualanod
	Qualicoat	Qualicoat	Qualicoat
	Piezas por caja	Pieces per box	Pièces par caisse
□	Símbolo cuadrado	Square symbol	Symbole du carré
ø	Diámetro	Diameter	Diamètre
E	Espesor	Thickness	Épaisseur
E*	Espesor de referencia compatible	Compatible reference thickness	Épaisseur de référence compatible
G	Espesor del vidrio	Glass thickness	Épaisseur du verre
L/R	Izquierda/derecha	Left / right	Gauche / droite
LG	Largo	Long	Long
M	Métrica del tornillo	Dimension of the screw	Métrique de la vis
QLTY	Calidad del material	Material quality	Qualité des matériaux
Ref	Referencia	Reference	Référence
RE	Regulable	Adjustable	Ajustable

Railing Passion

[esp]
Nosotros

Comenza es la compañía global de sistemas de barandillas de diseño que proporciona soluciones creativas a las necesidades de las personas en los espacios que habitan, a través de productos de alta calidad que garanticen su seguridad y bienestar.

Durante estos últimos años nos hemos convertido en una de las referencias a nivel mundial en diseño y desarrollo de sistemas de barandillas modulares para proyectos hoteleros, edificios residenciales y comerciales, centros comerciales, sedes de empresa e institucionales, viviendas unifamiliares etc.

[eng]
About us

Comenza is the global railing systems company that provides creative solutions to the people´s needs through high quality products that guarantee their safety and well-being .

In the last few years, we have become one of the worldwide references in design and development of modular railing systems for hotel projects, residential and commercial buildings, family houses, shopping centres, malls, airports etc.

[fra]
Nous

Comenza est la société globale de systèmes de garde-corps design qui vous propose des solutions créatives à vos besoins d'espaces habités, grâce à des produits de haute qualité qui garantissent votre sécurité et votre bien-être.

Au cours de ces dernières années, nous sommes devenus une des références de niveau mondial dans le design et le développement de systèmes de garde-corps modulaires pour des projets hôteliers, des immeubles résidentiels ou de bureau, des centres commerciaux, des sièges sociaux tant de sociétés publiques comme privées, de villas, etc...

[esp]
Internacional

Siguiendo la filosofía "piensa global actúa local" te ofrecemos sistemas de barandillas de alta calidad adaptados técnicamente a las exigencias de cada mercado con un diseño único, máxima funcionalidad y en las mejores condiciones logísticas y de suministro.

Gracias a los más de 2000 clientes que a lo largo de este tiempo confían y han confiado en nuestra marca, los sistemas de barandillas Comenza se instalan y distribuyen hoy día en más de 36 países de todo el mundo.

[eng]
International

Following the philosophy of "think globally, act locally", we can offer you high-quality railing systems technically adapted to the demands of any market. Our systems feature unique designs, maximum functionality, and the best practices in logistics and supply.

Thanks to the 2000+ customers who have trusted us and relied upon our brand, Comenza railing systems are now being distributed and installed in over 36 countries around the world.

[fra]
International

En réponse à la philosophie "pense globalement, agit localement", nous vous offrons des systèmes de garde-corps de grande qualité adaptés techniquement aux exigences de chaque marché avec un design unique et une fonctionnalité maximum, et ce dans les meilleurs conditions logistiques et de livraison.

Jusqu'à présent, plus de 2000 clients ont accordé leur confiance à notre entreprise et à notre marque. Les systèmes de garde-corps Comenza sont installés et distribués dans plus de 36 pays à travers le monde.

www.comenza.com

Configurador de barandillas
Railing configurator
Configurateur garde-corps

Una herramienta que optimizará la gestión de proyectos.
A tool that will optimize project management
Un outil qui optimise la gestion des projets

1. **Selecciona** el modelo de barandilla.
Select the railing model.
Sélectionnez le modèle de garde-corps

2. **Configura** tu barandilla de manera sencilla.
Configure your railing in a simple way.
Configurez votre garde-corps de manière simple

3. **Comparte** tus configuraciones.
Share your configurations.
Partagez vos configurations

4. **Descarga** toda la documentación técnica.
Download all technical documentation.
Téléchargez toute la documentation technique

5. **Contacta** con el equipo comercial.
Contact the commercial team.
Contactez l'équipe commerciale.

Comenza Black Finish

[esp]
Comenza presenta el acabado en PVD BLACK FINISH, para sus sistemas de barandillas de vidrio GlassFit CC-800, CC-801, CC-782, CC-775 y Pinzas de unión.

[eng]
Comenza presents the BLACK FINISH in PVD for its GlassFit CC-800, CC-801, CC-782, CC-775 glass railing systems and Glass clamps.

[fra]
Comenza présente la finition en PVD BLACK FINISH pour ses systèmes de garde-corps en verre GlassFit CC-800, CC-801, CC-782, CC-775 and Pinces à verre.

161 - 167 - 175 - 177 - 183 - 202

Minimal Post MT-200.

[esp]
Este nuevo sistema de la gama Minimal Post permite el uso de vidrios sin templar y de bajo espesor, facilita y agiliza el proceso de instalación gracias a su diseño modular y los dispositivos de regulación y alineación.

[eng]
This new system from the Minimal Post line allows the use of non-tempered and thin glass, facilitates and speeds up the installation process due to its modular design and adjustment devices.

[fra]
Ce nouveau système de la gamme Minimal Post permet l'utilisation de verre non trempé et de faible épaisseur. Il facilite et accélère le processus d'installation grâce à sa conception modulaire et aux dispositifs de réglage et alignement.

20

GlassFit Frame FB-10.

[esp]
El sistema FB-10 de balcon frances ha sido desarrollado para aportar proteccion en las ventanas de las fachadas sin restar visibilidad, 3 tipos de montaje y fácil instalación: Sobre la fachada, en el marco de la carpintería, entre jambas.

[eng]
The FB-10 French balcony system has been designed to make facade windows safer without limiting eyesight, 3 types of assembly and easy installation: On the facade, in the window frame, between jambs.

[fra]
Le systeme de balcon Juliette FB-10 a ete concu pour proteger les fenetres des facades, sans pour autant reduire la visibilite, 3 types de pose et facilité d'installation : sur la façade, dans le cadre de la menuiserie ou entre les jambages.

12

Seguridad
Safety / Sécurité

[esp]
Compromiso con los usuarios de nuestros sistemas

Una barandilla es un elemento constructivo destinado para proteger a personas y objetos de los riesgos de caídas fortuitas. Y, por tanto, la normativa la considera un elemento de seguridad clave que ha de regirse por estrictos parámetros técnicos.

En Comenza desarrollamos barandillas que aportan certidumbre a los profesionales y garantizan a los usuarios espacios seguros y confortables en línea con el código técnico de la Edificación.

[eng]
Commitment to System Users

Railings, pivotal in safeguarding against accidental falls, are considered a cornerstone safety component within regulatory frameworks, demanding adherence to stringent technical standards.

Comenza pioneers railing solutions that instill confidence among professionals and ensure end users inhabit spaces that align with Building Code standards.

[fra]
Engagement envers les utilisateurs de nos systèmes

Un garde-corps est un élément constructif destiné à protéger les personnes et les objets des risques de chutes accidentelles. Par conséquent, la réglementation le considère comme un élément clé en termes sécuritaires, qui doit être régi par de stricts paramètres techniques.

Chez Comenza, nous concevons des garde-corps qui apportent la tranquillité d'esprit aux professionnels tout en garantissant aux utilisateurs des espaces sûrs et confortables, conformes au code technique de la construction.

[esp]
Oficina Técnica

En Comenza contamos con una oficina técnica compuesta por un equipo de arquitectos e ingenieros especialistas en estos sistemas, que colabora y asesora a profesionales de la edificación en todas las etapas de sus proyectos.

[eng]
Technical Department

Comenza boasts a specialized technical department comprising architects and engineers adept in these systems, facilitating collaborative guidance for construction professionals across all project phases..

[fra]
Oficina Técnica

Chez Comenza, nous disposons d'un bureau technique composé d'une équipe d'architectes et d'ingénieurs spécialisés dans ces systèmes, qui collabore et conseille les professionnels du bâtiment à toutes les étapes de leurs projets.

- Cálculo estructural por elementos finitos.
  Structural analysis via finite element method.
  Calcul structurel par éléments finis.
- Estudio de anclaje de la barandilla.
  Railing anchorage investigation.
  Étude de l'ancrage des garde-corps.
- Revisión de la presión estática del viento.
  Static wind pressure assessment.
  Vérification de la pression statique du vent.
- Detalles constructivos.
  Construction specifications.
  Détails constructifs.
- Justificación documental de cumplimiento normativo.
  Regulatory compliance documentation.
  Justification documentaire de conformité réglementaire.

Laboratorio / Laboratory / Laboratoire

[esp]
En nuestro laboratorio propio de ensayos, el equipo de innovación realiza las pruebas de carga, tanto estáticas como dinámicas, que nos permiten lanzar al mercado soluciones de barandillas testadas bajo las condiciones más exigentes.

[eng]
Within our dedicated testing facility, our innovation team conducts rigorous static and dynamic load trials, enabling the release of railing solutions proven effective under the most exacting conditions.

[fra]
Dans notre propre laboratoire d'essais, l'équipe d'innovation réalise les tests de charge, tant statiques que dynamiques, qui nous permettent de lancer sur le marché des solutions de garde-corps testées dans les conditions les plus exigeantes.

LEVEL IN: Sistema de nivelación de barandillas de perfiles:
Facilidad en cada instalación

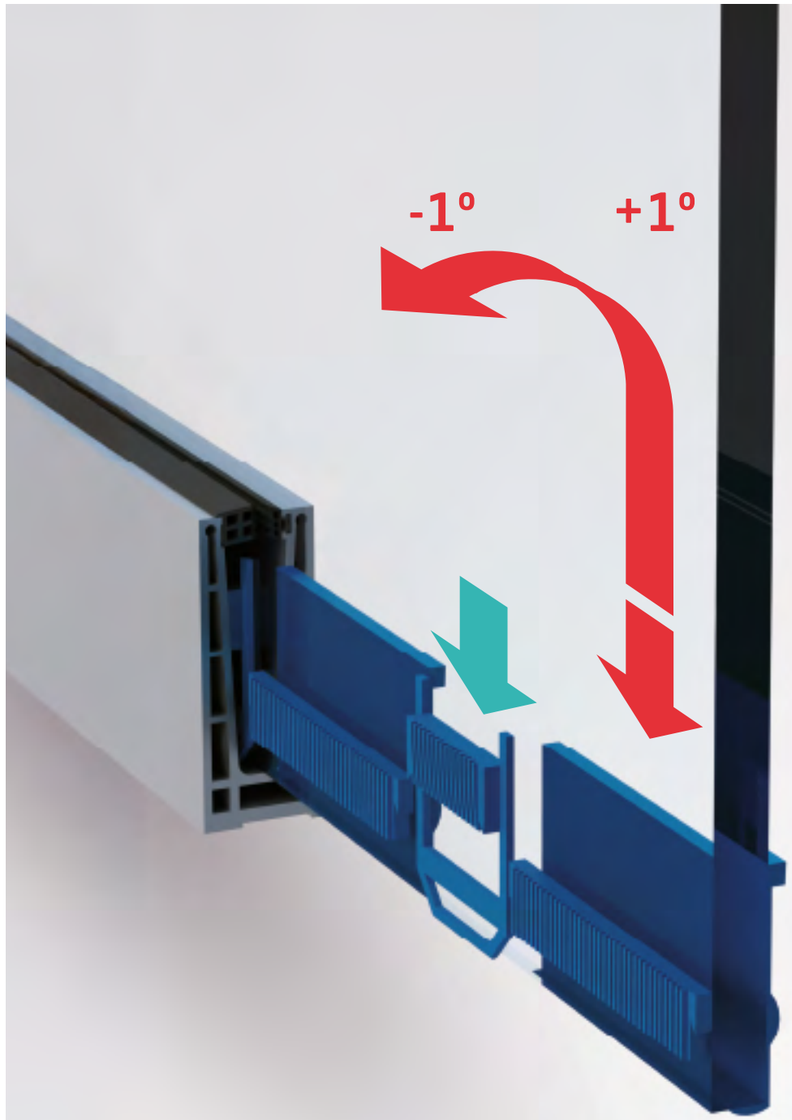

Level IN

[esp]

El departamento de I+D+I de Comenza ha desarrollado el innovador dispositivo Level-In, diseñado para facilitar la instalación de barandillas de vidrio. Este sistema elimina las limitaciones de las cuñas fijas tradicionales, permitiendo una nivelación rápida, sencilla, económica y segura. Con Level-In, los instaladores ahorran tiempo y dinero, mejorando su competitividad en el mercado.

[rng]

El departamento de I+D+I de Comenza ha desarrollado el innovador dispositivo Level-In, diseñado para facilitar la instalación de barandillas de vidrio. Este sistema elimina las limitaciones de las cuñas fijas tradicionales, permitiendo una nivelación rápida, sencilla, económica y segura. Con Level-In, los instaladores ahorran tiempo y dinero, mejorando su competitividad en el mercado.

[fra]

Le département R&D de Comenza a développé le dispositif innovant Level-In, conçu pour simplifier l'installation des garde-corps en verre. Ce système surmonte les limites des cales fixes traditionnelles, permettant un nivellement rapide, facile, économique et sécurisé. Avec Level-In, les installateurs économisent du temps et de l'argent, renforçant ainsi leur compétitivité sur le marché.

Ventajas y beneficios:

1. **Nivelación del vidrio**
   Glass levelling
   Nivellement du verre
2. **Bloqueo del vidrio**
   Glass Blockage
   Blocage du verre
3. **Fijación del vidrio**
   Glass Fixation
   Fixation du verre

Sistemas compatibles con Level-In

SV-1401 Top, SV-1402 Side, SV-1403 Top y SV-1404 Side.

LEVEL-IN + : Un sistema optimizado para nivelación de barandillas
Más fácil, más rápido, más seguro

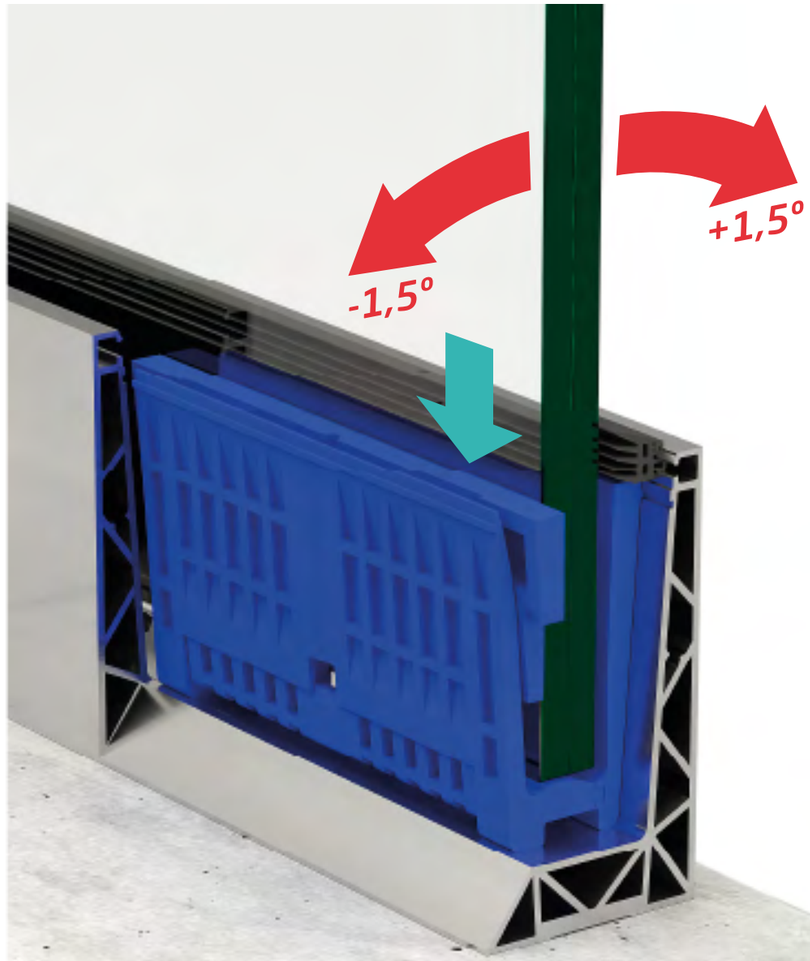

NEW

Level IN+

[esp]

Level In+ es la evolución de nuestro sistema de nivelación, diseñado para una instalación de barandillas de vidrio más rápida, precisa y segura. Su innovador mecanismo independiza las funciones de nivelación y fijación, permitiendo un ajuste perfecto en proyectos de cualquier escala. Compatible con la serie 1700 y el SV-1602 de la gama GlassFit Flow de Comenza, Level In+ facilita el proceso de instalación, optimiza tiempos y garantiza un resultado óptimo. Además, su diseño permite trabajar desde el interior sin necesidad de andamios y facilita la instalación en tramos inclinados sin riesgo de deslizamiento.

[eng]

Level In+ is the evolution of our leveling system, designed for faster, more precise, and safer glass railing installation. Its innovative mechanism separates the leveling and fixing functions, allowing for a perfect adjustment in projects of any scale. Compatible with the 1700 series and SV-1602 from Comenza's GlassFit Flow range, Level In+ streamlines the installation process, optimizes time, and ensures an optimal result. Additionally, its design allows work to be carried out from the inside without the need for scaffolding and facilitates installation on inclined sections without the risk of slipping.

[fra]

Level In+ est l'évolution de notre système de nivellement, conçu pour une installation de garde-corps en verre plus rapide, plus précise et plus sûre. Son mécanisme innovant sépare les fonctions de nivellement et de fixation, permettant un ajustement parfait pour des projets de toute envergure. Compatible avec la série 1700 et le SV-1602 de la gamme GlassFit Flow de Comenza, Level In+ simplifie le processus d'installation, optimise le temps et garantit un résultat optimal. De plus, son design permet de travailler de l'intérieur sans besoin d'échafaudage et facilite l'installation sur des sections inclinées sans risque de glissement.

Ventajas y beneficios:

1. **Nivelación del vidrio**
   Glass levelling
   Nivellement du verre
2. **Bloqueo del vidrio**
   Glass Blockage
   Blocage du verre
3. **Fijación del vidrio**
   Glass Fixation
   Fixation du verre

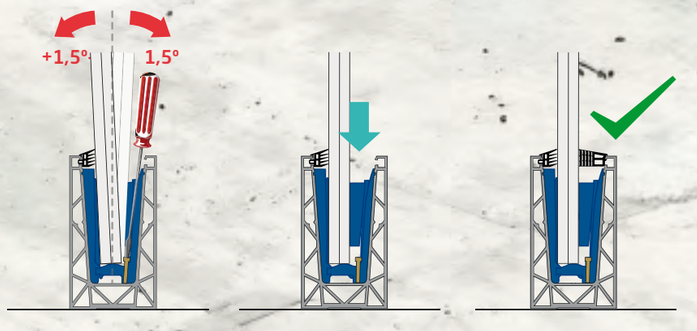

Sistemas compatibles con Level-In+

Sistemas de la serie 1700 y SV-1602

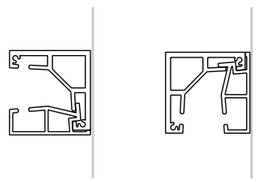

Sistema / System / Système

GlassFit FB-10

GlassFit Frame
FB-10

[esp]
El sistema FB-10 parte del tradicional concepto de balcón francés como elemento de seguridad que protege frente a caídas, para convertirse en una solución que además, aporta un diseño moderno y facilidad de instalación para la fachada de cualquier edificio.

- Diseño: Proporciona luminosidad a las viviendas y protección a las ventanas. El balcón francés FB-10 puede personalizarse del color que requiera el proyecto, permitiendo instalarlo a juego con la carpintería de la fachada. Además, este sistema también es compatible con iluminación LED.

- Seguridad: Este sistema ha sido ensayado para cumplir los requisitos de uso público y privado bajo el CTE y la normativa UNE 85-238 Barandillas. Métodos de ensayo. Se instala con vidrio templado laminado 6+6 de longitud hasta 1.500mm, y con altura de 1.100 mm para una carga horizontal de 1,6kN/m para uso público y 0,8 kN/m para uso privado. Aplicando el coeficiente parcial de seguridad de 1,5, el sistema FB-10 asegura el cumplimiento requerido por el CTE.

- Facilidad de instalación: Este sistema permite tres opciones diferentes de montaje: sobre la fachada, en el marco de la carpintería o entre jambas. Además, la instalación del vidrio se puede realizar desde el interior o exterior de la vivienda, lo que facilita el proceso y aporta diferentes posibilidades a los instaladores.

[eng]
The FB-10 system is based on the traditional French balcony concept as a safety element that protects against falls, to become a solution that also provides a modern design and ease of installation to the façade of any building:

- Design: This system let natural light in and make windows safer. FB-10 system can be customized in the colour required by the project, so that it matches the carpentry of the façade. In addition, this system is also compatible with LED lighting.

- Safety: We guarantee the highest level of safety for users: our systems comply with all technical demands within the legal and regulatory framework, and they are tested in our labs according to international standards and stated certification labels.

- Ease of installation: This system allows to be installed in three different mounting options: on the façade, on the window frame or between jambs. In addition, the installation of the glass can be carried out from both the interior and exterior of the building, thus facilitating the process, and providing several possibilities to the installers.

[fra]
Le système FB-10 est basé sur le concept de traditionnel balcon Juliette comme un élément de sécurité qui protège des chutes, pour devenir une solution qui offre un design moderne et une facilité d'installation pour les façades de tout bâtiment.

- Design: Ce système a été pensé pour apporter protection aux fenêtres et luminosité aux logements. Il peut être personnalisé suivant la couleur imposée par le projet, lui permettant ainsi d'être en harmonie avec les menuiseries de la façade. De plus, il est compatible avec l'éclairage LED.

- Sécurité: Nous garantissons la sécurité l'usager: nos systèmes respectent toutes les obligations techniques exigées par le cadre légal et règlementaire et sont soumis, au sein de nos laboratoires, à des tests conformes aux standards internationaux et aux certifications accréditées.

- Facilité d'installation : Ce système permet d'installer selon trois options de pose différentes : sur la façade, dans le cadre de la menuiserie et entre les jambages. En outre, le verre peut être installé depuis l'intérieur ou l'extérieur du logement, ce qui facilite le processus et offre aux installateurs différentes possibilités.

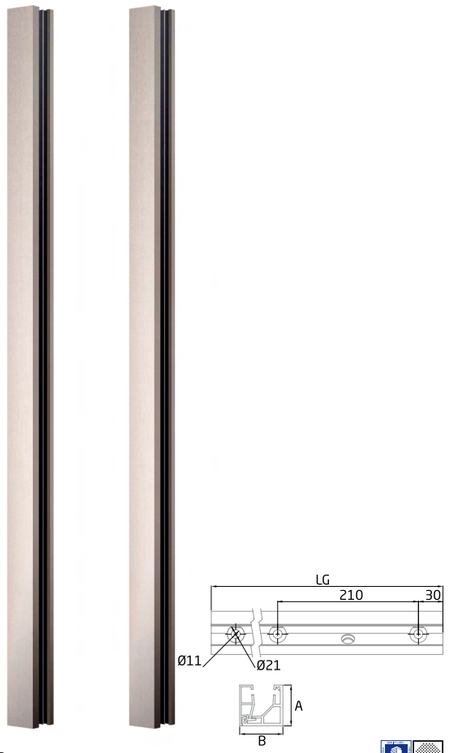

FB-10

		LG	A	B
1	Kit: 2 Uds	1110	50	53

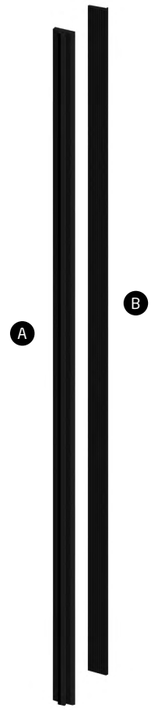

PL-10 KIT

A /	B /	G	LG
2	2	12,38-13,52	1100

Kit de acristalamiento para FB-10
Set for fixing for FB-10
Kit pour la fixation du FB-10

Compatibilidad con iluminación LED
Compatibility with LED lighting
Compatibilité avec éclairage LED

Ver páginas de la 216 a la 219
See pages 216 to 219
Voir pages 216 à 219

Ver opciones de colores RAL en página 155
See available RAL colours on page 155
Voir les options de couleurs RAL disponibles à la page 155

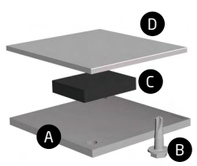

EC-FB10-KIT

A /	B /	C /	D /
2	4	2	2

Kit de tapas para balcón francés
End caps kit for French balcony
Kit embouts pour balcon juliette

Opciones de montaje

FB-10

1 **Sobre la fachada /**
On the facade /
Sur la façade

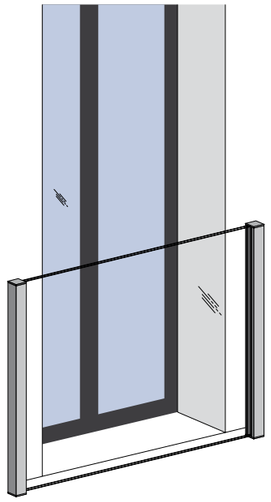

Instalación Frontal: desde el exterior

FB-10

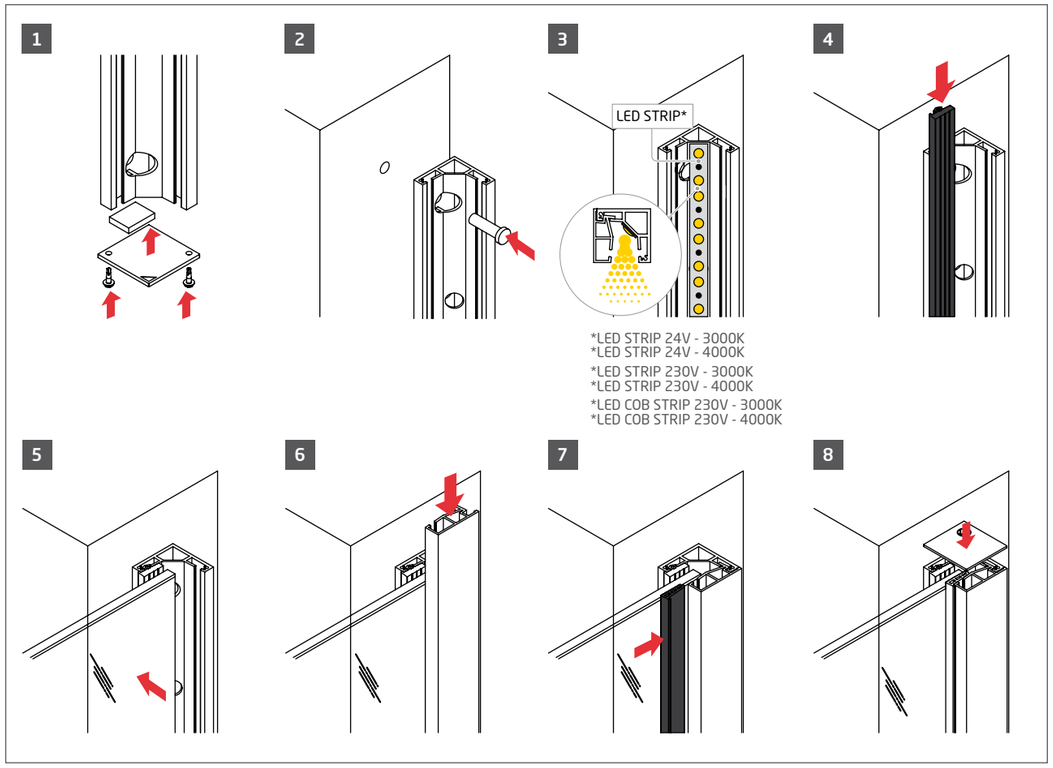

Instalación Frontal: desde el interior

FB-10

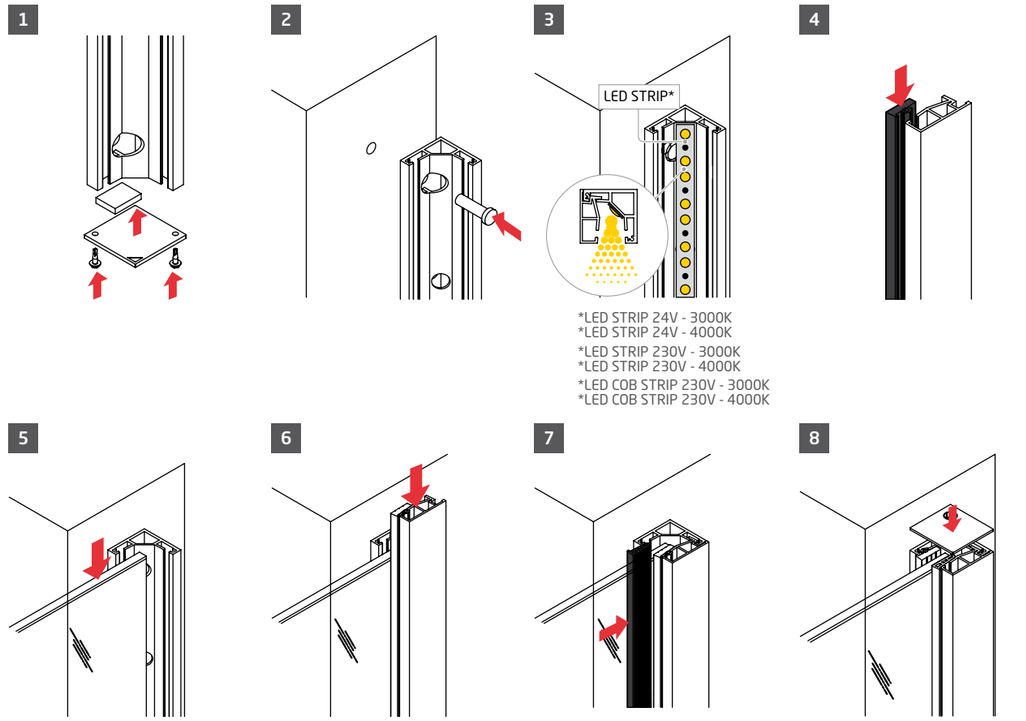

Opciones de montaje

FB-10

1 En el marco de la carpintería /
In the window frame /
Dans le cadre de la menuiserie

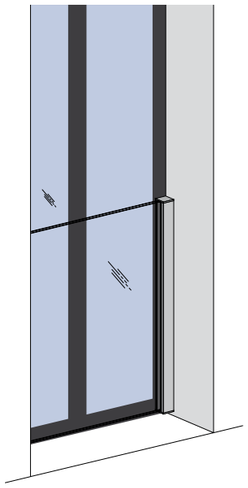

2 Entre jambas /
Between jambs /
Entre les jambages

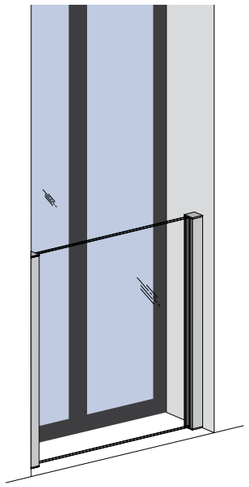

Instalación Lateral: desde el exterior

FB-10

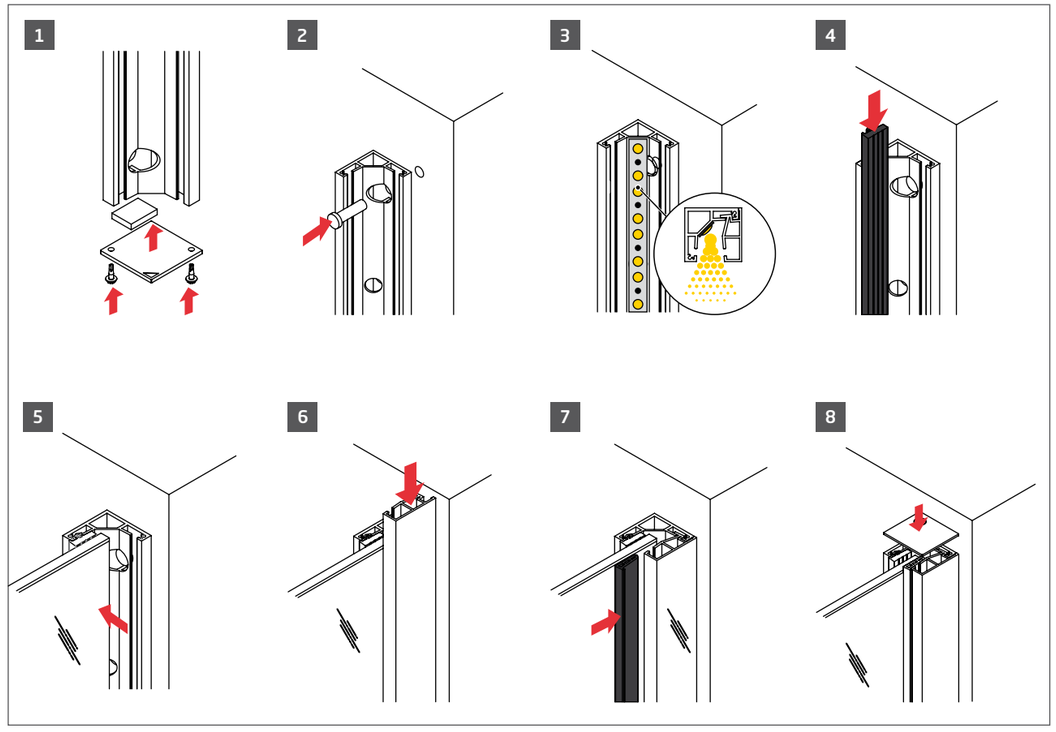

GlassFit Frame FB-10

Instalación Lateral: desde el interior

FB-10

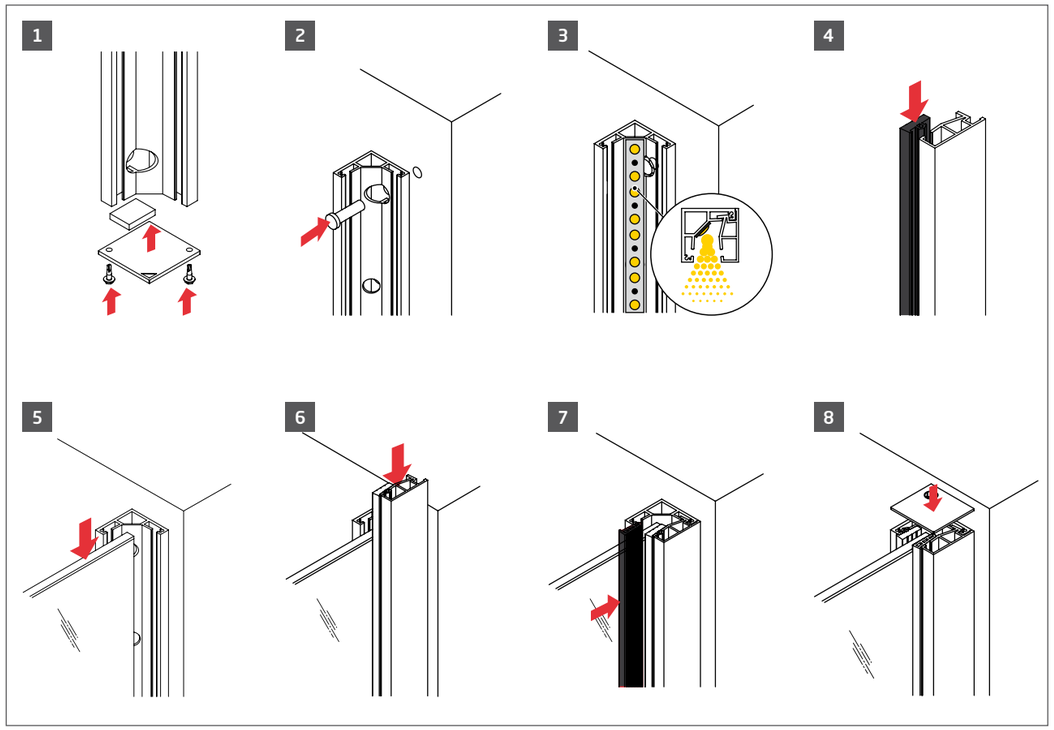

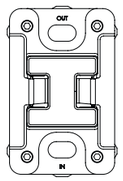

Sistema / System / Système

Minimal Post MT-200

Minimal Post
MT-200

[esp]
El sistema MT-200 es un sistema de postes de acero inoxidable para barandillas de vidrio que facilita y agiliza el proceso de instalación gracias a los dispositivos de regulación y alineación, y aporta certidumbre en el desarrollo de los proyectos, ya que se trata de un sistema certificado según los requerimientos del CTE.

- Diseño: Su diseño modular y los dispositivos de regulación LEVEL 3D y el mecanismo de alineación HORIZONTAL CONTROL, con los que se puede lograr la verticalidad y horizontalidad de poste y vidrio, respectivamente, hacen que se facilite y agilice enormemente el proceso de instalación.

- Seguridad: El sistema ha sido ensayado para cumplir los requisitos de uso privado bajo el Código Técnico de la Edificación (CTE) y la normativa UNE 85-238 Barandillas. Métodos de ensayo. Se instala con vidrio recocido 6+6 de longitud hasta 1.200mm, y con altura de 1.100 mm para una carga horizontal de 0,8 kN/m. Aplicando el coeficiente parcial de seguridad de 1,5, el sistema MT-200 asegura el cumplimiento requerido por el CTE.

- Facilidad de instalación: El sistema permite el uso de vidrios de bajo espesor y sin templar, siendo estos más económicos y sencillos de manipular. Además, todos los puntos de regulación son exteriores, lo que hace que el ajuste resulte muy cómodo y no se requiera mano de obra especializada.

[eng]
The MT-200 is a stainless-steel posts system for glass railings that makes the installation process easier and faster due to its adjustment devices.

- Design: Its modular design, adjustment devices LEVEL 3D and alignment mechanism HORIZONTAL CONTROL allow the verticality and horizontality of the post and glass, respectively, and greatly facilitate and speed up the installation process.

- Safety: We guarantee the highest level of safety for users: our systems comply with all technical demands within the legal and regulatory framework and they are tested in our labs according to international standards and stated certification labels.

- Ease of installation: The system allows the use of thin, non-tempered glass, which is cheaper and easier to handle. Additionally, all the adjustment points are located externally, providing a comfortable adjustment and not requiring specialized labor.

[fra]
Le système MT-200 est un système de poteaux en acier inoxydable pour garde-corps en verre qui facilite et accélère le processus d'installation grâce aux dispositifs de réglage et alignement.

- Conception : sa conception modulaire, les dispositifs de réglage LEVEL 3D et le mécanisme d'alignement HORIZONTAL CONTROL, qui permettent d'obtenir la verticalité du poteau et l'horizontalité du verre, rendent le processus d'installation beaucoup plus simple et moins long.

- Sécurité : nous garantissons la sécurité l'usager: nos systèmes respectent toutes les obligations techniques exigées par le cadre légal et règlementaire et sont soumis, au sein de nos laboratoires, à des tests conformes aux standards internationaux et aux certifications accréditées.

- Facilité d'installation : le système permet d'utiliser du verre de faible épaisseur non trempé, moins cher et plus facile à manipuler. De plus, tous les points de réglage étant externes, le réglage est très simple et ne nécessite pas de main-d'œuvre spécialisée.

New!

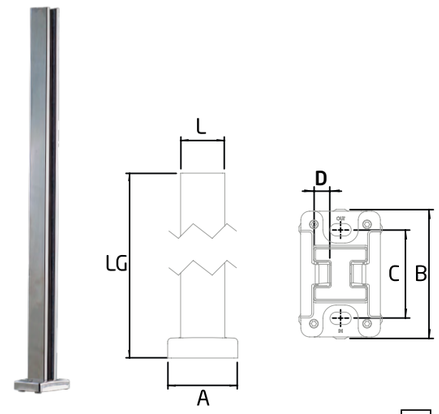

MT-200 AISI-316

BA

	□L	A	B	C	D	LG
1	60	95	147	100	18	1105

Poste para barandilla
Post for railing
Poteau pour garde-corps

Regulable
Adjustable
Ajustable

Slot 180° | Level 3D

New!

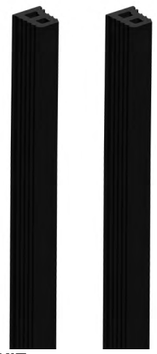

PL-200 KIT

	G	LG
1	12,38-12,76	1200

Kit de acristalamiento para sistemas de barandilla de postes MT-200, MT-200-C
Glazing kit for MT-200, MT-200-C post railing system
Kit pour la fixation du verre pour système de garde-corps à poteaux MT-200, MT-200-C

New!

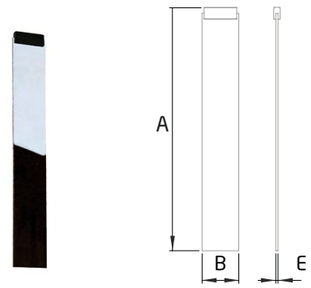

PM-200 KIT

BA

	A	B	E
1	164	25	1,5

Kit escalera MT-200 ,MT-201
Ladder kit MT-200, MT-201
Kit escalier MT-200,MT-201

New!

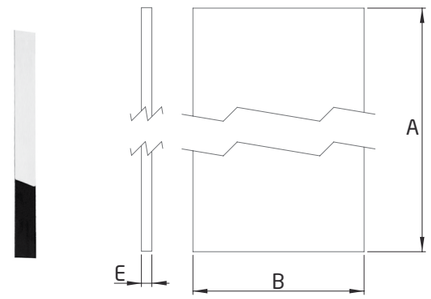

EC-200-1 AISI-316

BA

	A	B	E
1	1080	25	1,5

Pletina lateral para poste MT-200 montaje izquierdo y derecho
Side plate for MT-200 post, left and right mount
Platine latérale pour poteau MT-200, montage gauche et droit

New!

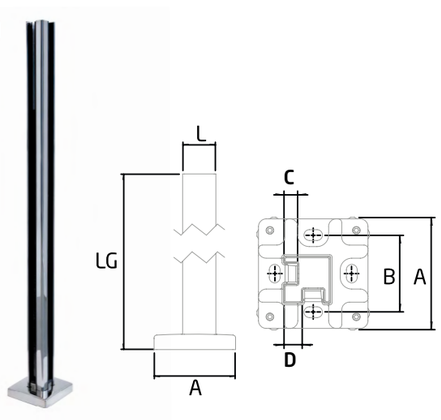

MT-200-C INSIDE AISI-316

BA

	□L	A	B	C	D	LG
1	60	147	100	18	24	1105

Esquina para poste de barandilla
Corner for railing post
Angle pour poteau de garde-corps

Regulable
Adjustable
Ajustable

Slot 180° | Level 3D

New!

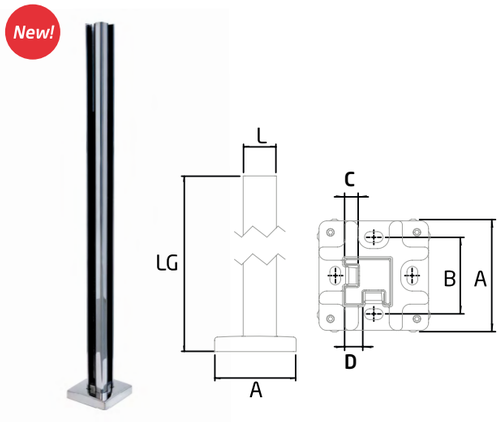

MT-200-C OUTSIDE AISI-316

BA

	□L	A	B	C	D	LG
1	60	147	100	18	24	1105

Esquina para poste de barandilla
Corner for railing post
Angle pour poteau de garde-corps

Regulable
Adjustable
Ajustable

Slot 180° | Level 3D

BR-2039

1

* Rodillo
Roller tool
Rouleau

New!

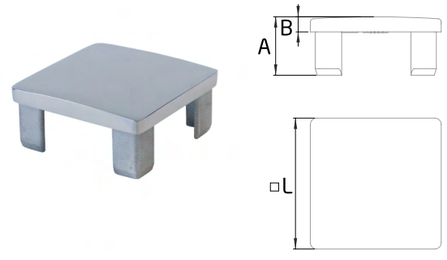

TF-540 AISI-316

BA

	□L	A	B
2	60x60	28	7

Tapa final para poste MT-200, MT-201 montaje central, izquierdo o derecho
End cap for post MT-200 , MT-201, centre,left and right mount
Couverture finale pour poteau MT-200, MT-201 montage central, gauche et droit

CTE 258

La elección del vidrio y del kit de acristalamiento depende de la normativa a cumplir. Consultar la tabla de usos para ver las especificaciones.

The choice of glass and glazing set depends on the regulations to be met. Consult the usage table for specifications.

Le choix du verre et du kit de vitrage dépend des réglementations à respecter. Consultez le tableau des utilisations pour les spécifications.

New!

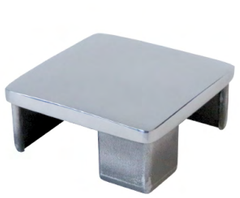

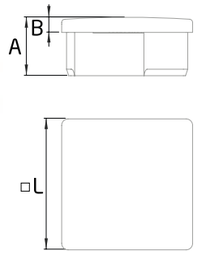

TF-540-C AISI-316 BA

	□L	A	B
2	60x60	28	7

Tapa final para poste MT-200, MT-201 montaje central, izquierdo o derecho
End cap for post MT-200 , MT-201, centre,left and right mount
Couverture finale pour poteau MT-200, MT-201 montage central, gauche et droit

New!

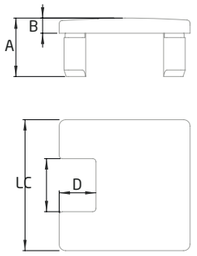

TF-541-L/R AISI-316 BA

	□ L	A	B	C	D
2	60x60	28	7	24	17

Tapa final para poste MT-200, MT-201 montaje izquierdo o derecho
End cap for post MT-200, MT-201 left and right mount
Couverture finale pour poteau MT-200, MT-201 montage gauche et droit

New!

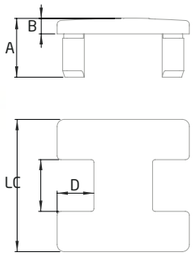

TF-541-M AISI-316 BA

	□ L	A	B	C	D
2	60x60	28	7	24	17

Tapa final para poste MT-200, MT-201 montaje central
End cap for post MT-200, MT-201 centre mount
Couverture finale pour poteau MT-200, MT-201 montage central

New!

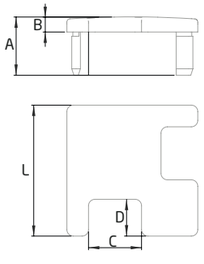

TF-541-C AISI-316 BA

	□ L	A	B	C	D
2	60x60	28	7	24	17

Tapa final para poste MT-200-C, MT-201-C
End cap for post MT-200-C, MT-201-C
Couverture finale pour poteau MT-200-C, MT-201-C

Opciones de montaje | Assembly options | Possibilités de montage

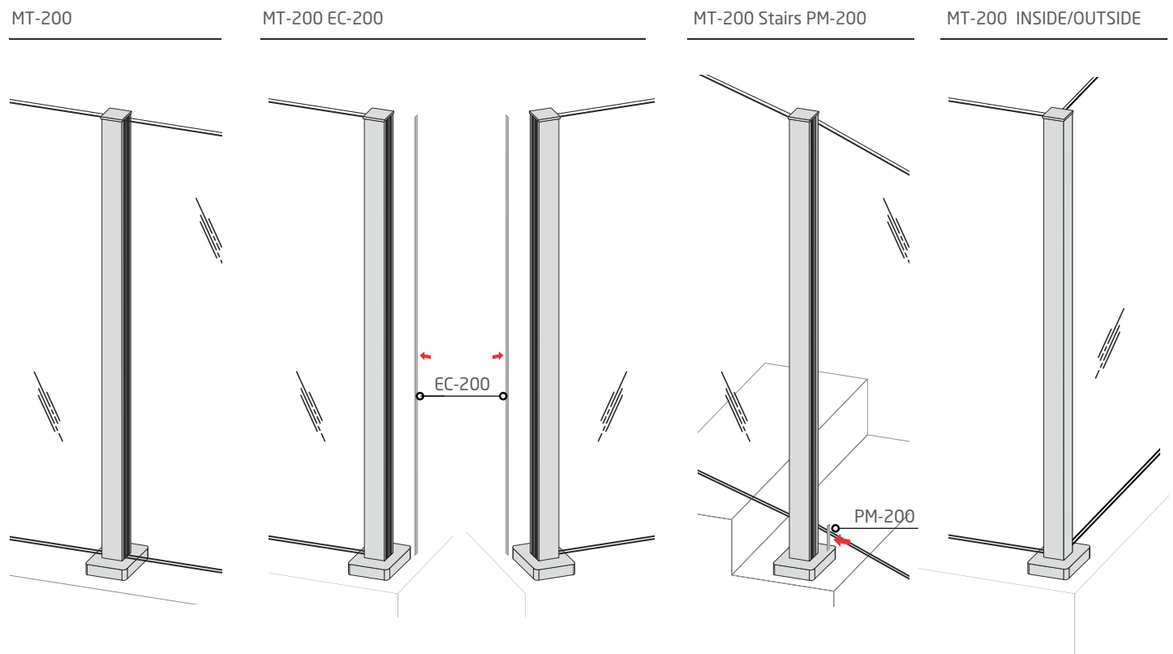

Instalación / Installation / Installation **MT-200**

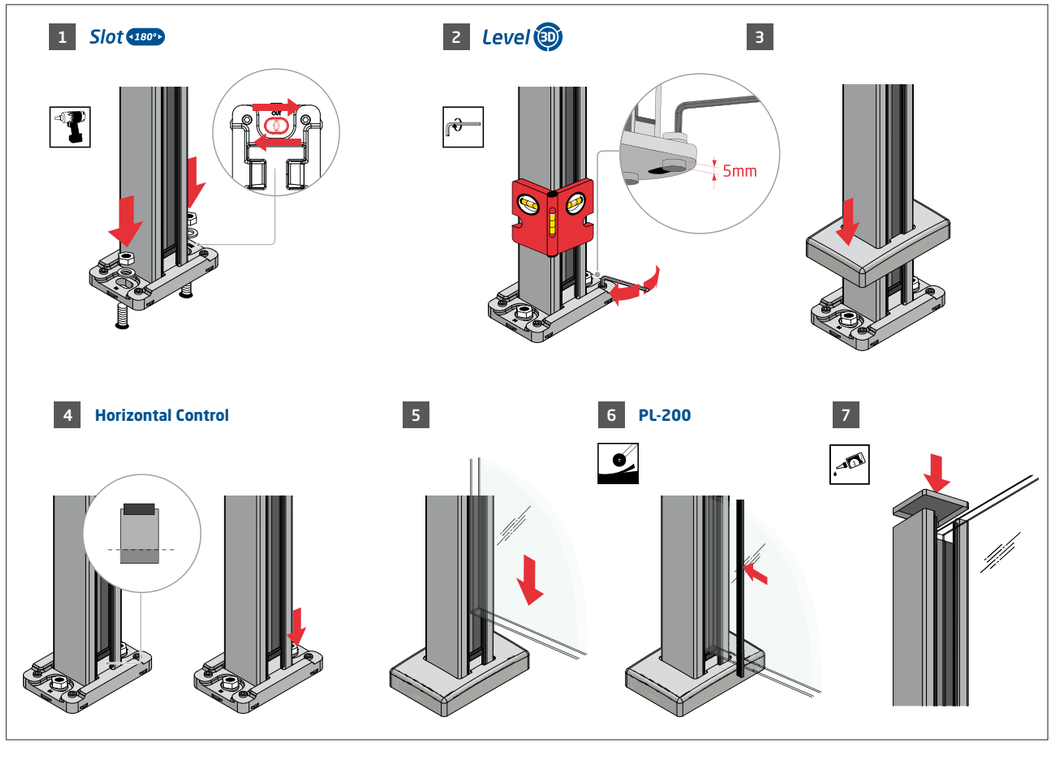

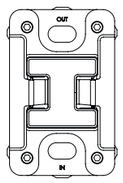

Sistema / System / Système

Minimal Post MT-201

Minimal Post
MT-201

[esp]
Los sistemas MT-200 y MT-201 consisten en sistemas de postes de acero inoxidable para barandillas de vidrio que facilitan y agiliza el proceso de instalación gracias a los dispositivos de regulación y alineación, y aportan certidumbre en el desarrollo de los proyectos, ya que se tratan de soluciones certificadas según los requerimientos normativos.

-Diseño: Su diseño modular y los dispositivos de regulación LEVEL 3D y el mecanismo de alineación HORIZONTAL CONTROL, con los que se puede lograr la verticalidad y horizontalidad de poste y vidrio, respectivamente, hacen que se facilite y agilice enormemente el proceso de instalación.

-Seguridad: Los sistemas han sido ensayados para cumplir con los requisitos del Código Técnico de la Edificación (CTE) y la normativa UNE 85-238 Barandillas. Métodos de ensayo. Se ensayan mediante la verificación de resistencia en estado límite último de la fuerza horizontal característica según su categoría de uso, aplicando el coeficiente parcial de seguridad de 1,5 para acciones variables, los sistemas aseguran el cumplimiento requerido por el CTE.

-Facilidad de instalación: Todos los puntos de regulación son exteriores, lo que hace que el ajuste resulte muy cómodo y no se requiera mano de obra especializada

[eng]
The MT-200 and MT-201 systems consist of stainless steel post systems for glass railings that facilitate and speed up the installation process thanks to the adjustment and alignment devices, and provide certainty in the development of projects, since they are certified solutions according to regulatory requirements.

-Design: Its modular design and the LEVEL 3D adjustment devices and the HORIZONTAL CONTROL alignment mechanism, with which the verticality and horizontality of the post and glass can be achieved, respectively, make the installation process much easier and faster.

-Safety: We guarantee the highest level of safety for users: our systems comply with all technical demands within the legal and regulatory framework and they are tested in our labs according to international standards and stated certification labels.

-Ease of installation: All adjustment points are external, which makes adjustment very easy and does not require specialized labor.

[fra]
Les systèmes MT-200 et MT-201 sont constitués de systèmes de poteaux en acier inoxydable pour garde-corps en verre qui facilitent et accélèrent le processus d'installation grâce aux dispositifs de réglage et d'alignement, et apportent une certitude dans le développement des projets, car ce sont des solutions certifiées selon exigences réglementaires.

-Conception : Sa conception modulaire et les dispositifs de réglage LEVEL 3D et le mécanisme d'alignement HORIZONTAL CONTROL, avec lesquels la verticalité et l'horizontalité du poteau et du verre peuvent être obtenues respectivement, rendent le processus d'installation beaucoup plus facile et rapide.

-Sécurité: Nous garantissons la sécurité l'usager: nos systèmes respectent toutes les obligations techniques exigées par le cadre légal et règlementaire et sont soumis, au sein de nos laboratoires, à des tests conformes aux standards internationaux et aux certifications accréditées.

-Facilité d'installation : Tous les points de réglage sont externes, ce qui rend le réglage très simple et ne nécessite pas de main d'œuvre spécialisée.

New!

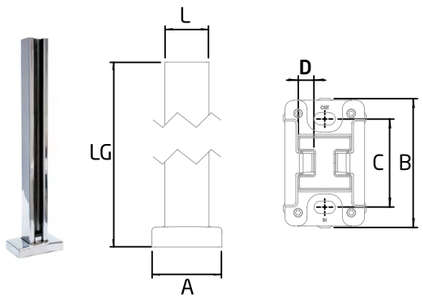

MT-201 AISI-316

BA

	□L	A	B	C	D	LG
1	60	95	147	100	18	605

Poste para barandilla
Post for railing
Poteau pour garde-corps

Regulable
Adjustable
Ajustable

Slot 180° | Level 3D

New!

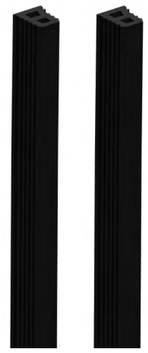

PL-201 KIT

	G	LG
1	12,38-12,76	1100

Kit de acristalamiento
Kit for glass railing
Kit pour la fixation du verre

New!

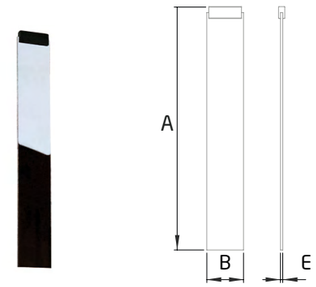

PM-200 KIT

BA

	A	B	E
1	164	25	1,5

Kit escalera MT-200 ,MT-201
Ladder kit MT-200, MT-201
Kit escalier MT-200,MT-201

New!

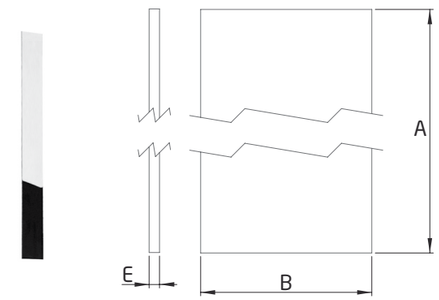

EC-201 AISI-316

BA

	A	B	E
1	580	25	1,5

Pletina lateral para poste MT-201 montaje izquierdo y derecho
Side plate for MT-201 post, left and right mount
Platine latérale pour poteau MT-201, montage gauche et droit

New!

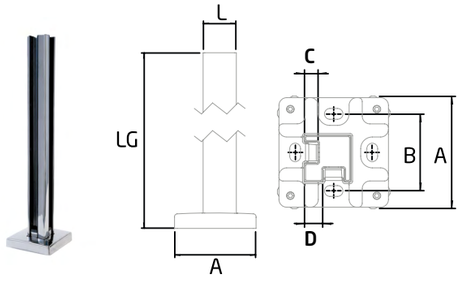

MT-201-C INSIDE AISI-316

BA

	□L	A	B	C	D	LG
1	60	147	100	18	24	605

Esquina para poste de barandilla
Corner for railing post
Angle pour poteau de garde-corps

Regulable
Adjustable
Ajustable

Slot 180° | Level 3D

New!

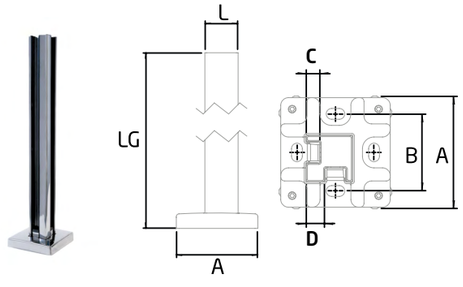

MT-201-C OUTSIDE AISI-316

BA

	□L	A	B	C	D	LG
1	60	147	100	18	24	605

Esquina para poste de barandilla
Corner for railing post
Angle pour poteau de garde-corps

Regulable
Adjustable
Ajustable

Slot 180° | Level 3D

CTE 258

La elección del vidrio y del kit de acristalamiento depende de la normativa a cumplir. Consultar la tabla de usos para ver las especificaciones.

The choice of glass and glazing set depends on the regulations to be met. Consult the usage table for specifications.

Le choix du verre et du kit de vitrage dépend des réglementations à respecter. Consultez le tableau des utilisations pour les spécifications.

BR-2039

1

* Rodillo
Roller tool
Rouleau

New!

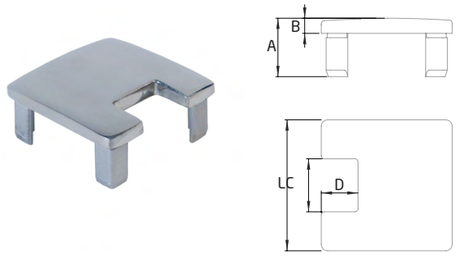

TF-541-L/R AISI-316

BA

	□ L	A	B	C	D
2	60x60	28	7	24	17

Tapa final para poste MT-200, MT-201 montaje izquierdo o derecho
End cap for post MT-200, MT-201 left and right mount
Couverture finale pour poteau MT-200, MT-201 montage gauche et droit

New!

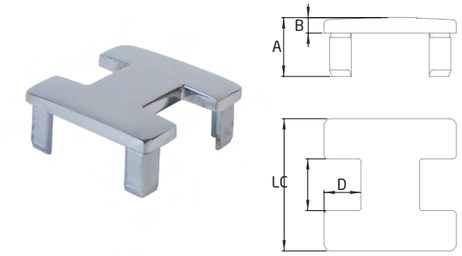

TF-541-M AISI-316 BA

	□ L	A	B	C	D
2	60x60	28	7	24	17

Tapa final para poste MT-200, MT-201 montaje central
End cap for post MT-200, MT-201 centre mount
Couverture finale pour poteau MT-200, MT-201 montage central

New!

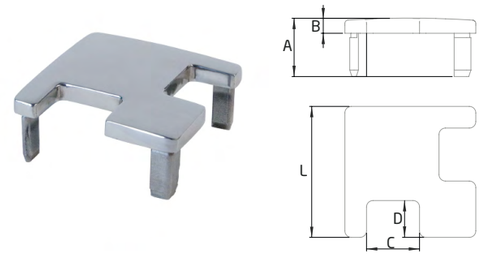

TF-541-C AISI-316 BA

	□ L	A	B	C	D
2	60x60	28	7	24	17

Tapa final para poste MT-200-C, MT-201-C
End cap for post MT-200-C, MT-201-C
Couverture finale pour poteau MT-200-C, MT-201-C

New!

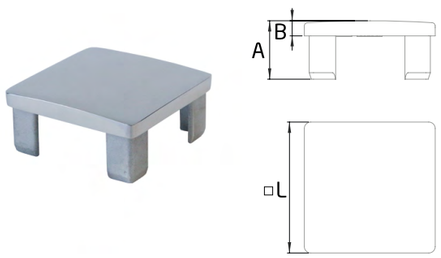

TF-540 AISI-316 BA

	□L	A	B
2	60x60	28	7

Tapa final para poste MT-200, MT-201 montaje central, izquierdo o derecho
End cap for post MT-200 , MT-201, centre,left and right mount
Couverture finale pour poteau MT-200, MT-201 montage central, gauche et droit

New!

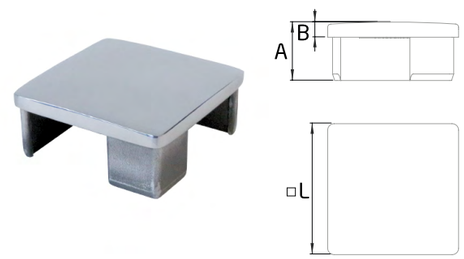

TF-540-C AISI-316 BA

	□L	A	B
2	60x60	28	7

Tapa final para poste MT-200, MT-201 montaje central, izquierdo o derecho
End cap for post MT-200 , MT-201, centre,left and right mount
Couverture finale pour poteau MT-200, MT-201 montage central, gauche et droit

Opciones de montaje | Assembly options | Possibilités de montage

MT-201

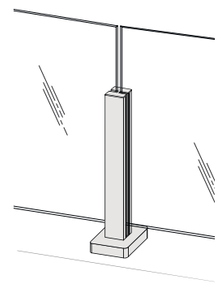

MT-201 EC-201-1

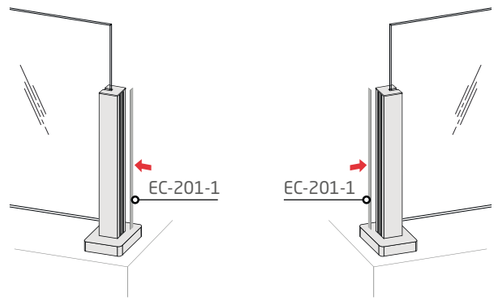

MT-201 Stairs PM-200

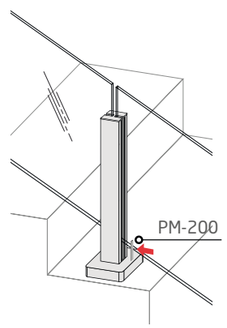

MT-201-C INSIDE/OUTSIDE

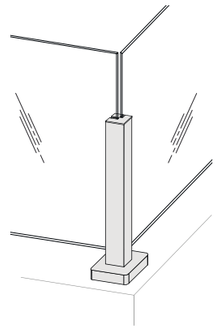

Instalación / Installation / Installation **MT-201**

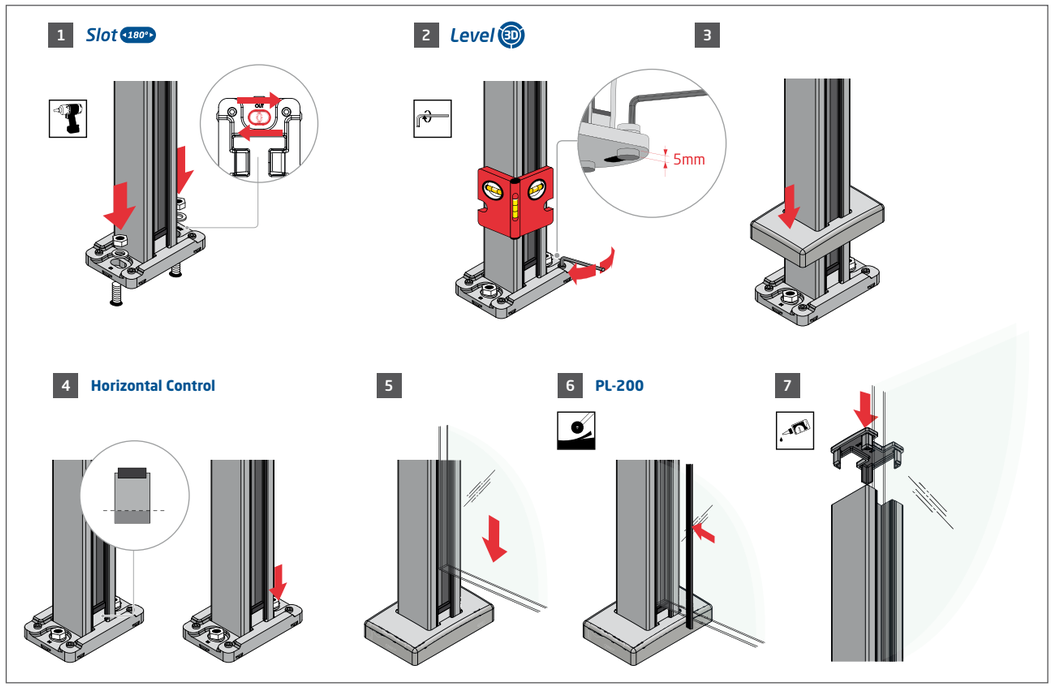

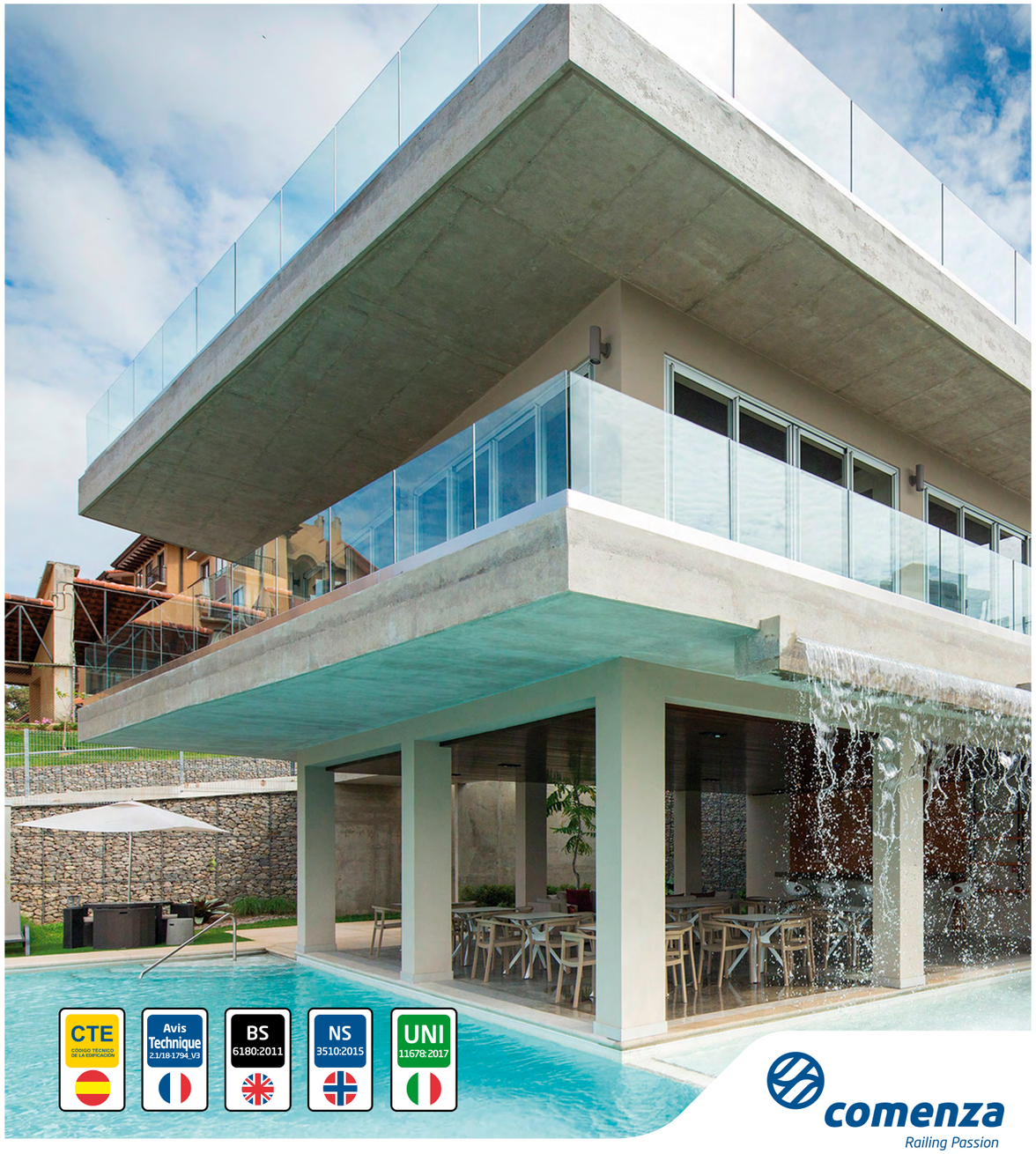

Sistema / System / Système
GlassFit Flow SV-1401
Top

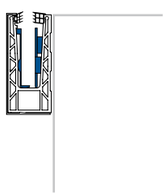

Sistema / System / Système
GlassFit Flow SV-1402
Side

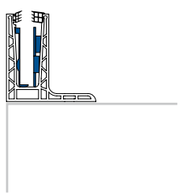

Sistema / System / Système
GlassFit Flow SV-1403
Top

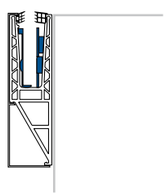

Sistema / System / Système
GlassFit Flow SV-1404
Side

GlassFit Flow
SV-1401 Top / SV-1402 Side / SV-1403 Top / SV-1404 Side

[esp]
La nueva línea de perfiles GlassFit de Comenza permite a nuestros clientes adaptarse a prácticamente todas las posibles situaciones de instalación en obra: montaje superior (SV-1401 Top, SV-1403 Top) y montaje lateral (SV-1402 Side, SV-1404 Side).

Esta nueva linea de perfiles fabricada en aluminio 6063 T6 viene acompañada de un completa gama de accesorios, tapas y complementos que harán la instalación de nuestros sistemas de barandillas más fácil y más segura.

Además, los nuevos perfiles son más robustos y seguros y te permitirán abordar instalaciones tanto en espacios de uso privado (balcones hoteles, vivienda unifamiliar) como de uso público (centros comerciales, edificios públicos, hoteles, etc.)

Ventajas y beneficios:

- Ensayos de carga lineal conforme a las normativas británica (BS 6180), francesa (Avis Technique 2.1/18-1794_V1 / CSTB), española (CTE), noruega (NS) y danesa (DS/EN) para usos públicos y privados.
- Sólo se necesitan cuatro anclajes por metro lineal.
- Permite anclaje a hormigón, metal y madera.
- Drenaje interior. En caso de que el agua penetre en el interior los perfiles permiten el paso del agua.
- Perfiles SV-1403 Top y SV-1404 Side permiten la instalación en el borde del forjado y con mayores recrecidos.

[eng]
The new GlassFit line of profiles from Comenza can always be adapted to the specific on-site installation needs of our clients, in almost any possible installation scenario including top mounting (SV-1401 Top, SV-1403 Top) and side mounting (SV-1402 Side, SV-1404 Side).
This new line of profiles is manufactured in aluminium 6063 T6 and it includes a full range of accessories, end caps, and complementary parts that make installation of our railing systems even easier and safer.

In addition to being stronger and safer, these new profiles can be installed at all kinds of residential sites (hotel balconies, single-family homes) as well as in public projects (shopping centres, public buildings, hotel, terraces, etc.).

Advantages and benefits:

- Linear load testings according to British (BS 6180), French (Avis Technique 2.1/18-1794_V1 / CSTB), Spanish (CTE), Norwegian (NS) and Danish (DS/EN) regulations, both for public and private uses.
- Only four anchors per meter are needed
- Allow anchoring to concrete, metal and wood.
- Internal drainage. If water happens to get inside of the profiles, it will be able to drain out.
- The SV-1403 Top and SV-1404 Side profiles allow for installation directly to the edge of the building's structure and higher grout thickness.

[fra]
La nouvelle ligne de profils GlassFit de Comenza a été conçue pour s'adapter à la plupart des plans d'exécution de nos clients: pose à la française (SV-1401 Top, SV-1403 Top) et pose à l´anglaise (SV-1402 Side, SV-1404 Side).

Cette nouvelle ligne de profils fabriqué en aluminiun 6063 T6 comprend une gamme complète d'accessoires, d'embouts de finition et de compléments qui permettent une installation facile et sure de nos systèmes de garde-corps.

Grâce à un design robuste et sûr, les nouveaux profils seront vos meilleurs alliés aussi bien dans vos ouvrages résidentiels (balcons hôtels, maisons individuelles) que publics (centres commerciaux, bâtiments publics, hôtels, etc.)

Avantages et bénéfices :

- Essais de charge linéaire testées selon normative britannique (BS 6180), française (Avis Technique 2.1/18-1794_V1 / CSTB), espagnole (CTE), norvégienne (NS) et danoise (DS/EN), pour les utilisations dans les espaces publics et privés.
- Uniquement catre ancrages par mètre linéal.
- Permettre ancrage sur béton, métal et bois.
- Drainage intérieur. En cas d'infiltration d'eau à l'intérieur des profils, ceux-ci laissent passer l'eau.
- Les profils SV-1403 Top et SV-1404 Side permettent d'installer directement sur le bord du plancher et une plus épaisseur de la couche de ragréage.

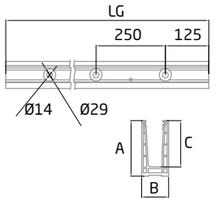

SV-1401

	LG	A	B	C
1	2500	132	64	110
1	5000	132	64	110

258

La elección del vidrio y del kit de acristalamiento depende de la normativa a cumplir. Consultar la tabla de usos para ver las especificaciones.

The choice of glass and glazing set depends on the regulations to be met. Consult the usage table for specifications.

Le choix du verre et du kit de vitrage dépend des réglementations à respecter. Consultez le tableau des utilisations pour les spécifications.

Ver opciones de colores RAL en página 155
See available RAL colours on page 155
Voir les options de couleurs RAL disponibles à la page 155

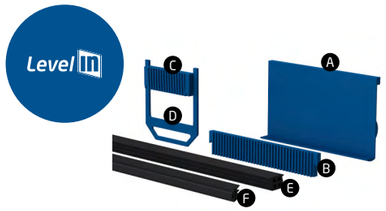

PL-14

	A/Uds	B/Uds	C/Uds	D/Uds	E (LG)	F (LG)	G
1	10	10	9	9	2500	2500	16,76
1	10	10	9	9	2500	2500	17,52
1	10	10	9	9	2500	2500	20,38
1	10	10	9	9	2500	2500	20,76
1	10	10	9	9	2500	2500	21,52

Kit juntas y cuñas para vidrio Level-In
Wedge and rubber set for glass Level-In
Kit de cales et insert caoutchouc pour verre Level-In

Ver instrucciones de instalación en página 58
See installation guide on page 58
Voir les instructions d´installation aux page 58

Regulable
Adjustable
Ajustable

BR-2041

1

* Herramienta para cuñas
  Wedge tool
  Outil pour cales

BR-2039

1

* Rodillo
  Roller tool
  Rouleau

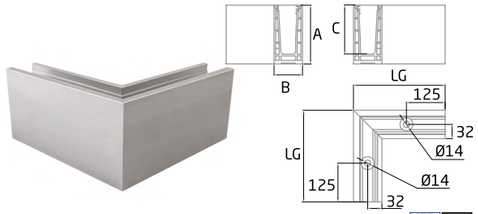

SV-1401-C OUTSIDE

	LG	A	B	C
1	240	132	64	110

Ver opciones de colores RAL en página 155
See available RAL colours on page 155
Voir les options de couleurs RAL disponibles à la page 155

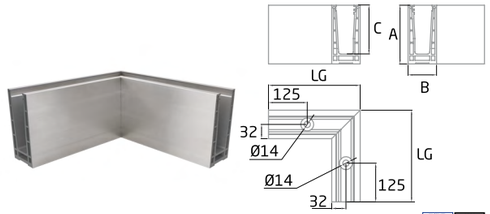

SV-1401-C INSIDE

	LG	A	B	C
1	240	132	64	110

Ver opciones de colores RAL en página 155
See available RAL colours on page 155
Voir les options de couleurs RAL disponibles à la page 155

Drenaje interior / Inner drainage / Drainage intérieur **SV-1401**

1

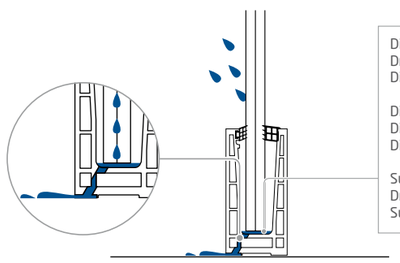

Diametro de agujero de drenaje: 8mm
Drain hole diameter: 8mm
Diamètre du trou de drainage : 8 mm

Distancia entre taladros: 500mm
Distance between drill holes: 500mm
Distance entre les trous : 500 mm

Superficie de drenaje: 100,5mm²/m
Drainage surface: 100,5mm²/m
Surface de drainage: 100,5mm²/m

Instalación / Installation / Installation **BR-2039 / BR-2041**

1 BR-2041: Fijación / Fixation / Fixation

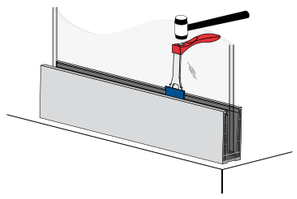

2 BR-2041: Extracción / Removal / Enlèvement

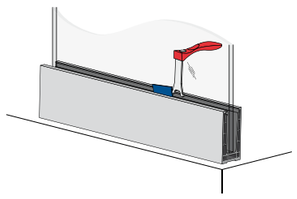

3 BR-2039

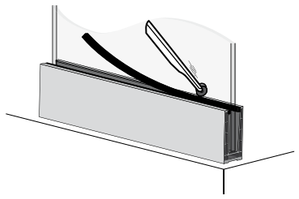

PM-01 AISI-316

	A
10	30

Pin de unión
Joiner pin
Boulon d´union

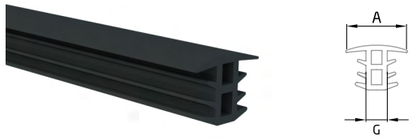

PL-06

	LG	A	G
1	1000	29	16,38-21,52

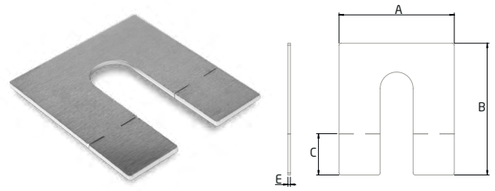

GP-1401 E1

	A	B	C	E
10	56	64	20	1,2

Galga de nivelación para perfiles
Leveling gauge for profiles
Jauge de nivellement pour profils

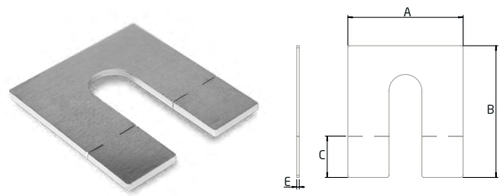

GP-1401 E2

	A	B	C	E
10	56	64	20	2

Galga de nivelación para perfiles
Leveling gauge for profiles
Jauge de nivellement pour profils

Instalación / Installation / Installation **PM-01**

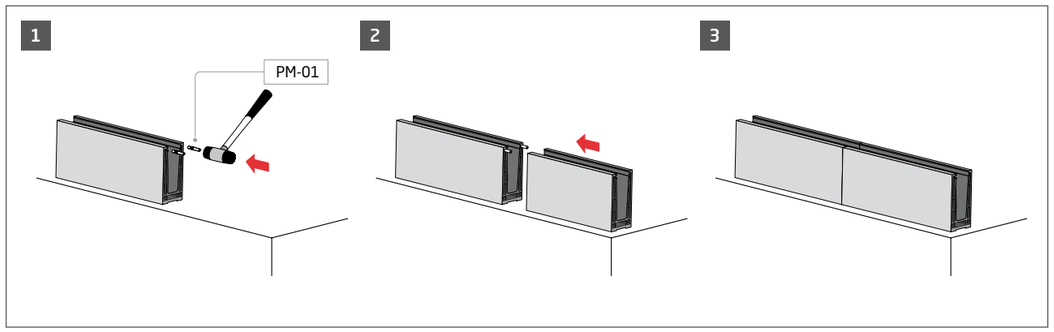

Instalación / Installation / Installation **PL-06**

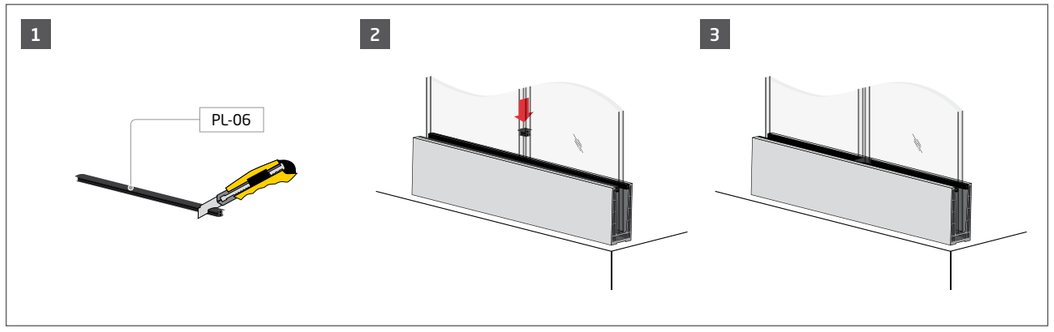

Instalación / Installation / Installation **GP-1401 E1 / GP-1401 E2**

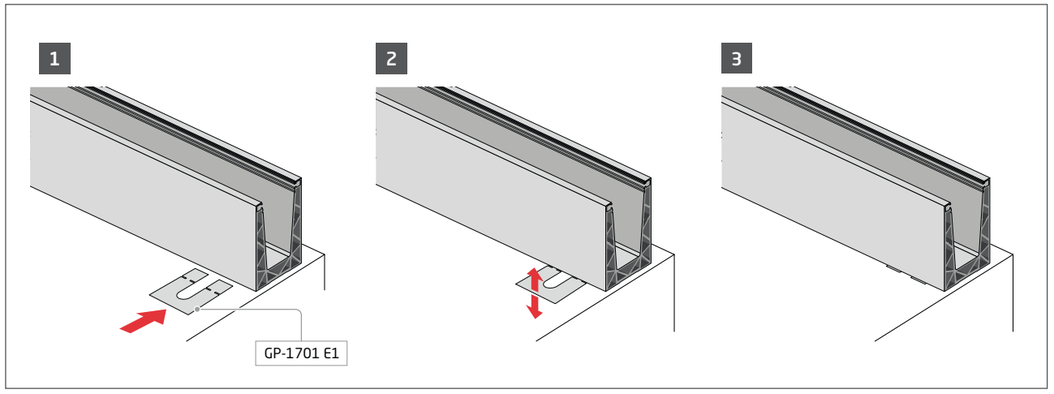

Instalación / Installation / Installation **GP-1401 E1 / GP-1401 E2**

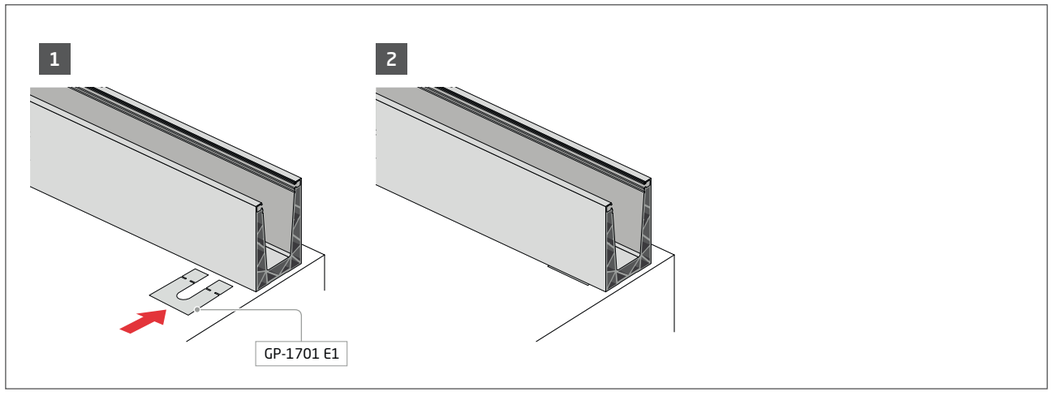

MD-01

	A	B	C	E
2	15	10	23	1,5

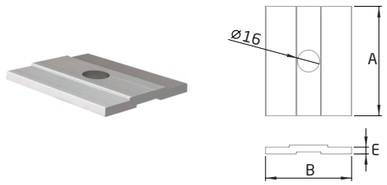

PM-02

	A	B	E
10	80	63	5

Perfil de drenaje para sistema de barandilla de vidrio GlassFit SV-1401
Drainage profile for glass railing system GlassFit SV-1401
Profil de drainage pour système de garde-corps en verre GlassFit SV-1401

Instalación / Installation / Installation **PM-02**

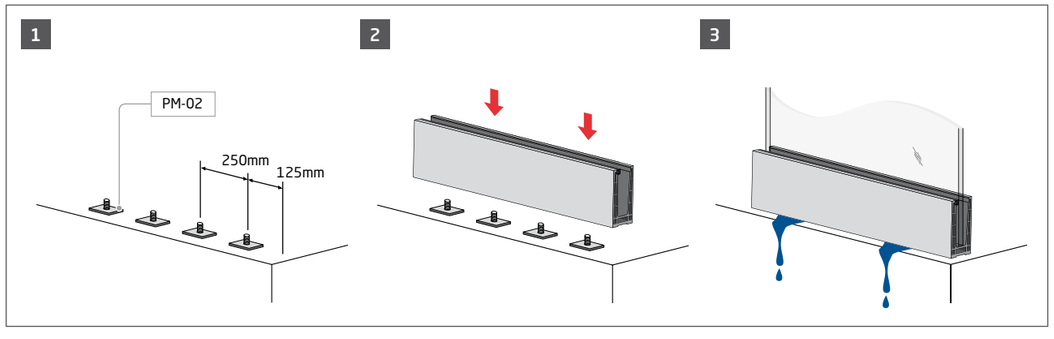

Instalación / Installation / Installation **MD-01**

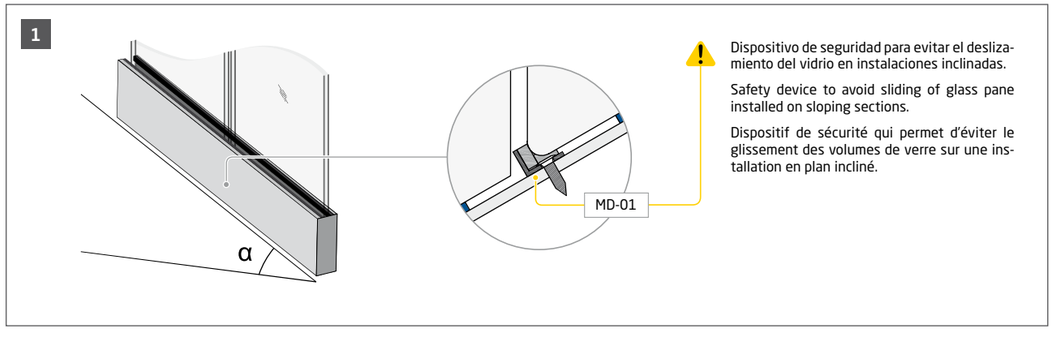

Dispositivo de seguridad para evitar el deslizamiento del vidrio en instalaciones inclinadas.

Safety device to avoid sliding of glass pane installed on sloping sections.

Dispositif de sécurité qui permet d'éviter le glissement des volumes de verre sur une installation en plan incliné.

PM-10

	A	B	E
1	132	64	2

*Included

QLTY: Aluminio / Aluminium / Aluminium

Ver opciones de colores RAL en página 155
See available RAL colours on page 155
Voir les options de couleurs RAL disponibles à la page 155

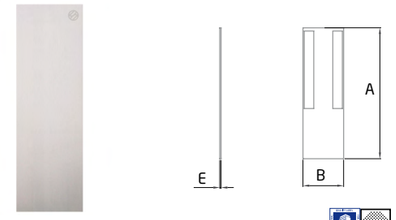

PM-11

	A	B	E
1	206	64	2

*Included

QLTY: Aluminio / Aluminium / Aluminium

Ver opciones de colores RAL en página 155
See available RAL colours on page 155
Voir les options de couleurs RAL disponibles à la page 155

Instalación / Installation / Installation **SV-1401**

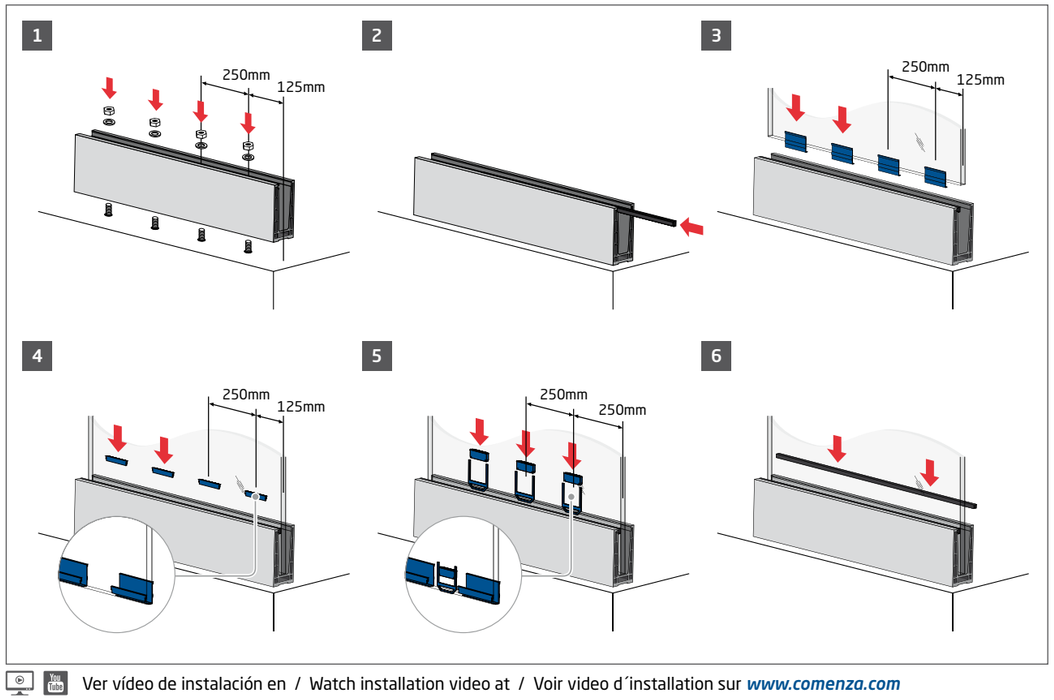

Ver vídeo de instalación en / Watch installation video at / Voir video d´installation sur ***www.comenza.com***

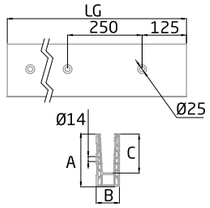

SV-1402

	LG	A	B	C
1	2500	147	65,5	110
1	5000	147	65,5	110

258

La elección del vidrio y del kit de acristalamiento depende de la normativa a cumplir. Consultar la tabla de usos para ver las especificaciones.

The choice of glass and glazing set depends on the regulations to be met. Consult the usage table for specifications.

Le choix du verre et du kit de vitrage dépend des réglementations à respecter. Consultez le tableau des utilisations pour les spécifications.

Ver opciones de colores RAL en página 155
See available RAL colours on page 155
Voir les options de couleurs RAL disponibles à la page 155

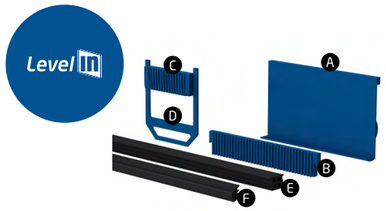

PL-14

	A/Uds	B/Uds	C/Uds	D/Uds	E (LG)	F (LG)	G
1	10	10	9	9	2500	2500	16,76
1	10	10	9	9	2500	2500	17,52
1	10	10	9	9	2500	2500	20,38
1	10	10	9	9	2500	2500	20,76
1	10	10	9	9	2500	2500	21,52

Kit juntas y cuñas para vidrio Level-In
Wedge and rubber set for glass Level-In
Kit de cales et insert caoutchouc pour verre Level-In

Ver instrucciones de instalación en página 58
See installation guide on page 58
Voir les instructions d´installation aux page 58

Regulable
Adjustable
Ajustable

Drenaje interior / Inner drainage / Drainage intérieur **SV-1402**

1

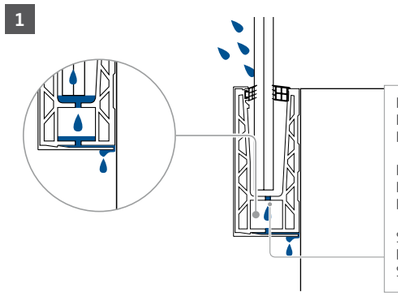

Diametro de agujero de drenaje: 8mm
Drain hole diameter: 8mm
Diamètre du trou de drainage : 8 mm

Distancia entre taladros: 500mm
Distance between drill holes: 500mm
Distance entre les trous : 500 mm

Superficie de drenaje: 100,5mm²/m
Drainage surface: 100,5mm²/m
Surface de drainage: 100,5mm²/m

BR-2041

1

Herramienta para cuñas
Wedge tool
Outil pour cales

BR-2039

1

Rodillo
Roller tool
Rouleau

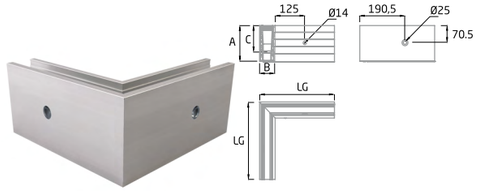

SV-1402-C OUTSIDE

	LG	A	B	C
1	315,5	147	65,5	110

Ver opciones de colores RAL en página 155
See available RAL colours on page 155
Voir les options de couleurs RAL disponibles à la page 155

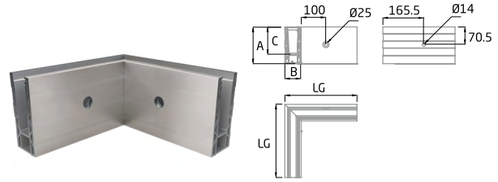

SV-1402-C INSIDE

	LG	A	B	C
1	290,5	147	65,5	110

Ver opciones de colores RAL en página 155
See available RAL colours on page 155
Voir les options de couleurs RAL disponibles à la page 155

Instalación / Installation / Installation **BR-2039 / BR-2041**

1 BR-2041: Fijación / Fixation / Fixation

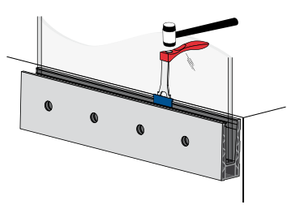

2 BR-2041: Extracción / Removal / Enlèvement

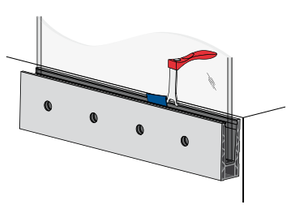

3 BR-2039

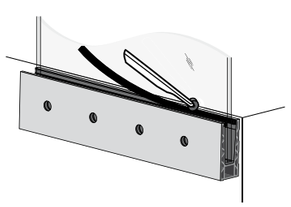

PM-01 AISI-316

	A
10	30

Pin de unión
Joiner pin
Boulon d´union

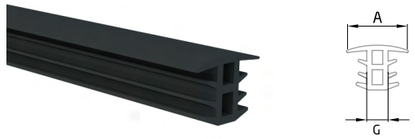

PL-06

	LG	A	G
1	1000	29	16,38-21,52

PM-12

	A	B	E
1	151	67,5	2

SV-1402 con PM-55 (Para tramos rectos)
SV-1402 with PM-55 (For straight sections)
SV-1402 avec PM-55 (Pour des sections horizontal)

*Included

QLTY: Aluminio / Aluminium / Aluminium

Ver opciones de colores RAL en página 155
See available RAL colours on page 155
Voir les options de couleurs RAL disponibles à la page 155

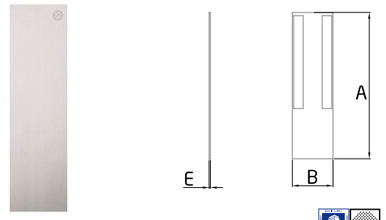

PM-13

	A	B	E
1	239	67,5	2

SV-1402 con PM-55 (Para tramos an ángulo)
SV-1402 with PM-55 (For sloping sections)
SV-1402 avec PM-55 (Pour des sections inclinés)

*Included

QLTY: Aluminio / Aluminium / Aluminium

Ver opciones de colores RAL en página 155
See available RAL colours on page 155
Voir les options de couleurs RAL disponibles à la page 155

MD-01

	A	B	C	E
2	15	10	23	1,5

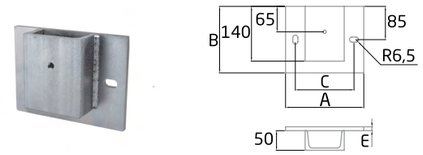

PM-63

ZINC PLATED

	A	B	C	E
1	200	170	150	10

DIN-933 M10 L30 *(Brico Pag. 248)*

Instalación / Installation / Installation **PM-01**

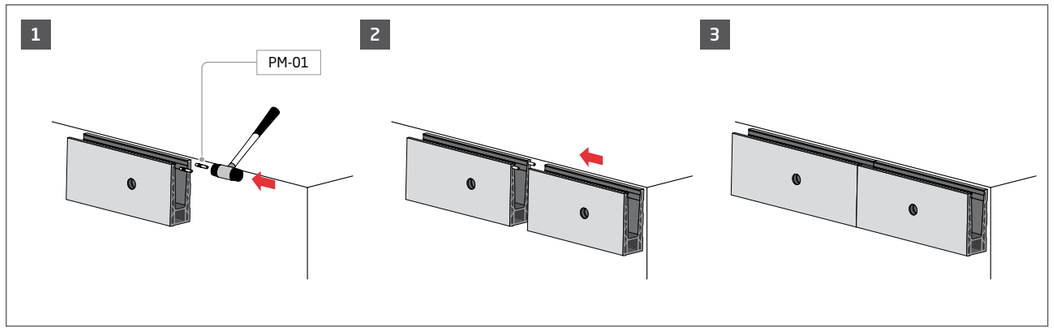

Instalación / Installation / Installation **PL-06**

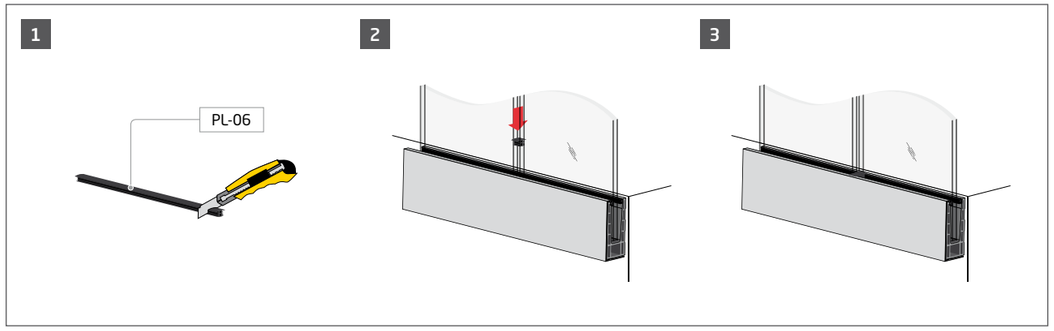

Instalación / Installation / Installation **MD-01**

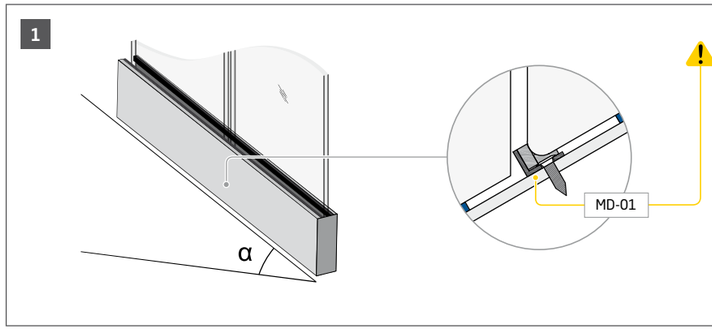

Dispositivo de seguridad para evitar el deslizamiento del vidrio en instalaciones inclinadas.

Safety device to avoid sliding of glass pane installed on sloping sections.

Dispositif de sécurité qui permet d'éviter le glissement des volumes de verre sur une installation en plan incliné.

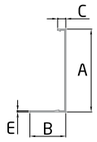

PM-55

	LG	A	B	C	E
2	2500	152	66	15	1,5

QLTY: Aluminio / Aluminium / Aluminium

Ver opciones de colores RAL en página 155
See available RAL colours on page 155
Voir les options de couleurs RAL disponibles à la page 155

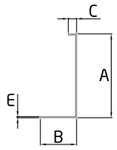

PM-56

	LG	A	B	C	E
2	2500	152	67	16	1,5

*Not Included

QLTY: AISI 316

New!

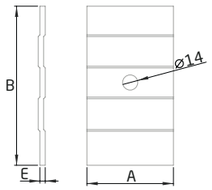

DP-1402-1

	A	B	E
10	80	147	5

Perfil de drenaje para sistema de barandilla de vidrio GlassFit SV-1402
Drainage profile for glass railing system GlassFit SV-1402
Profil de drainage pour système de garde-corps en verre GlassFit SV-1402

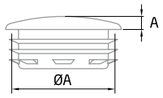

TF-580 LDPE

	ØA	A
10	25	3
10	31	3

Filtro UV / UV Filter / Filtre UV

QLTY: LDPE

Instalación / Installation / Installation **PM-55**

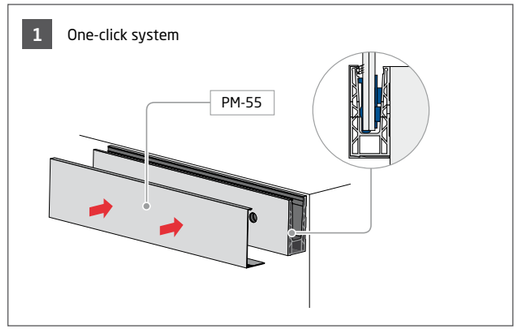

Instalación / Installation / Installation **TF-580**

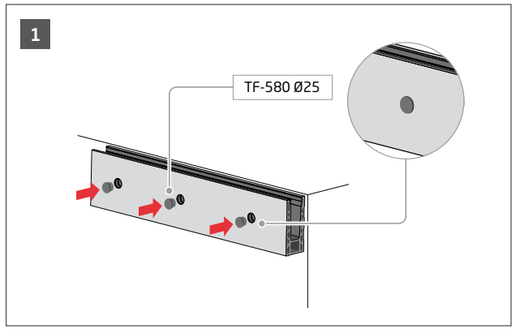

Instalación / Installation / Installation **SV-1402**

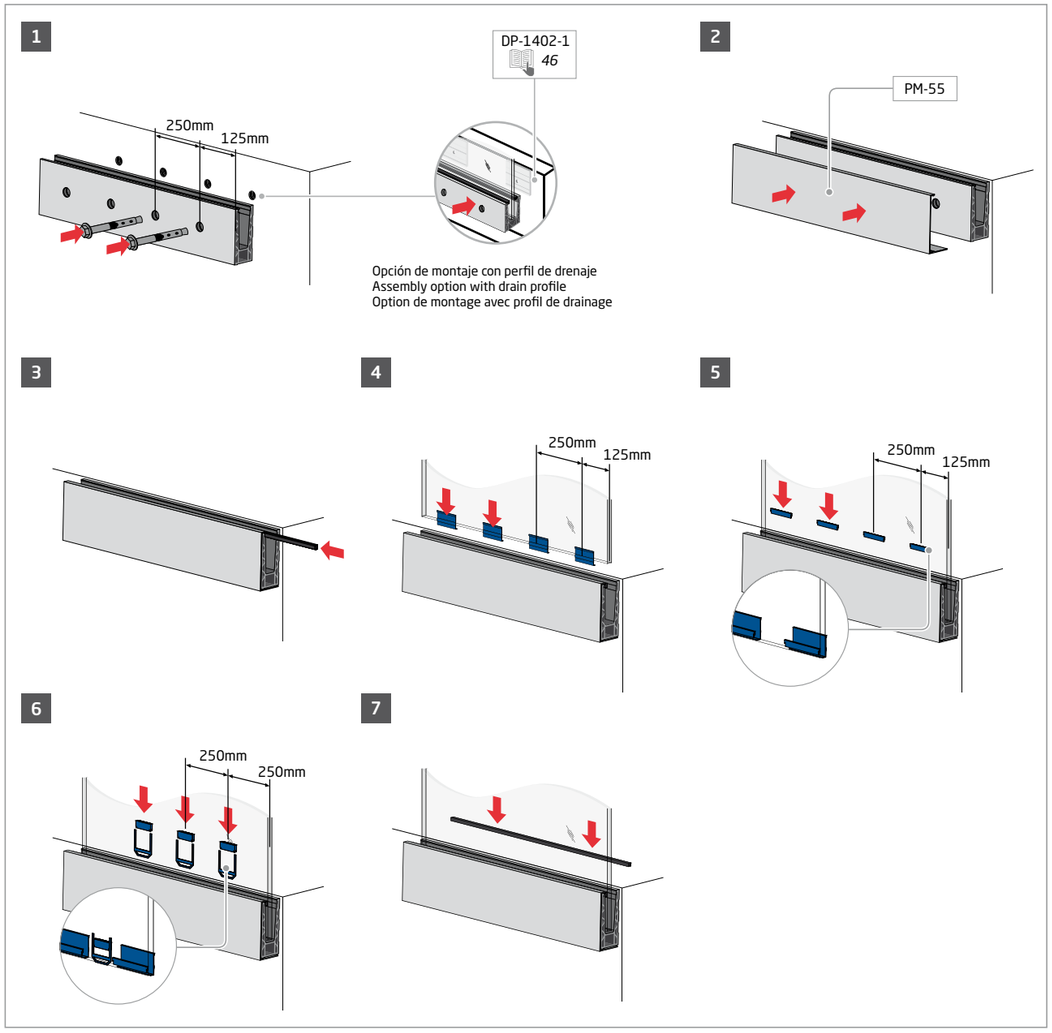

Ver vídeo de instalación en / Watch installation video at / Voir video d´installation sur ***www.comenza.com***

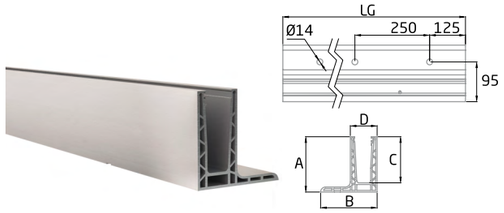

SV-1403

	LG	A	B	C	D
1	2500	132	135	110	64
1	5000	132	135	110	64

258

La elección del vidrio y del kit de acristalamiento depende de la normativa a cumplir. Consultar la tabla de usos para ver las especificaciones.

The choice of glass and glazing set depends on the regulations to be met. Consult the usage table for specifications.

Le choix du verre et du kit de vitrage dépend des réglementations à respecter. Consultez le tableau des utilisations pour les spécifications.

Ver opciones de colores RAL en página 155
See available RAL colours on page 155
Voir les options de couleurs RAL disponibles à la page 155

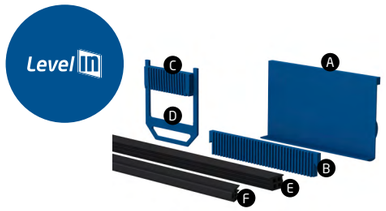

PL-14

	A/Uds	B/Uds	C/Uds	D/Uds	E (LG)	F (LG)	G
1	10	10	9	9	2500	2500	16,76
1	10	10	9	9	2500	2500	17,52
1	10	10	9	9	2500	2500	20,38
1	10	10	9	9	2500	2500	20,76
1	10	10	9	9	2500	2500	21,52

Kit juntas y cuñas para vidrio Level-In
Wedge and rubber set for glass Level-In
Kit de cales et insert caoutchouc pour verre Level-In

Ver instrucciones de instalación en página 58
See installation guide on page 58
Voir les instructions d´installation aux page 58

Regulable
Adjustable
Ajustable

SV-1403

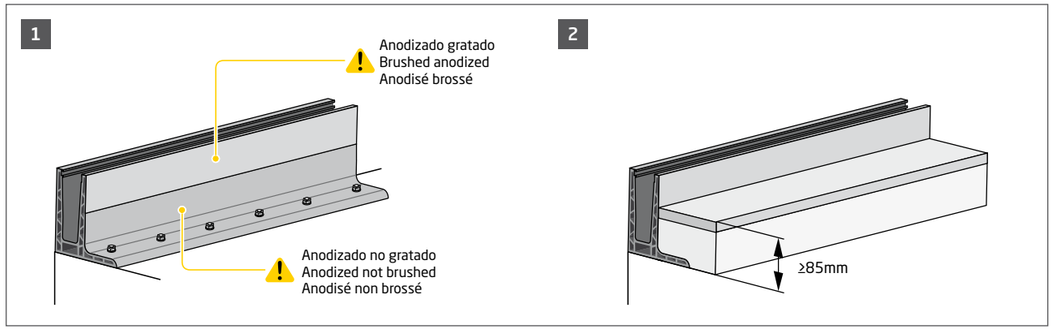

Drenaje interior / Inner drainage / Drainage intérieur **SV-1403**

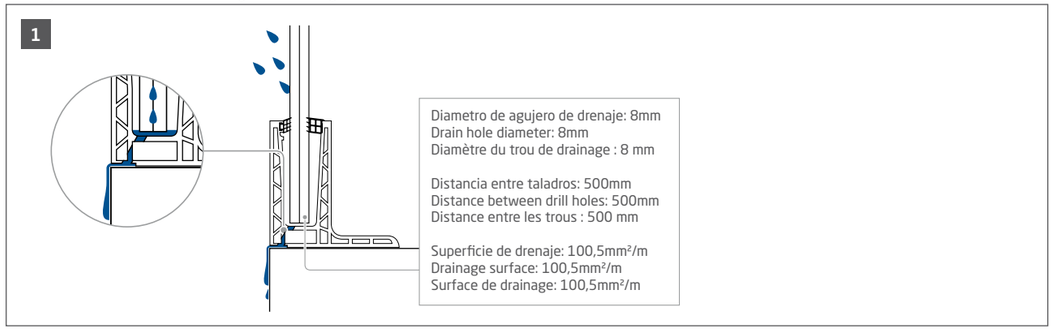

BR-2041

1

Herramienta para cuñas
Wedge tool
Outil pour cales

BR-2039

1

Rodillo
Roller tool
Rouleau

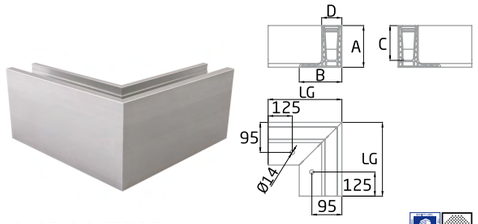

SV-1403-C OUTSIDE

	LG	A	B	C	D
1	290	132	135	110	64

Ver opciones de colores RAL en página 155
See available RAL colours on page 155
Voir les options de couleurs RAL disponibles à la page 155

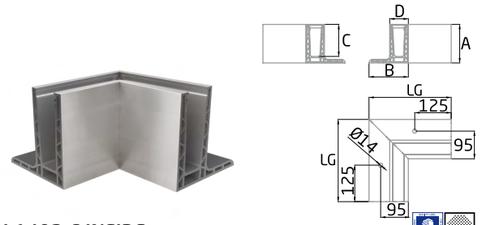

SV-1403-C INSIDE

	LG	A	B	C	D
1	240	132	135	110	64

Ver opciones de colores RAL en página 155
See available RAL colours on page 155
Voir les options de couleurs RAL disponibles à la page 155

Instalación / Installation / Installation **BR-2039 / BR-2041**

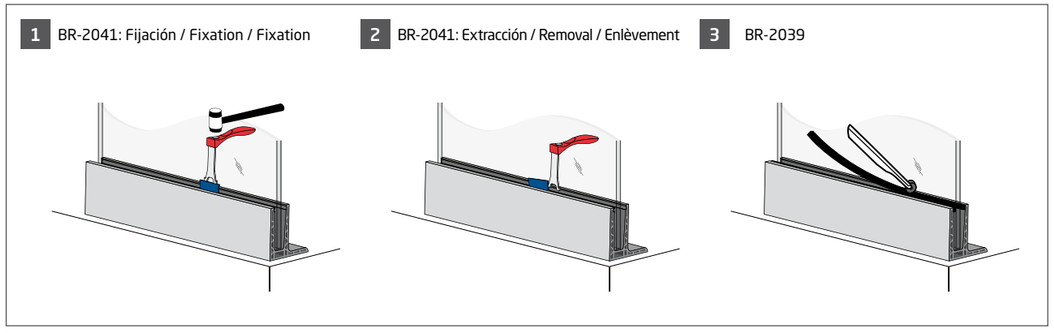

PM-01 AISI-316

	A
10	30

Pin de unión
Joiner pin
Boulon d´union

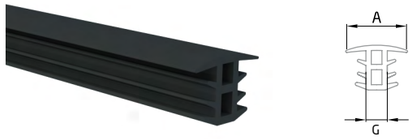

PL-06

	LG	A	G
1	1000	29	16,38-21,52

MD-01

	A	B	C	E
2	15	10	23	1,5

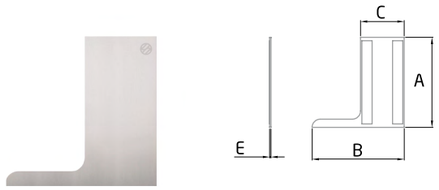

PM-16

	A	B	C	E
1	132	135	64	2

*Included

Ver opciones de colores RAL en página 155
See available RAL colours on page 155
Voir les options de couleurs RAL disponibles à la page 155

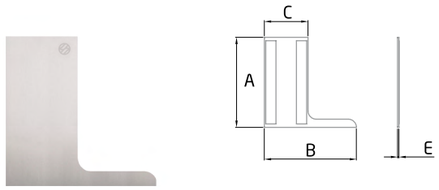

PM-17

	A	B	C	E
1	132	135	64	2

*Included

Ver opciones de colores RAL en página 155
See available RAL colours on page 155
Voir les options de couleurs RAL disponibles à la page 155

Instalación / Installation / Installation **PM-01**

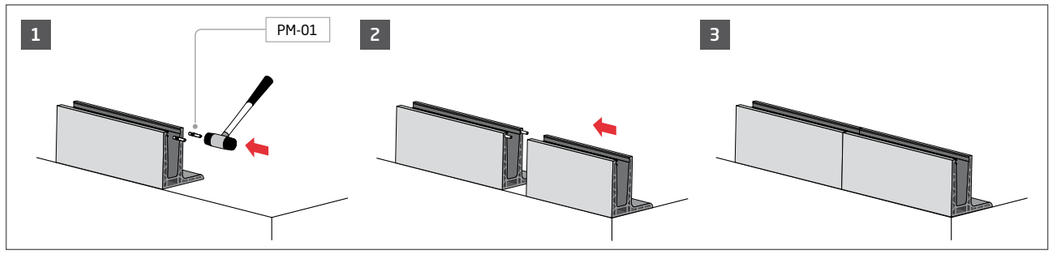

Instalación / Installation / Installation **PL-06**

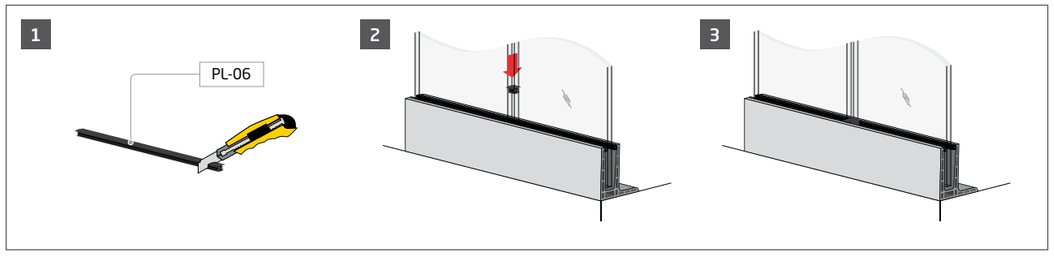

Instalación / Installation / Installation **MD-01**

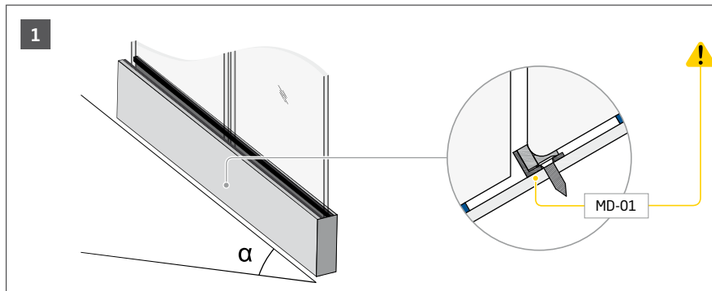

Dispositivo de seguridad para evitar el deslizamiento del vidrio en instalaciones inclinadas.

Safety device to avoid sliding of glass pane installed on sloping sections.

Dispositif de sécurité qui permet d'éviter le glissement des volumes de verre sur une installation en plan incliné.

Instalación / Installation / Installation **SV-1403**

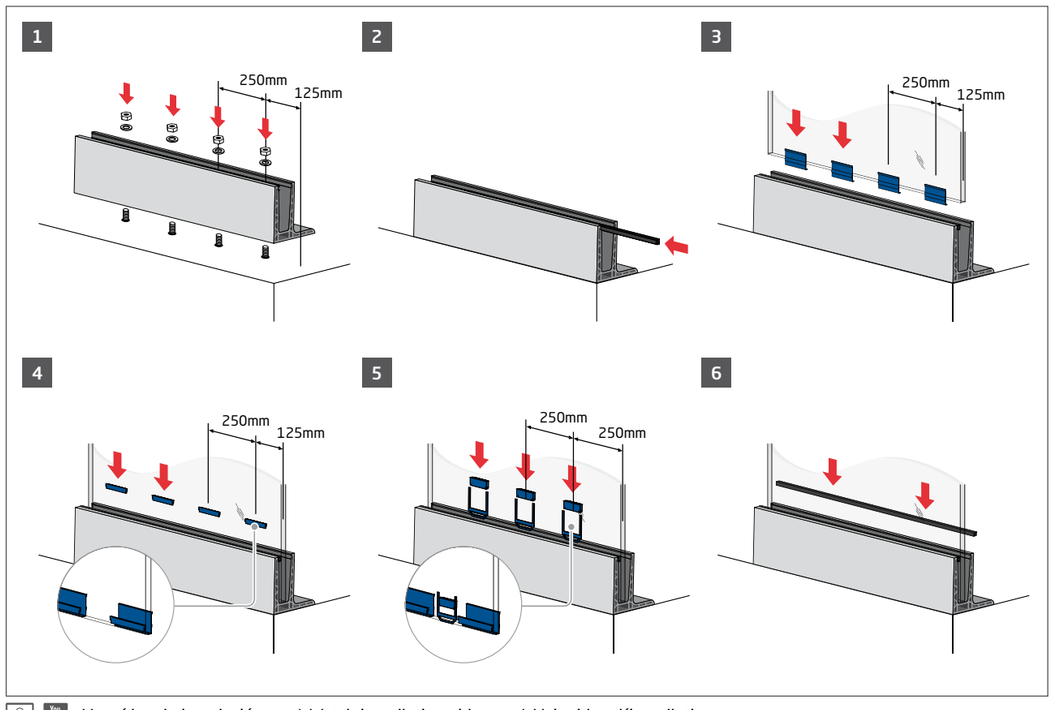

Ver vídeo de instalación en / Watch installation video at / Voir video d´installation sur ***www.comenza.com***

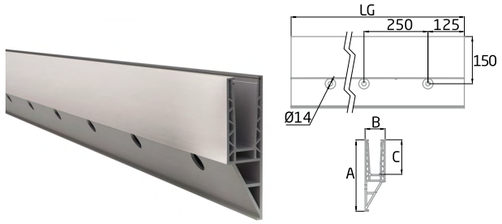

SV-1404

	LG	A	B	C
1	2500	227	64	110
1	5000	227	64	110

258

La elección del vidrio y del kit de acristalamiento depende de la normativa a cumplir. Consultar la tabla de usos para ver las especificaciones.

The choice of glass and glazing set depends on the regulations to be met. Consult the usage table for specifications.

Le choix du verre et du kit de vitrage dépend des réglementations à respecter. Consultez le tableau des utilisations pour les spécifications.

Ver opciones de colores RAL en página 155
See available RAL colours on page 155
Voir les options de couleurs RAL disponibles à la page 155

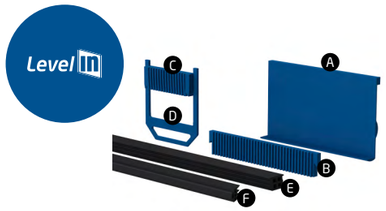

PL-14

	A/Uds	B/Uds	C/Uds	D/Uds	E (LG)	F (LG)	G
1	10	10	9	9	2500	2500	16,76
1	10	10	9	9	2500	2500	17,52
1	10	10	9	9	2500	2500	20,38
1	10	10	9	9	2500	2500	20,76
1	10	10	9	9	2500	2500	21,52

Kit juntas y cuñas para vidrio Level-In
Wedge and rubber set for glass Level-In
Kit de cales et insert caoutchouc pour verre Level-In

Ver instrucciones de instalación en página 58
See installation guide on page 58
Voir les instructions d´installation aux page 58

Regulable
Adjustable
Ajustable

Drenaje interior / Inner drainage / Drainage intérieur **SV-1404**

1

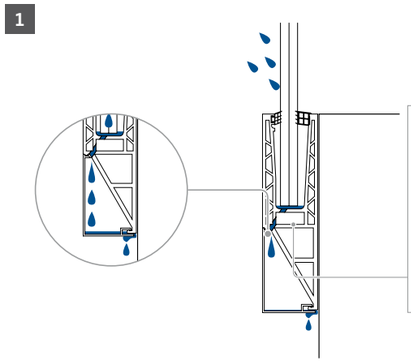

Diametro de agujero de drenaje: 8mm
Drain hole diameter: 8mm
Diamètre du trou de drainage : 8 mm

Distancia entre taladros: 500mm
Distance between drill holes: 500mm
Distance entre les trous : 500 mm

Superficie de drenaje: 100,5mm²/m
Drainage surface: 100,5mm²/m
Surface de drainage: 100,5mm²/m

BR-2041

1

Herramienta para cuñas
Wedge tool
Outil pour cales

BR-2039

1

Rodillo
Roller tool
Rouleau

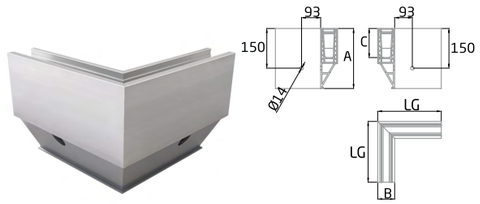

SV-1404-C OUTSIDE

	LG	A	B	C
1	314	227	64	110

Ver opciones de colores RAL en página 155
See available RAL colours on page 155
Voir les options de couleurs RAL disponibles à la page 155

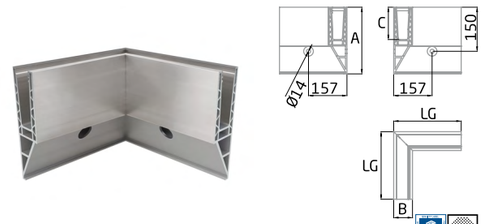

SV-1404-C INSIDE

	LG	A	B	C
1	289	227	64	110

Ver opciones de colores RAL en página 155
See available RAL colours on page 155
Voir les options de couleurs RAL disponibles à la page 155

Instalación / Installation / Installation **BR-2039 / BR-2041**

1 BR-2041: Fijación / Fixation / Fixation

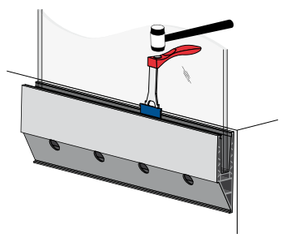

2 BR-2041: Extracción / Removal / Enlèvement

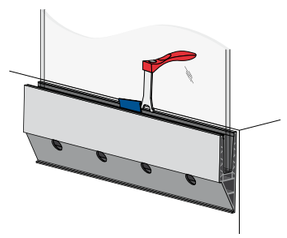

3 BR-2039

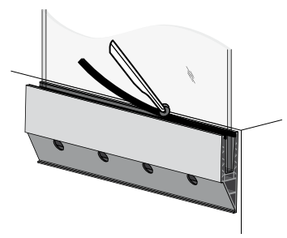

PM-01 AISI-316

	A
10	30

Pin de unión.
Joiner pin.
Boulon d´union.

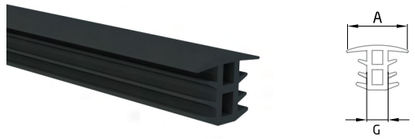

PL-06

	LG	A	G
1	1000	29	16,38-21,52

Instalación / Installation / Installation **PM-01**

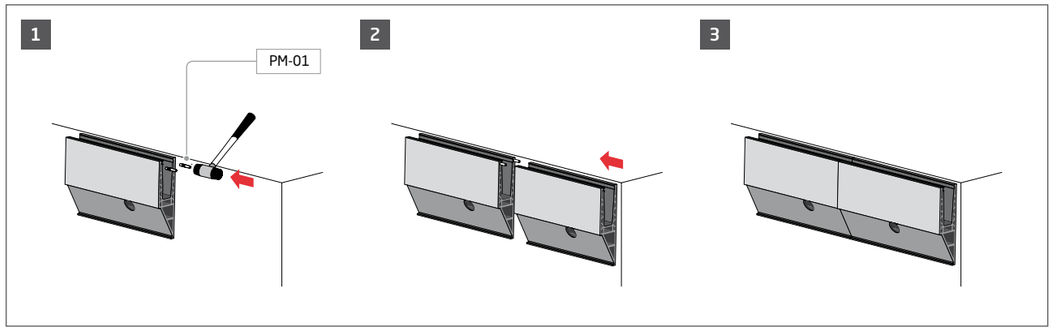

Instalación / Installation / Installation **PL-06**

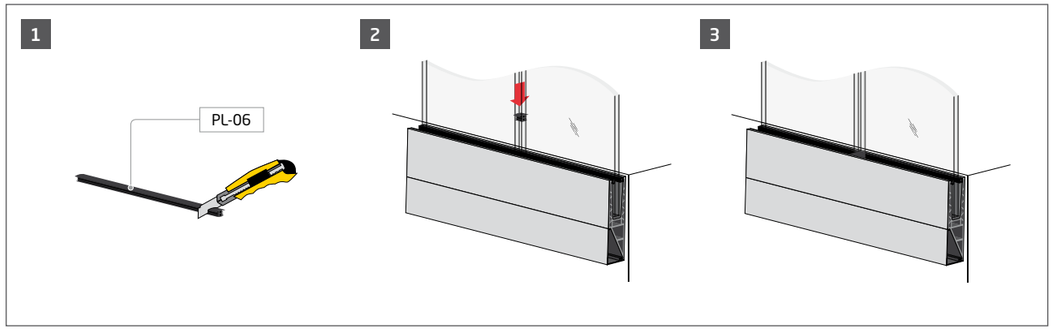

PM-14

	A	B	E
1	230	64	2

SV-1404 con PM-57 (Para tramos rectos)
SV-1404 with PM-57 (For straight sections)
SV-1404 avec PM-57 (Pour des sections horizontal)

*Included

Ver opciones de colores RAL en página 155
See available RAL colours on page 155
Voir les options de couleurs RAL disponibles à la page 155

PM-15

	A	B	E
1	358	64	2

SV-1404 con PM-57 (Para tramos en ángulo)
SV-1404 with PM-57 (For sloping sections)
SV-1404 avec PM-57 (Pour des sections inclinés)

*Included

Ver opciones de colores RAL en página 155
See available RAL colours on page 155
Voir les options de couleurs RAL disponibles à la page 155

MD-01

	A	B	C	E
2	15	10	23	1,5

Instalación / Installation / Installation **MD-01**

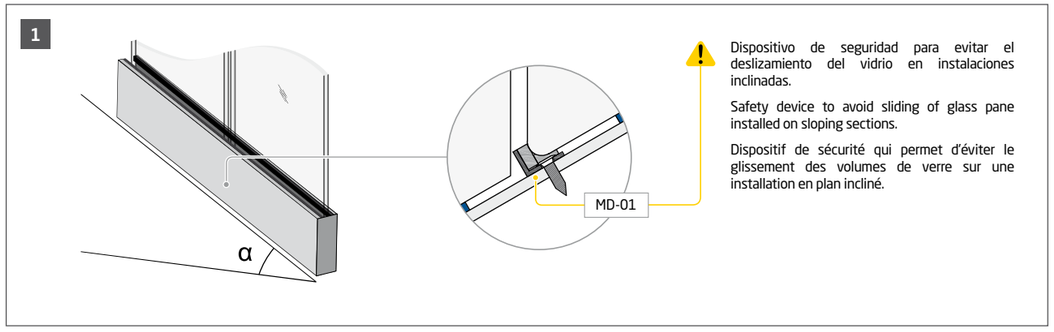

Dispositivo de seguridad para evitar el deslizamiento del vidrio en instalaciones inclinadas.

Safety device to avoid sliding of glass pane installed on sloping sections.

Dispositif de sécurité qui permet d'éviter le glissement des volumes de verre sur une installation en plan incliné.

PM-57

	LG	A	B	E
2	2500	98	61	1,5

Ver opciones de colores RAL en página 155
See available RAL colours on page 155
Voir les options de couleurs RAL disponibles à la page 155

Instalación / Installation / Installation **PM-57**

1 One-click system

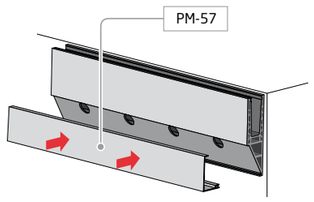

2

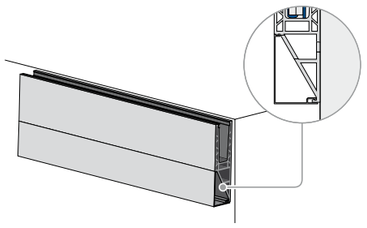

Instalación / Installation / Installation **SV-1404**

1

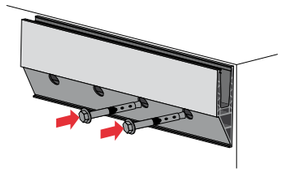

2

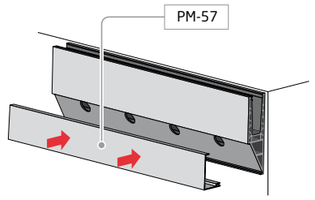

3

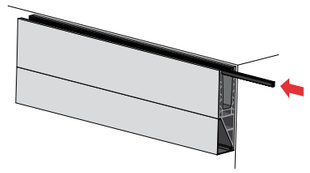

4

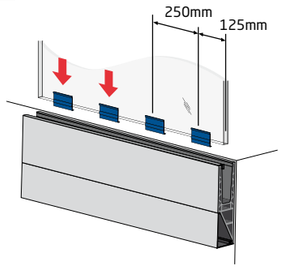

5

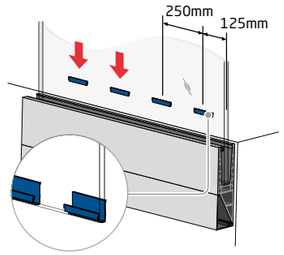

6

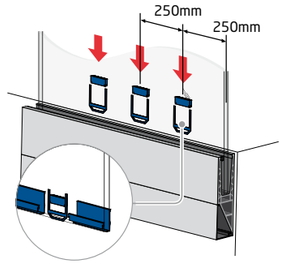

7

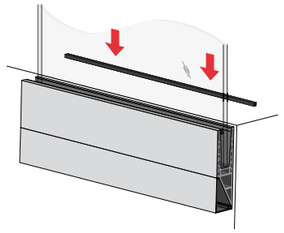

Ver vídeo de instalación en / Watch installation video at / Voir video d´installation sur ***www.comenza.com***

Instalación Level-in / Level-in installation / Installation Level-in

Instalación Level-in / Level-in installation / Installation Level-in

PL-14 *Level in*

1 Colocar el vidrio inclinado hacia el exterior
Place the glass inclined to the outer side
Placer le verre incliné vers l´extérieur

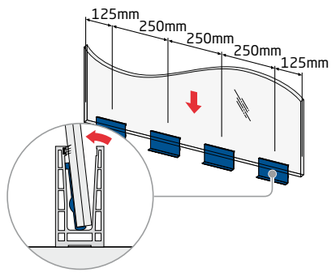

2 Colocar Bottom Wedge
Position Bottom Wedge
Placer Bottom Wedge

Posición de las cuñas
Position of the wedges
Position des cales

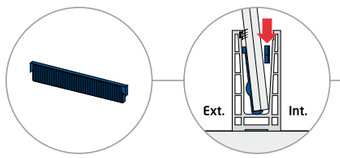

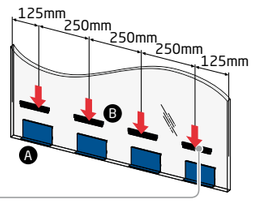

3 Colocar Top Wedge
Position Top Wedge
Placer Top Wedge

Posición de las cuñas
Position of the wedges
Position des cales

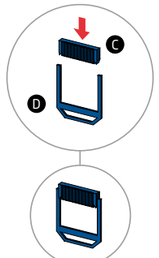

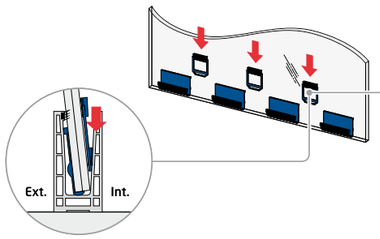

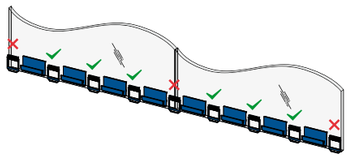

4 Presionar Bottom Wedge hasta nivelar el vidrio

Press Bottom Wedge until the glass is levelled

Appuyer sur Bottom Wedge jusqu'à le verre est nivelé

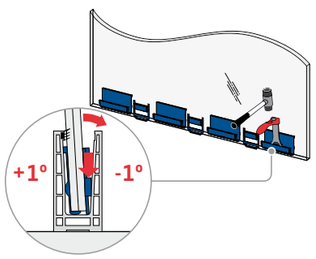

5 Presionar Top Wedge hasta bloquear el vidrio
Press Top Wedge until the glass is blocked
Appuyer sur Top Wedge jusqu'à le verre est bloqué

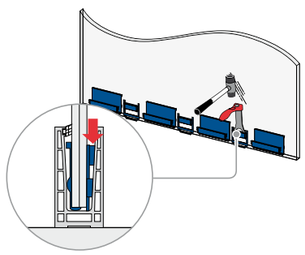

El Dispositivo de seguridad de Top Wedge debe hacer tope con la base interior del perfil

The safety device of Top Wedge must be placed in contact with the inner base of the profile

Le dispositif de sécurité de Top Wedge doit être placé en contact avec la base intérieur du profil

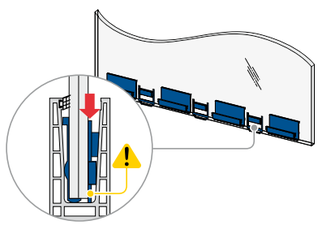

Ver vídeo de instalación en / Watch installation video at / Voir video d´installation sur ***www.comenza.com***

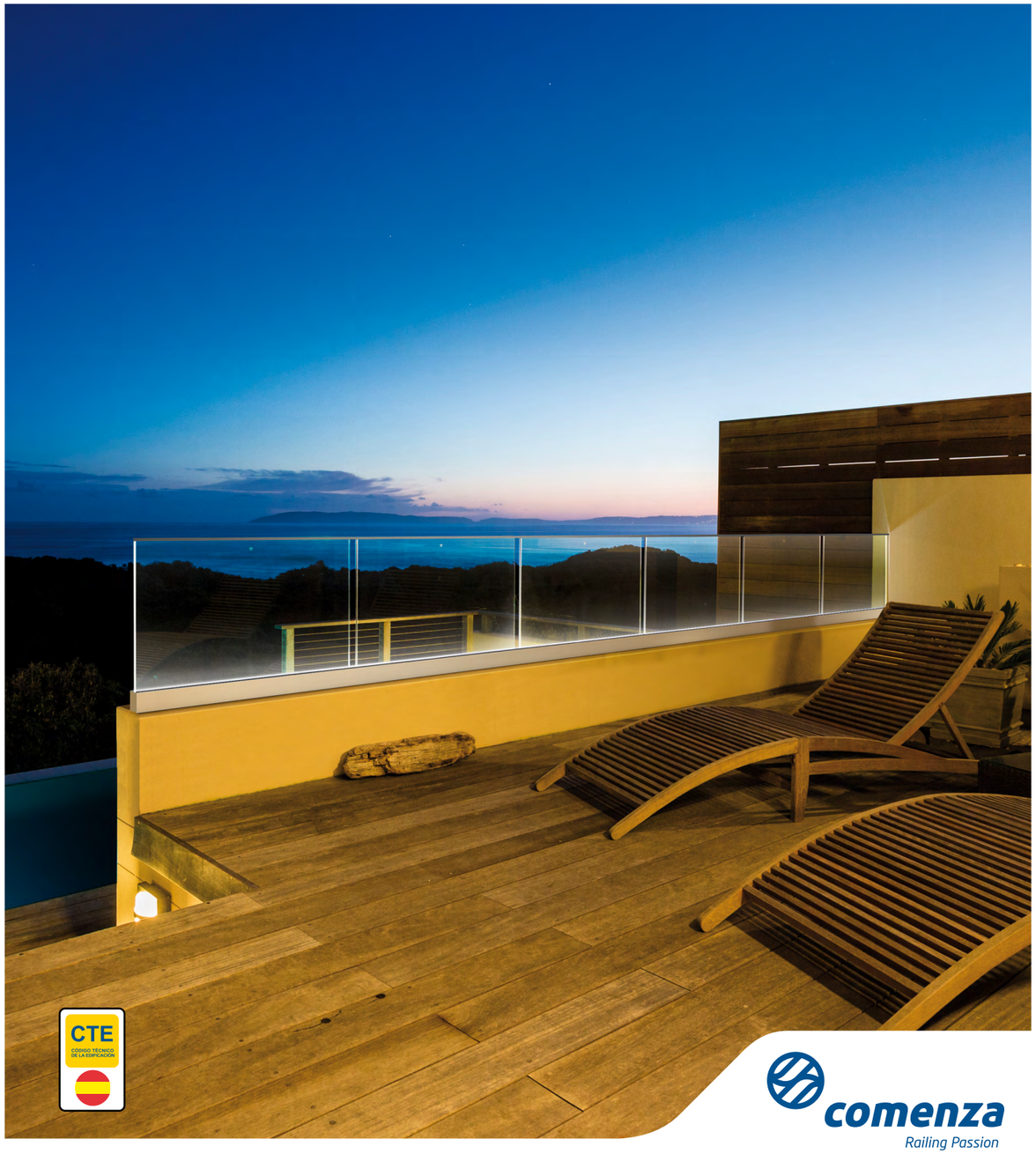

Sistema / System / Système

GlassFit Flow SV-1501
Top

GlassFit Flow
SV-1501 Top

[esp]
El nuevo sistema de barandillas GlassFit SV-1501 Top es adecuado para la instalación de barandillas sometidas a cargas ligeras y por sus dimensiones y diseño se convierte en la opción ideal para colocar sobre murete.

Diseñado conforme a normativas internacionales para usos en espacios públicos y privados, se convierte en la mejor solución para la instalación en terrazas y balcones.

Además, este sistema permite incluir tecnología de iluminación LED que proporciona soluciones de ambientación estética y de señalización.

Este sistema reúne los valores diferenciales de la marca Comenza:

- **Diseño:** Se reduce considerablemente la altura exterior del perfil confiriéndole un aspecto mucho más estético y minimalista.

- **Seguridad:** Nuestro objetivo es garantizar la seguridad del usuario final, cumpliendo todos los requisitos técnicos de carácter legal y reglamentario. Ensayamos nuestros sistemas según normativas internacionales en nuestro laboratorio y certificadoras acreditadas.

- **Facilidad de instalación:** Los notables avances incluidos en este sistema en cuanto a posibilidades de anclaje y mejoras en dimensiones y peso, hacen que sea todavía más fácil y rápido de instalar.

[eng]
The new GlassFit SV-1501 Top railing system is suitable for the installation of balustrades which are subjected to light loads. Due to its dimensions and design, it is the ideal option for placing on low walls.

Designed in accordance with international regulations for use in public and private spaces, it is the best solution for installation on terraces and balconies.

In addition, this system includes LED lighting technology, providing aesthetic and illuminating environment solutions.

This system brings together the differential values of the Comenza brand:

- **Design:** The outer height of the profile is reduced considerably, giving it a much more aesthetic and minimalist appearance.

- **Safety:** Guaranteed safety of all balustrades and rail systems for the client, complying with all legal and regulatory technical requirements. We test our systems in our laboratory in accordance with international regulations and accredited certifiers.

- **Ease of installation:** The remarkable advances included in this system in terms of anchoring possibilities and improvements in dimensions and weight, make it even easier and faster to install.

[fra]
Le nouveau système de garde-corps GlassFit SV-1501 convient pour l'installation de garde-corps soumis à des charges légères; ses dimensions et sa conception en font le choix idéal pour un montage sur un muret.

Conçue selon les normes internationales pour une utilisation dans des espaces publics et privés, voici la meilleure solution pour une installation sur les terrasses et les balcons.

De plus, ce système permet d'inclure la technologie d'éclairage LED fournissant des solutions pour une ambiance esthétique et la signalisation.

Ce système réunit les valeurs qui différencient la marque Comenza :

- **Design:** La hauteur extérieure du profil est considérablement réduite, ce qui lui confère un aspect beaucoup plus esthétique et minimaliste.

- **Sécurité:** Notre objectif est de garantir la sécurité de l'utilisateur final, en respectant tous les prérequis techniques de nature juridique et réglementaire. Nous testons nos systèmes selon les normes internationales dans notre laboratoire et chez des certificateurs accrédités.

- **Facilité d'installation:** Les progrès remarquables dont bénéficie ce système au niveau des fixations et de l'amélioration des dimensions et du poids le rendent encore plus facile et plus rapide à installer.

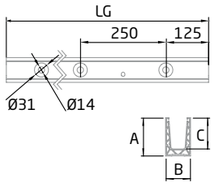

SV-1501

	LG	A	B	C
1	2500	85	55	69,5
1	5000	85	55	69,5

La elección del vidrio y del kit de acristalamiento depende de la normativa a cumplir. Consultar la tabla de usos para ver las especificaciones.

The choice of glass and glazing set depends on the regulations to be met. Consult the usage table for specifications.

258

Le choix du verre et du kit de vitrage dépend des réglementations à respecter. Consultez le tableau des utilisations pour les spécifications.

Normativa válida para una altura máxima de 700mm
Regulations valid for a maximum height of 700 mm
Norme valables pour une hauteur maximale de 700 mm

Ver opciones de colores RAL en página 155
See available RAL colours on page 155
Voir les options de couleurs RAL disponibles à la page 155

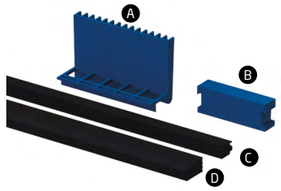

PL-150 KIT

	A/Uds	B/Uds	C (LG)	D (LG)	G
1	10	10	2500	2500	12,38-12,76
1	13	13	2500	2500	16,38-16,76

Kit de acristalamiento
Set for fixing glass
Kit pour la fixation du verre

Espesor del vidrio / Thickness of glass / Épaisseur du verre **PL-150 KIT**

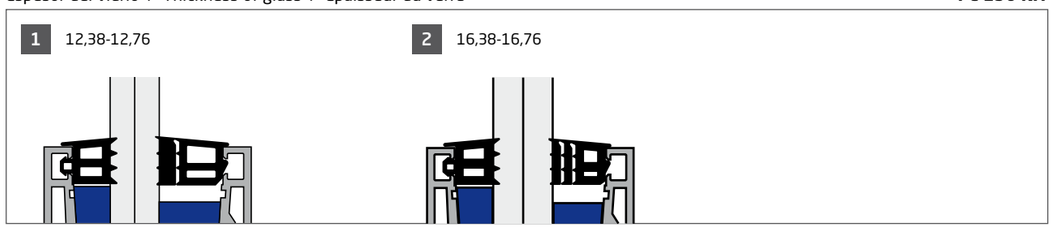

Drenaje interior / Inner drainage / Drainage intérieur **SV-1501**

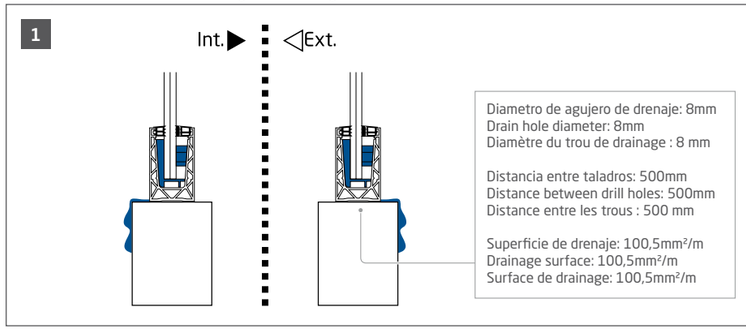

BR-2041

1

Herramienta para cuñas
Wedge tool
Outil pour cales

BR-2039

1

Rodillo
Roller tool
Rouleau

PM-01 AISI-316

	A
10	30

Pin de unión
Joiner pin
Boulon d´union

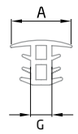

PL-06

	LG	A	G
1	1000	29	16,38-21,52

Instalación / Installation / Installation **PM-01**

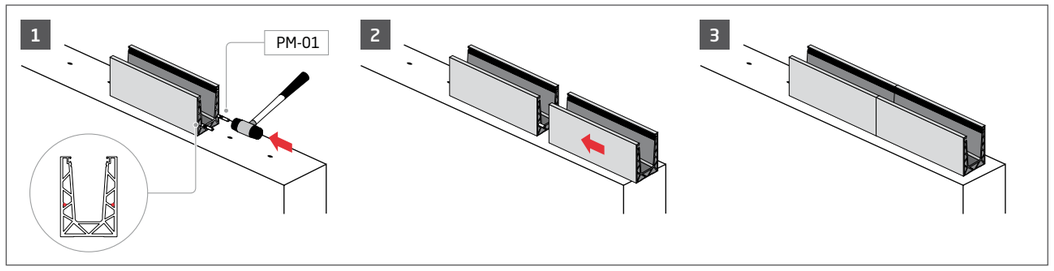

Instalación / Installation / Installation **PL-06**

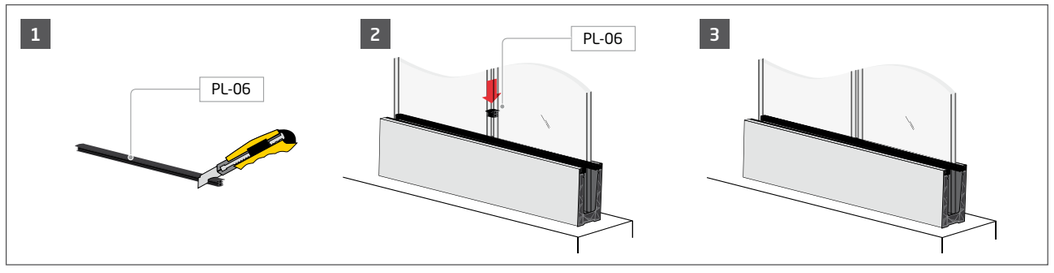

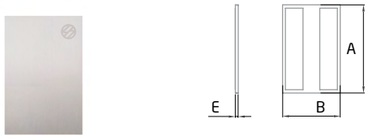

EC-1501-1

	A	B	E
1	85	55	2

Tapa final horizontal
End cap horizontal
Couverture finale horizontal

*Included

QLTY: Aluminio / Aluminium / Aluminium

Ver opciones de colores RAL en página 155
See available RAL colours on page 155
Voir les options de couleurs RAL disponibles à la page 155

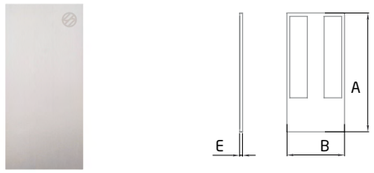

EC-1501-2

	A	B	E
1	122	55	2

Tapa final escalera
End cap stairs
Couverture pour escaliers

*Included

QLTY: Aluminio / Aluminium / Aluminium

Ver opciones de colores RAL en página 155
See available RAL colours on page 155
Voir les options de couleurs RAL disponibles à la page 155

Instalación / Installation / Installation

SV-1501

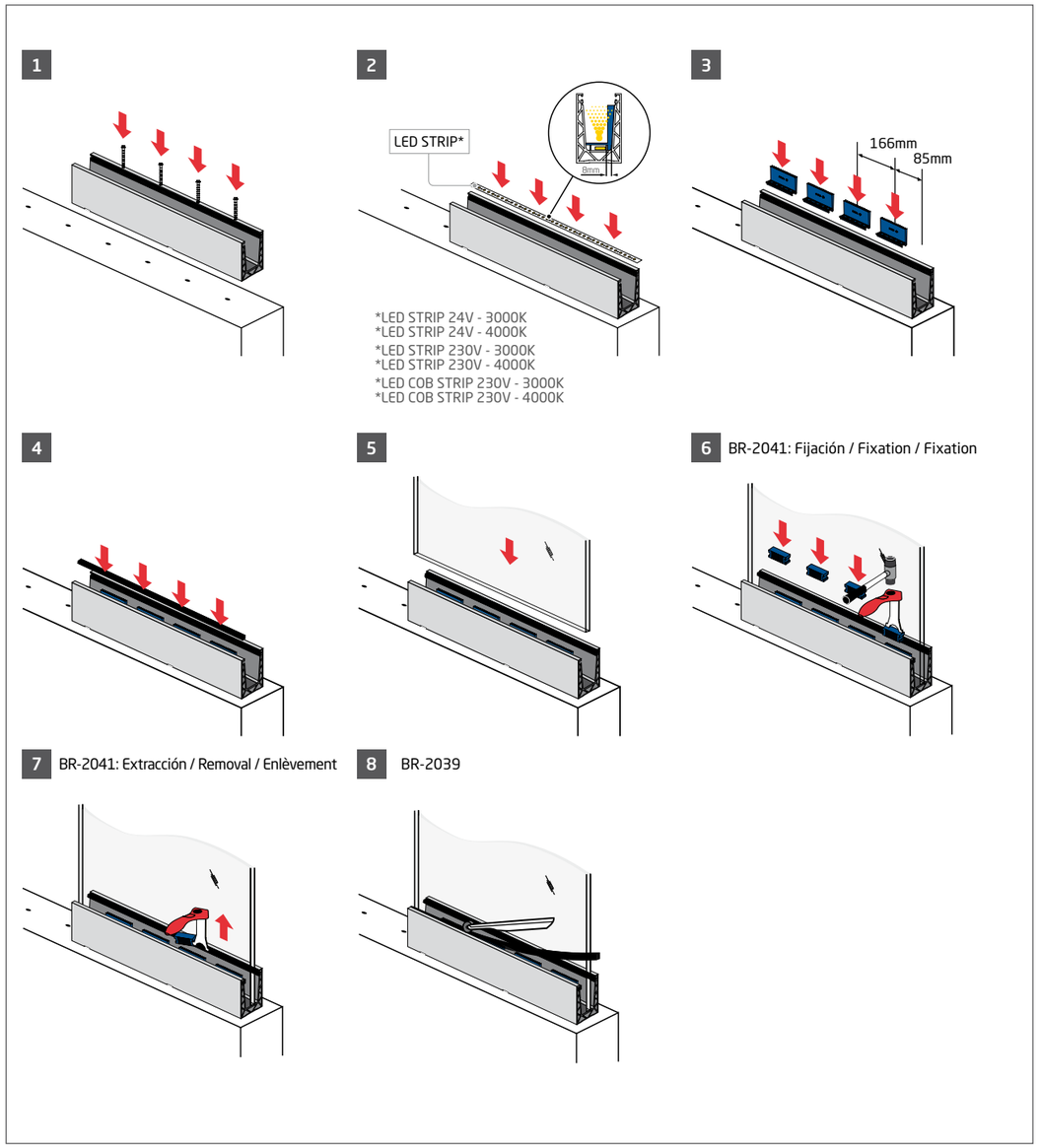

Compatibilidad con iluminación LED
Compatibility with LED lighting
Compatibilité avec éclairage LED

Ver páginas de la 216 a la 219
See pages 216 to 219
Voir pages 216 à 219

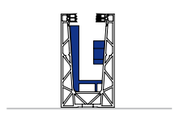

Sistema / System / Système
GlassFit Flow SV-1701
Top

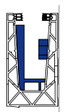

Sistema / System / Système
GlassFit Flow SV-1602
Side

Invertido
Inverted
Inversé

Sistema / System / Système
GlassFit Flow SV-1702
Side

Invertido
Inverted
Inversé

Sistema / System / Système
GlassFit Flow SV-1703
Top

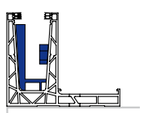

Sistema / System / Système
GlassFit Flow SV-1704
Side

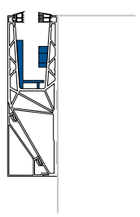

GlassFit Flow
SV-1701 Top / SV-1602 Side / SV-1702 Side / SV-1703 Top / SV-1704 Side / SV-1705 Top

[esp]
La seguridad y el diseño minimalista se unen para dar cabida a los nuevos sistemas de barandillas de la gama GlassFit Flow SV-1700 que se integran de forma natural en todo tipo de proyectos, montaje superior (SV-1701 Top, SV-1703 Top), montaje lateral standard (SV- 1702 Side, SV-1602 Side, SV-1704 Side) y montaje lateral invertido (SV-1702 Side, SV-1602 Side).

Los paneles de vidrio se fijan interiormente al perfil de forma rápida y sencilla con cuñas, calzos y juntas, sin necesidad de perforar el vidrio ni hacer uso de medios auxiliares o herramientas especiales, lo cual permite agilizar sustancialmente los tiempos de instalación y reducir considerablemente los costes en obra.

Además, estos sistemas de barandillas garantizan la máxima seguridad de uso, cumpliendo estrictamente las especificaciones requeridas por las normativas de Edificación para cada uso.

Ventajas y beneficios:

- Se reduce considerablemente el peso los perfiles usando menos material en su fabricación consiguiendo un precio más competitivo.

- Esta nueva serie de perfiles se adapta a todo tipo de necesidades arquitectónicas del mercado incluida la instalación para fachada ventilada.

- Todos los perfiles cumplen con los requisitos técnicos de carácter legal y reglamentario. Comenza ensaya todos sus sistemas según normativas internacionales en laboratorio interno y en certificadoras acreditadas.

- Los notables avances incluidos en estos perfiles en cuanto a posibilidades de anclaje, dimensiones y peso, hacen que su instalación sea más fácil y rápida.

[eng]
Safety and minimalist design come together to accommodate the new railing systems in the GlassFit Flow SV-1700 range. These systems blend naturally into all types of projects, top assembly (SV-1701 Top, SV-1703 Top), standard side assembly (SV-1702 Side, SV-1602 Side, SV-1704 Side) and inverted side assembly (SV-1702 Side, SV-1602 Side).

The glass panels are fixed internally to the profile. This process is developed quickly and easily using wedges and joints, avoiding the drilling of the glass or the use of auxiliary means or special tools. All this allows to substantially speed up installation times and considerably reduce costs on site.

In addition, these railing systems guarantee maximum safety of use, strictly complying with the specifications required by the Building regulations for each use.

Advantages and benefits:

- The weight of the profiles is considerably reduced by using less material in their manufacture, achieving a more competitive price.

- This new series of profiles adapts to all types of architectural needs on the market, including installation for ventilated façades.

- All profiles meet the technical requirements of a legal and regulatory nature. Comenza tests all its systems according to international regulations in an internal laboratory and in accredited certifiers.

- The notable advances included in these profiles in terms of anchoring possibilities, dimensions and weight, make their installation easier and faster.

[fra]
La sécurité et le design minimaliste s'associent pour accueillir les nouveaux systèmes de garde-corps de la gamme GlassFit Flow SV-1700 qui s'intègrent naturellement dans tous les types de projets, montage supérieur (SV-1701 Top, SV-1703 Top), montage latéral standard (SV-1702 Side, SV-1602 Side, SV-1704 Side) et montage latéral inversé (SV-1702 Side, SV-1602 Side).

Les panneaux de verre se fixent à l'intérieur du profilé rapidement et facilement avec des coins, des inserts caoutchouc et des joints, sans qu'il soit nécessaire de percer le verre ou d'utiliser des moyens auxiliaires ou des outils spéciaux, ce qui permet d'accélérer considérablement les temps d'installation et de réduire considérablement les coûts sur place.

De plus, ces systèmes de garde-corps garantissent une sécurité d'utilisation maximale, dans le strict respect des spécifications exigées par la réglementation d'édification pour chaque utilisation.

Avantages et bénéfices :

- Le poids des profilés est considérablement réduit en utilisant moins de matériel dans leur fabrication, ce qui permet d'obtenir un prix plus compétitif.

- Cette nouvelle série de profilés s'adapte à tous les types de besoins architecturaux du marché, y compris l'installation pour façades ventilées.

- Tous les profilés répondent aux exigences techniques d'ordre juridique et réglementaire. Comenza teste tous ses systèmes selon les réglementations internationales dans un laboratoire interne et chez des certificateurs accrédités.

- Les avancées notables incluses dans ces profilés en termes de possibilités d'ancrage, de dimensions et de poids, rendent leur installation plus facile et plus rapide.

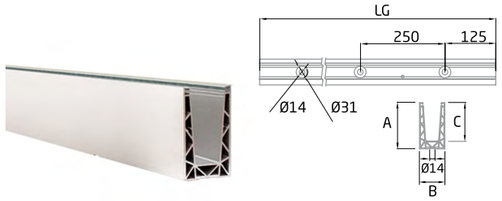

SV-1701

	LG	A	B	C
1	2500	120	68	100
1	5000	120	68	100

258

La elección del vidrio y del kit de acristalamiento depende de la normativa a cumplir. Consultar la tabla de usos para ver las especificaciones.

The choice of glass and glazing set depends on the regulations to be met. Consult the usage table for specifications.

Le choix du verre et du kit de vitrage dépend des réglementations à respecter. Consultez le tableau des utilisations pour les spécifications.

Ver opciones de colores RAL en página 155
See available RAL colours on page 155
Voir les options de couleurs RAL disponibles à la page 155

PM-01 AISI-316

	A
10	30

Pin de unión
Joiner pin
Boulon d´union

BR-2041

1

Herramienta para cuñas
Wedge tool
Outil pour cales

BR-2039

1

Rodillo
Roller tool
Rouleau

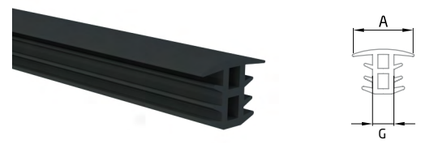

PL-06

	LG	A	G
1	1000	29	16,38-21,52

Instalación / Installation / Installation **PM-01**

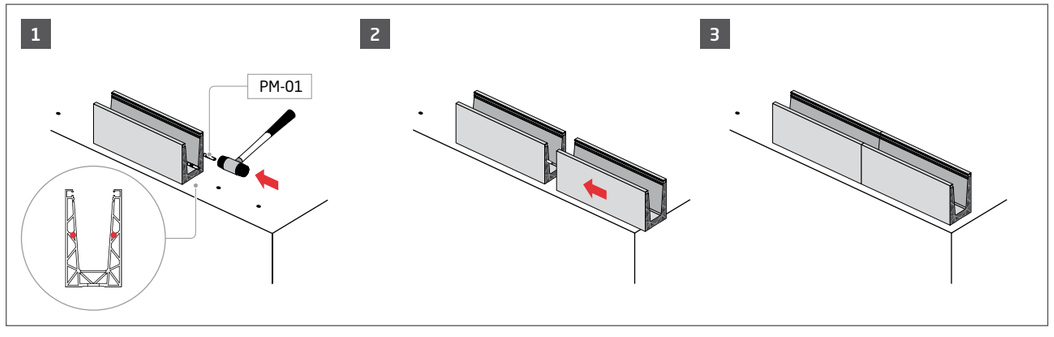

Drenaje interior / Inner drainage / Drainage intérieur **SV-1701**

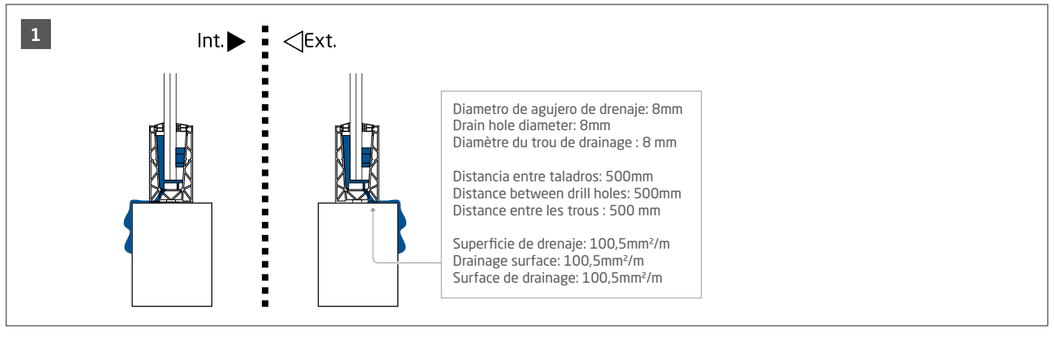

Instalación / Installation / Installation **PL-06**

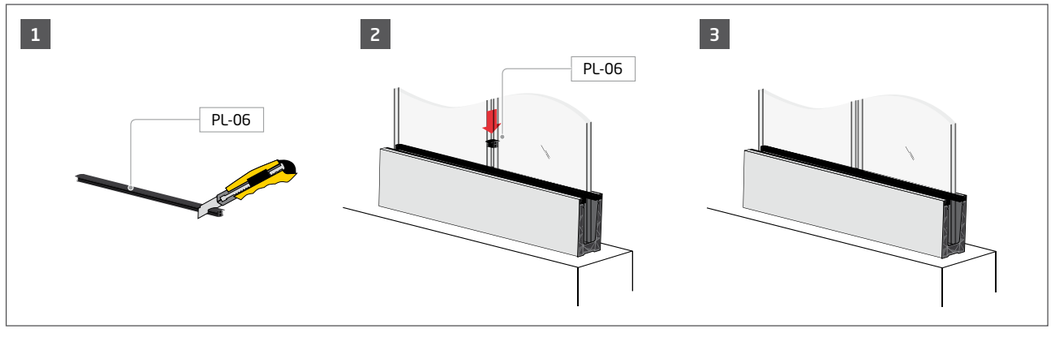

GlassFit SV-1701 Top **Top Standard**

Accesorios para montaje standard / Accessories for standard assembly / Accessoires pour montage standard

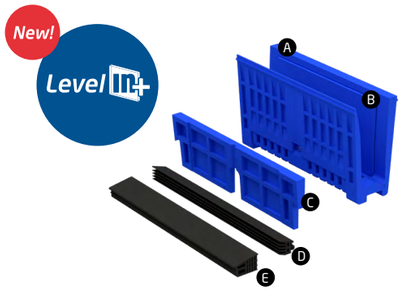

PL-170 LEVEL-IN+

	A/Uds	B/Uds	C (LG)	D (LG)	E (LG)	G
1	10	10	10	2500	2500	16,38-16,76
1	10	10	10	2500	2500	17,52
1	10	10	10	2500	2500	20,38-20,76
1	10	10	10	2500	2500	21,52

Kit de acristalamiento Level-In+
Set for fixing glass Level-In+
Kit pour la fixation du verre Level-In+

BR-2039

1

Rodillo
Roller tool
Rouleau

BR-2041

1

Herramienta para cuñas
Wedge tool
Outil pour cales

BR-2045

1

Punta destornillador allen n°3
Screw bits allen n° 3
Embouts de tournevis allen n°3

Instalación / Installation / Installation **SV-1701 LEVEL-IN+**

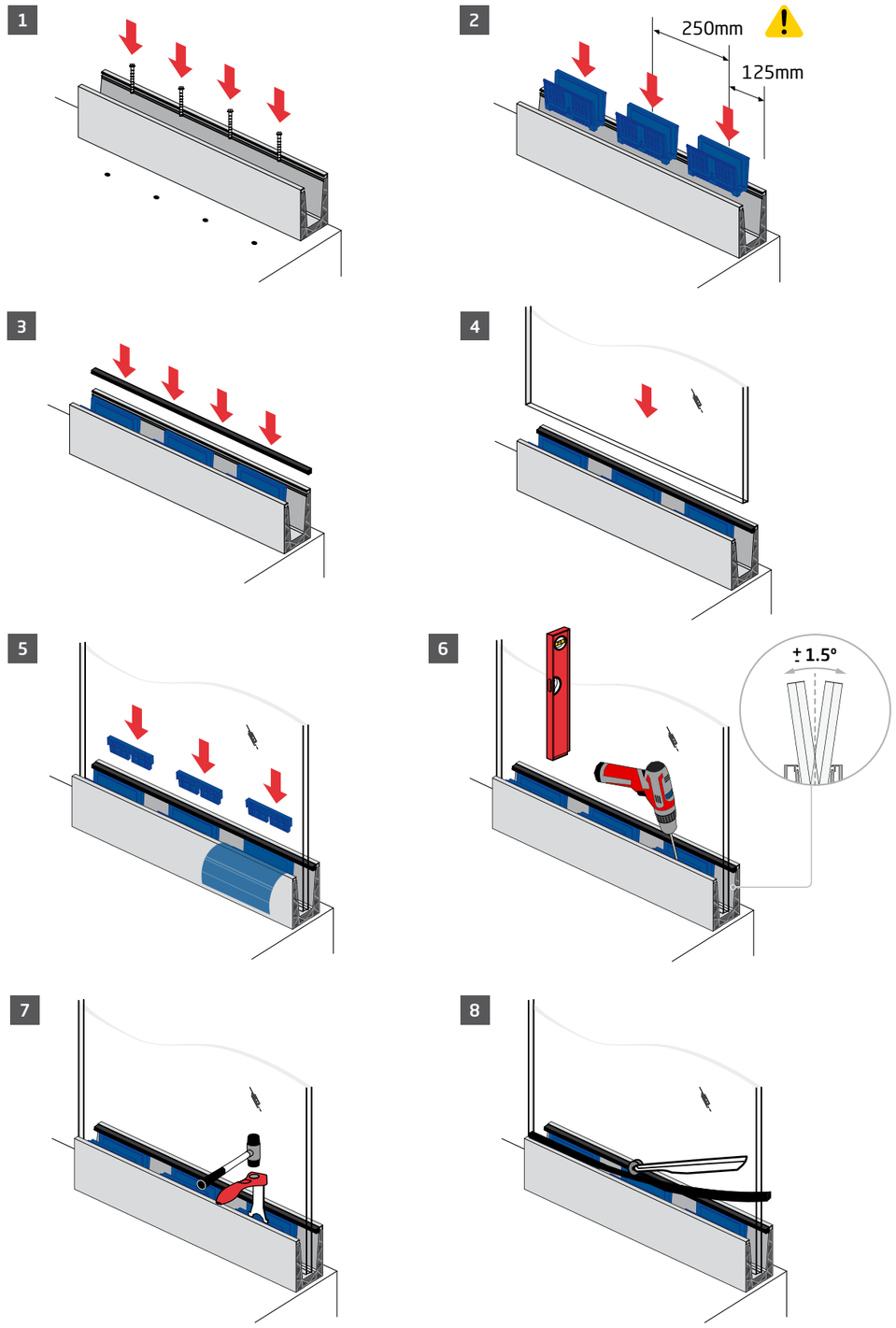

***L1/L2: Consultar la tabla de usos de la documentación técnica para ver las especificaciones**
***L1/L2: Consult the table of uses of the technical documentation to see the specifications**
***L1/L2: Consultez le tableau des usages de la documentation technique pour voir les spécifications**

GlassFit SV-1701 Top **Top Standard**

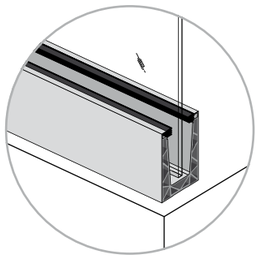

Accesorios para montaje standard / Accessories for standard assembly / Accessoires pour montage standard

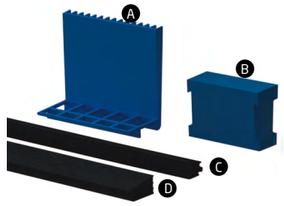

PL-170 KIT

	A/Uds	B/Uds	C (LG)	D (LG)	G
1	13	13	2500	2500	12,38-12,76
1	13	13	2500	2500	16,38-16,76*
1	13	13	2500	2500	17,52*
1	13	13	2500	2500	20,38-20,76*
1	13	13	2500	2500	21,52*

Kit de acristalamiento
Set for fixing glass
Kit pour la fixation du verre

*
Disponibilidad de embalaje de 25m
25m packaging available
Emballage de 25 m disponible

PL-170 KIT-S

	A/Uds	B/Uds	C (LG)	D (LG)	G
1	15	15	2500	2500	16,38-16,76
1	18	18	2500	2500	20,38-20,76

Kit de acristalamiento especial
Special set for fixing glass
Kit spécial pour la fixation du verre

SV-1701 Top **PL-170 KIT / PL-170 KIT-S**

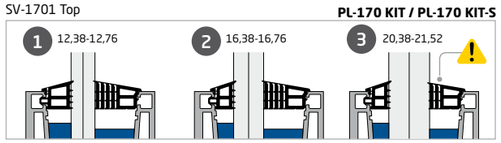

Quitar retirables hasta ajustar correctamente.
Take off the removers until properly adjusted.
Retirer les niveaux jusqu'à ce que soient correctement ajustés.

258

La elección del vidrio y del kit de acristalamiento depende de la normativa a cumplir. Consultar la tabla de usos para ver las especificaciones.

The choice of glass and glazing kit depends on the regulations to be met. Consult the usage table for specifications.

Le choix du verre et du kit de vitrage dépend des réglementations à respecter. Consultez le tableau des utilisations pour les spécifications.

Instalación / Installation / Installation **SV-1701 LEVEL-IN**

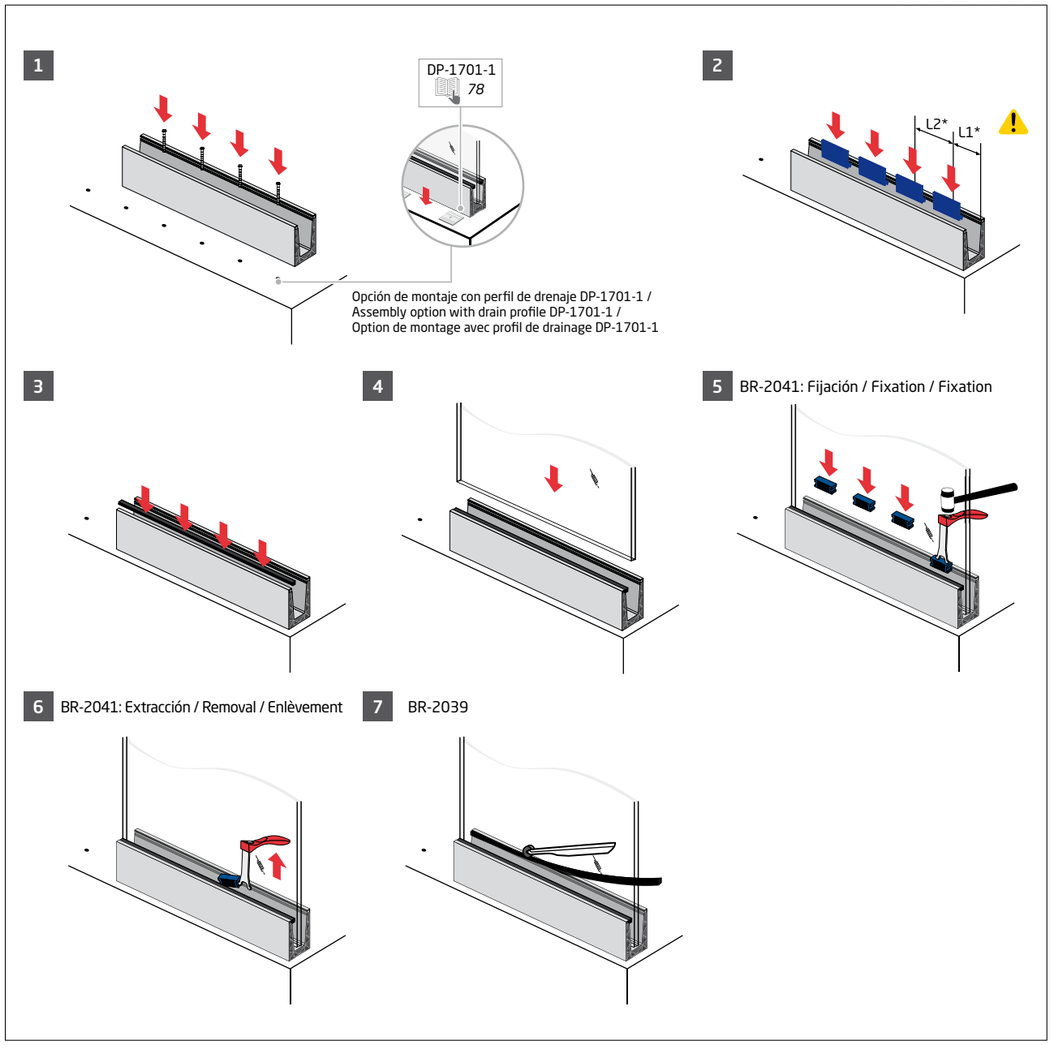

***L1/L2: Consultar la tabla de usos de la documentación técnica para ver las especificaciones**
***L1/L2: Consult the table of uses of the technical documentation to see the specifications**
***L1/L2: Consultez le tableau des usages de la documentation technique pour voir les spécifications**

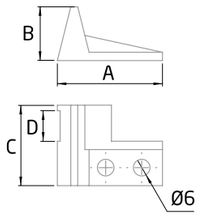

MD-02 L

	A	B	C	D
2	38	19	29	11

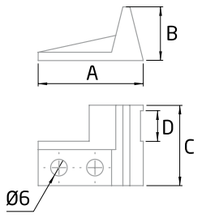

MD-02 R

	A	B	C	D
2	38	19	29	11

Compatibilidad con iluminación LED
Compatibility with LED lighting
Compatibilité avec éclairage LED

Ver páginas de la 216 a la 219
See pages 216 to 219
Voir pages 216 à 219

Installation **MD-02 L**

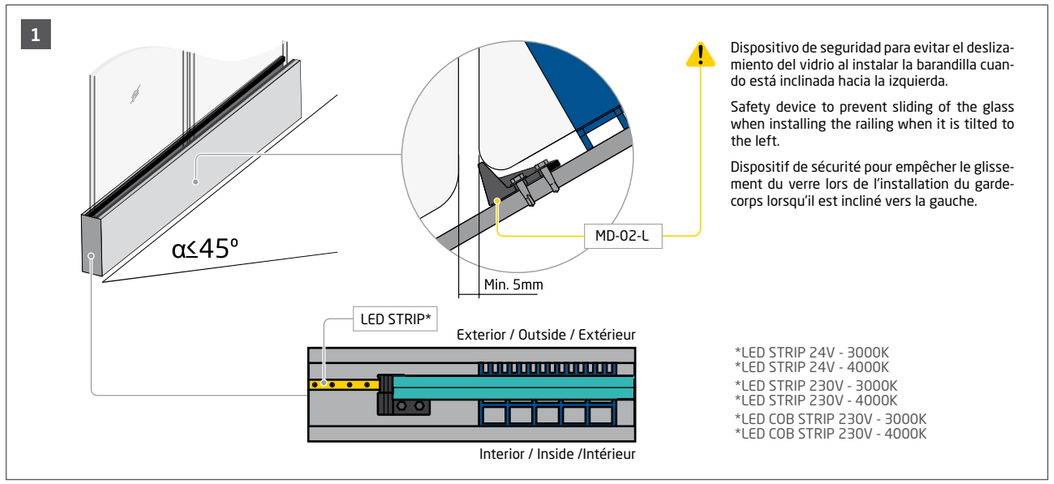

Installation **MD-02 R**

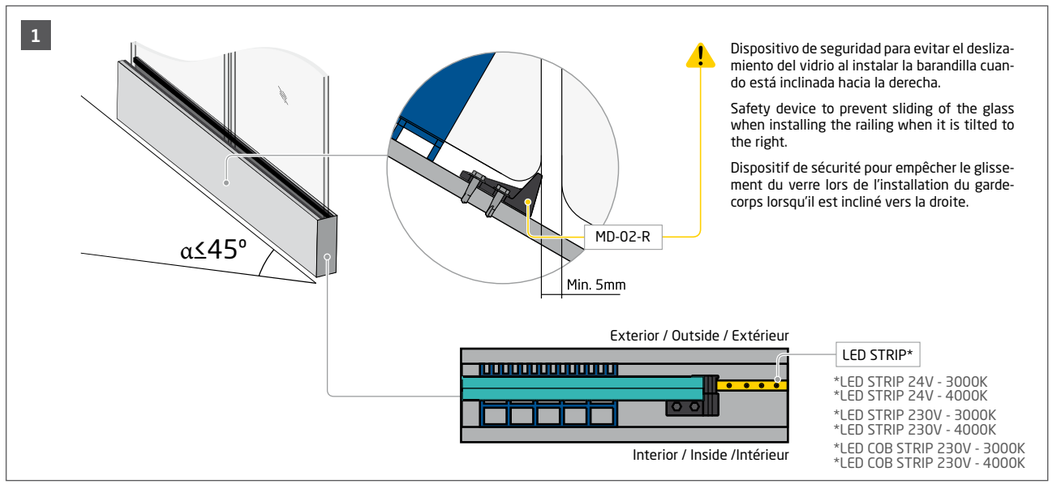

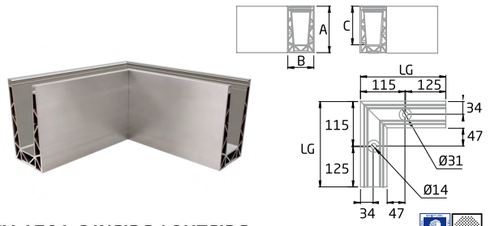

SV-1701-C INSIDE / OUTSIDE

	LG	A	B	C
1	240	120	68	100

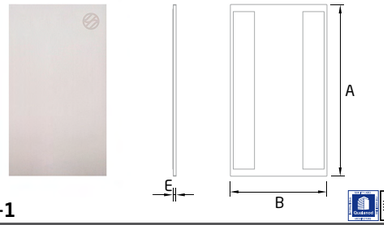

EC-1701-1

	A	B	E
1	120	68	2

Tapa final horizontal
End cap horizontal
Couverture finale horizontal

*Included

Ver opciones de colores RAL en página 155
See available RAL colours on page 155
Voir les options de couleurs RAL disponibles à la page 155

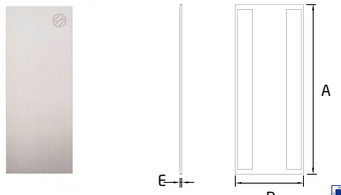

EC-1701-2

	A	B	E
1	170	68	2

Tapa final escalera
End cap stairs
Couverture pour escaliers

*Included

Ver opciones de colores RAL en página 155
See available RAL colours on page 155
Voir les options de couleurs RAL disponibles à la page 155

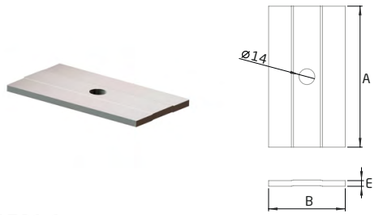

DP-1701-1

	A	B	E
10	125	68	5

Perfil de drenaje para sistema de barandilla de vidrio GlassFit SV-1701
Drainage profile for glass railing systemGlassFit SV-1701
Profil de drainage pour système de garde-corps en verre GlassFit SV-1701

Instalación / Installation / Installation **DP-1701-1**

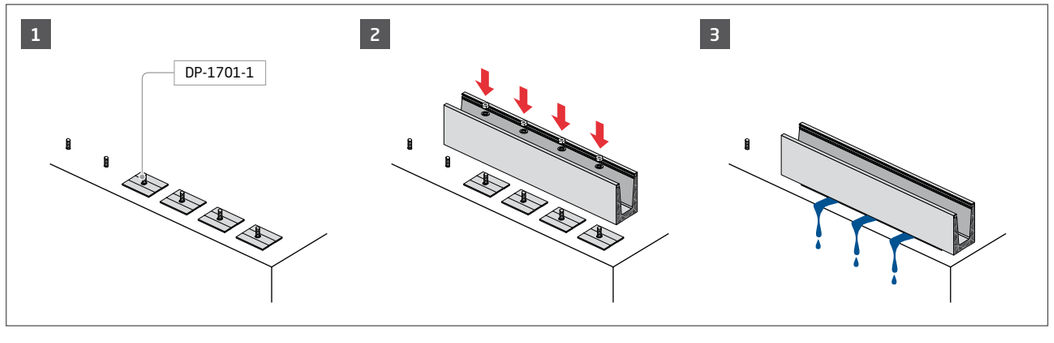

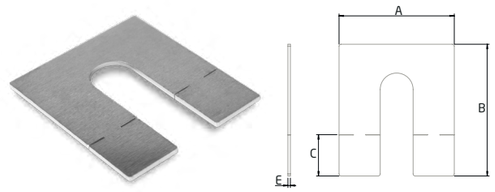

GP-1701 E1

	A	B	C	E
10	56	64	20	1,2

Galga de nivelación para perfiles
Leveling gauge for profiles
Jauge de nivellement pour profils

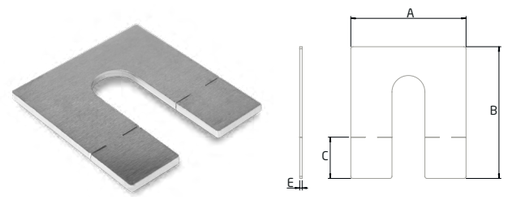

GP-1701 E2

	A	B	C	E
10	56	64	20	2

Galga de nivelación para perfiles
Leveling gauge for profiles
Jauge de nivellement pour profils

Instalación / Installation / Installation **GP-1701 E1 / GP-1701 E2**

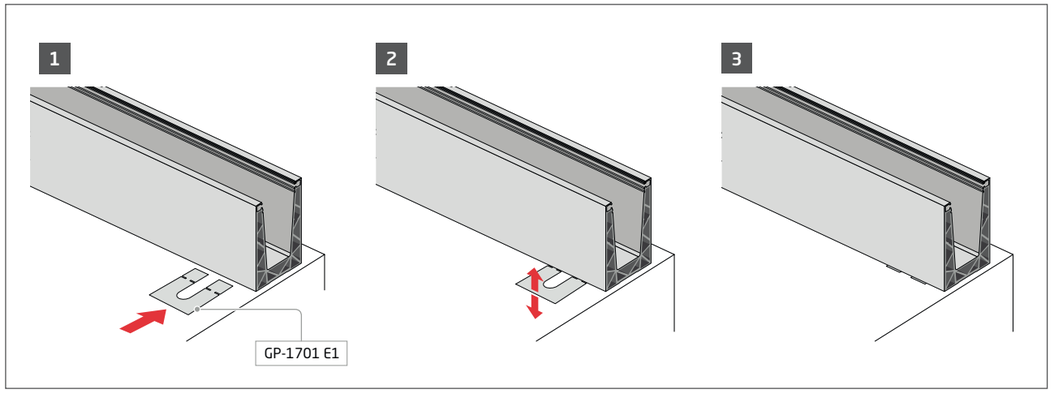

Instalación / Installation / Installation **GP-1701 E1 / GP-1701 E2**

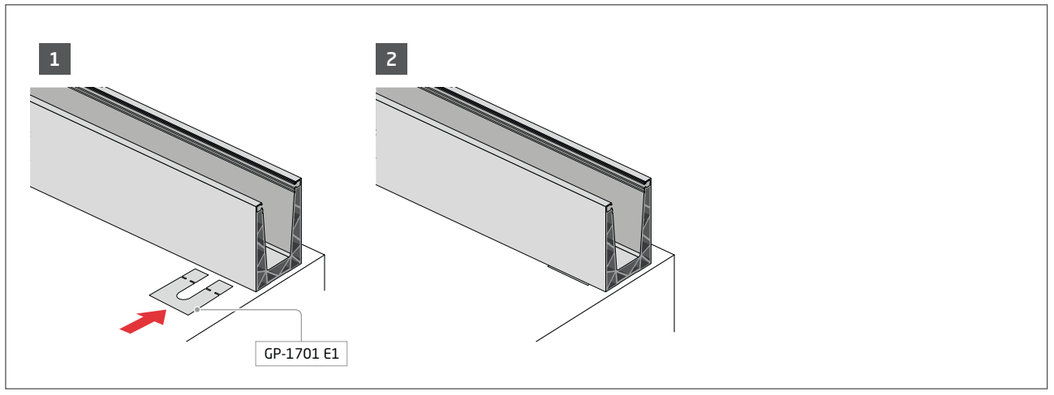

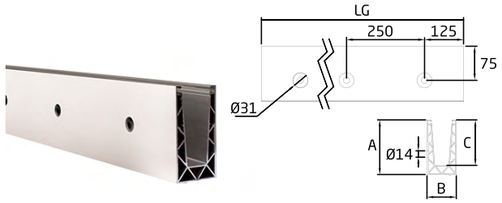

SV-1602

	LG	A	B	C
1	2500	120	68,5	100
1	5000	120	68,5	100

258

La elección del vidrio y del kit de acristalamiento depende de la normativa a cumplir. Consultar la tabla de usos para ver las especificaciones.

The choice of glass and glazing set depends on the regulations to be met. Consult the usage table for specifications.

Le choix du verre et du kit de vitrage dépend des réglementations à respecter. Consultez le tableau des utilisations pour les spécifications.

Ver opciones de colores RAL en página 155
See available RAL colours on page 155
Voir les options de couleurs RAL disponibles à la page 155

PM-01 AISI-316

	A
10	30

Pin de unión
Joiner pin
Boulon d´union

BR-2041

1

Herramienta para cuñas
Wedge tool
Outil pour cales

BR-2039

1

Rodillo
Roller tool
Rouleau

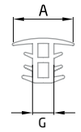

PL-06

	LG	A	G
1	1000	29	16,38-21,52

Instalación / Installation / Installation **PM-01**

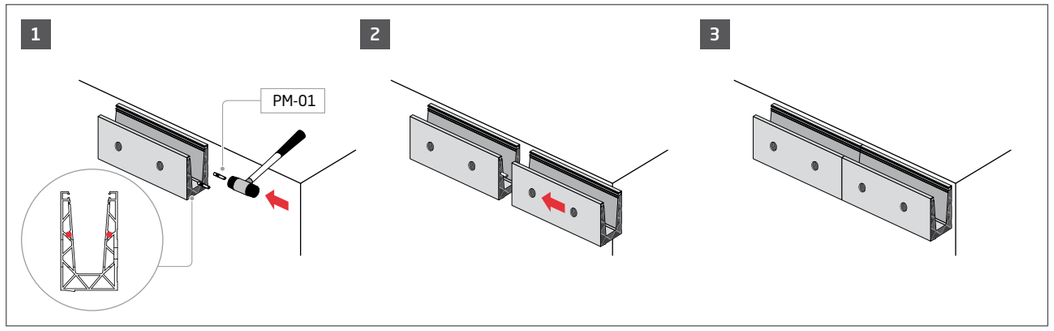

Drenaje interior / Inner drainage / Drainage intérieur **SV-1602**

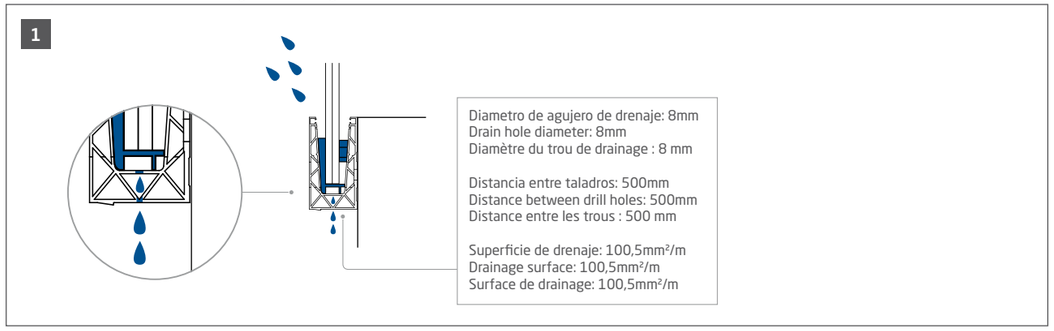

Instalación / Installation / Installation **PL-06**

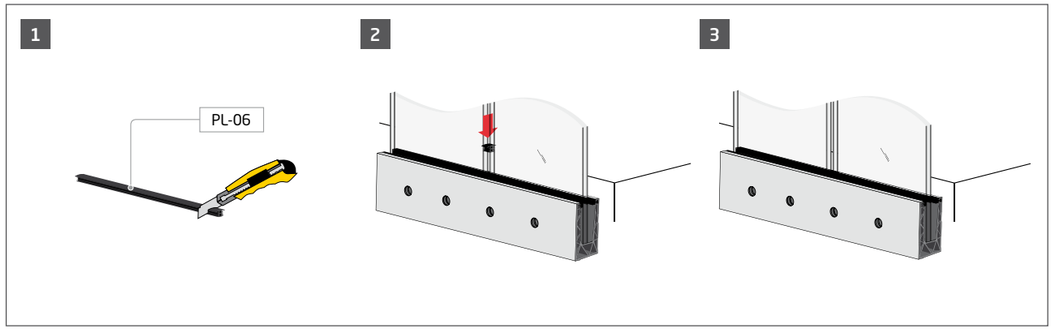

GlassFit SV-1602 Side **Side Standard**

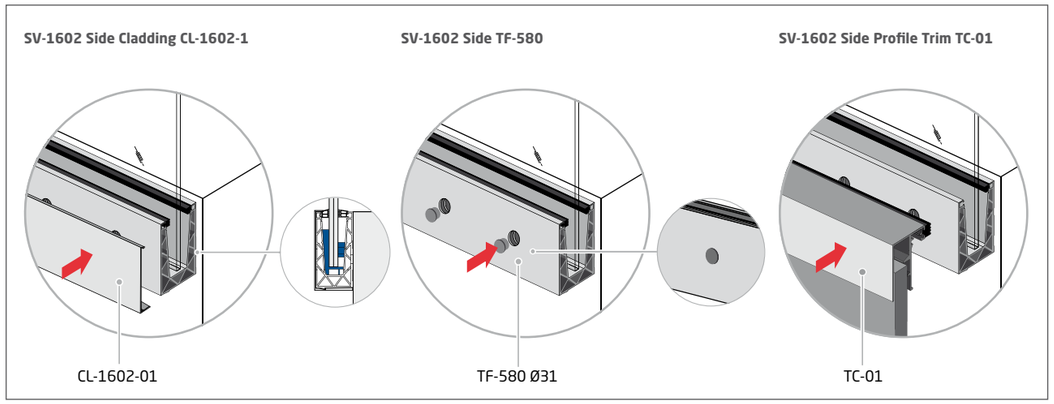

Accesorios para montaje standard / Accessories for standard assembly / Accessoires pour montage standard

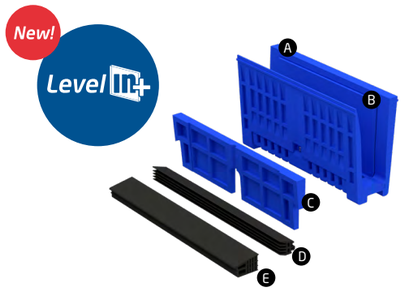

PL-170 LEVEL-IN+

	A/Uds	B/Uds	C (LG)	D (LG)	E (LG)	G
1	10	10	10	2500	2500	16,38-16,76
1	10	10	10	2500	2500	17,52
1	10	10	10	2500	2500	20,38-20,76
1	10	10	10	2500	2500	21,52

Kit de acristalamiento Level-In+
Set for fixing glass Level-In+
Kit pour la fixation du verre Level-In+

BR-2039

1

Rodillo
Roller tool
Rouleau

BR-2041

1

Herramienta para cuñas
Wedge tool
Outil pour cales

BR-2045

1

Punta destornillador allen nº3
Screw bits allen n° 3
Embouts de tournevis allen n°3

Instalación para montaje estándar / Installation / Installation **GlassFit SV-1602 Side**

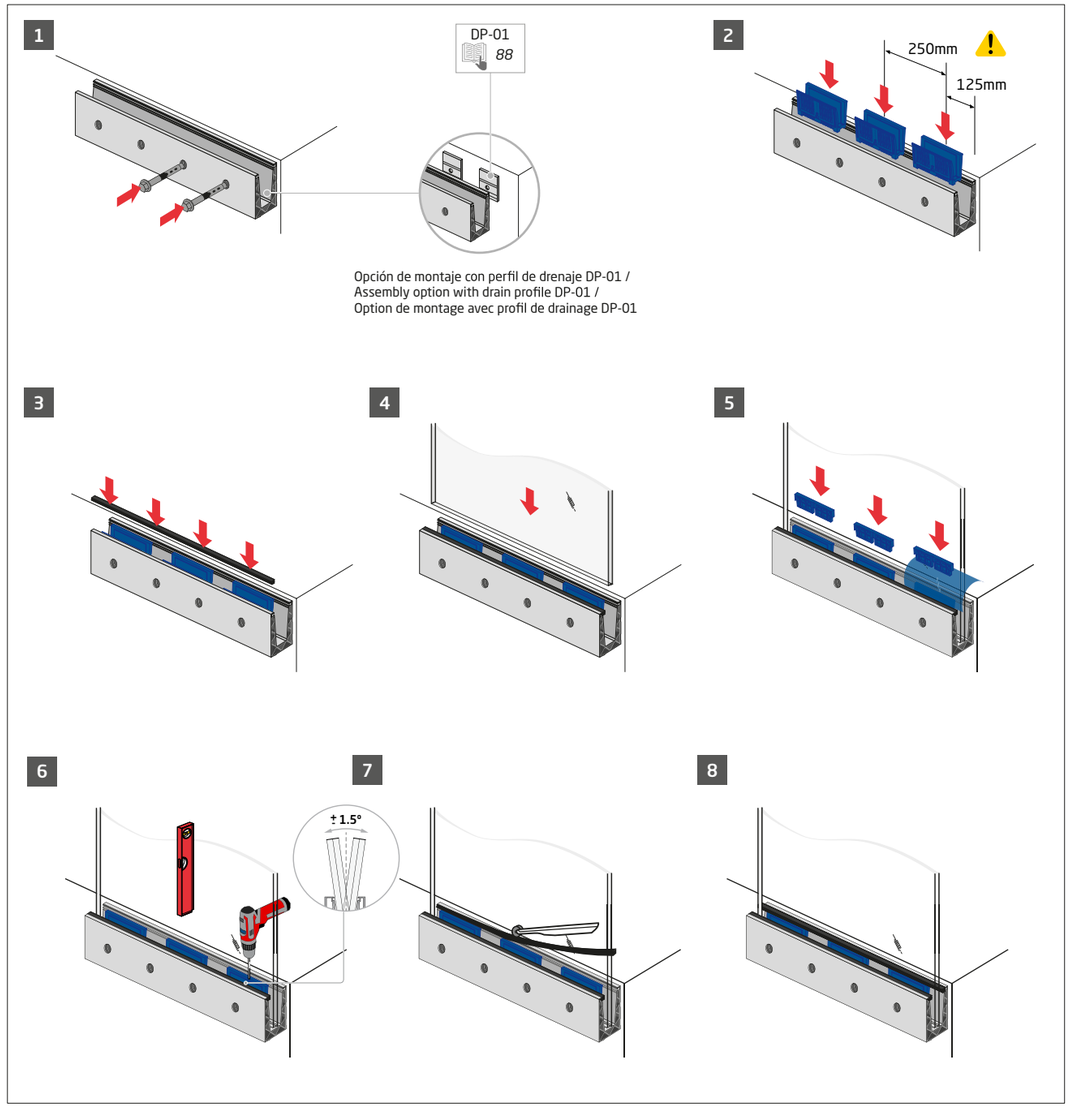

***L1/L2: Consultar la tabla de usos de la documentación técnica para ver las especificaciones**
***L1/L2: Consult the table of uses of the technical documentation to see the specifications**
***L1/L2: Consultez le tableau des usages de la documentation technique pour voir les spécifications**

Accesorios para montaje standard / Accessories for standard assembly / Accessoires pour montage standard

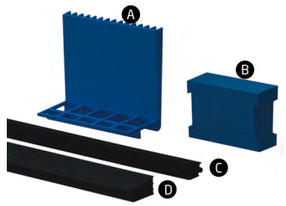

PL-170 KIT

	A/Uds	B/Uds	C (LG)	D (LG)	G
1	13	13	2500	2500	12,38-12,76
1	13	13	2500	2500	16,38-16,76*
1	13	13	2500	2500	17,52*
1	13	13	2500	2500	20,38-20,76*
1	13	13	2500	2500	21,52*

Kit de acristalamiento
Set for fixing glass
Kit pour la fixation du verre

*
Disponibilidad de embalaje de 25m
25m packaging available
Emballage de 25 m disponible

PL-170 KIT-S

	A/Uds	B/Uds	C (LG)	D (LG)	G
1	15	15	2500	2500	16,38-16,76
1	18	18	2500	2500	20,38-20,76

Kit de acristalamiento especial
Special set for fixing glass
Kit spécial pour la fixation du verre

SV-1602 Side Cladding CL-1602-1 — **PL-170 KIT**

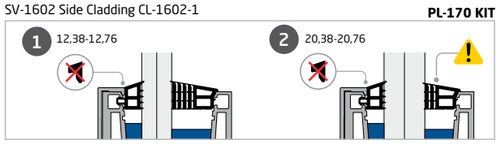

SV-1602 Side TF-580 — **PL-170 KIT**

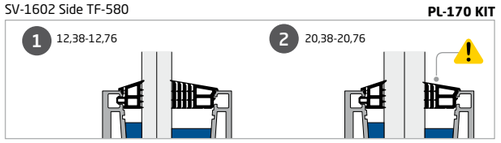

SV-1602 Side Profile Trim TC-01 — **PL-170 PT KIT**

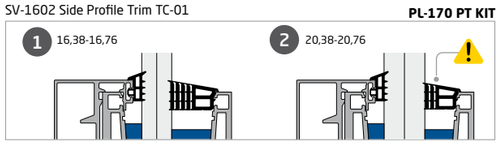

Quitar retirables hasta ajustar correctamente.
Take off the removers until properly adjusted.
Retirer les niveaux jusqu'à ce que soient correctement ajustés.

258

La elección del vidrio y del kit de acristalamiento depende de la normativa a cumplir. Consultar la tabla de usos para ver las especificaciones.

The choice of glass and glazing kit depends on the regulations to be met. Consult the usage table for specifications.

Le choix du verre et du kit de vitrage dépend des réglementations à respecter. Consultez le tableau des utilisations pour les spécifications.

Instalación para montaje estándar / Installation / Installation

GlassFit SV-1602 Side

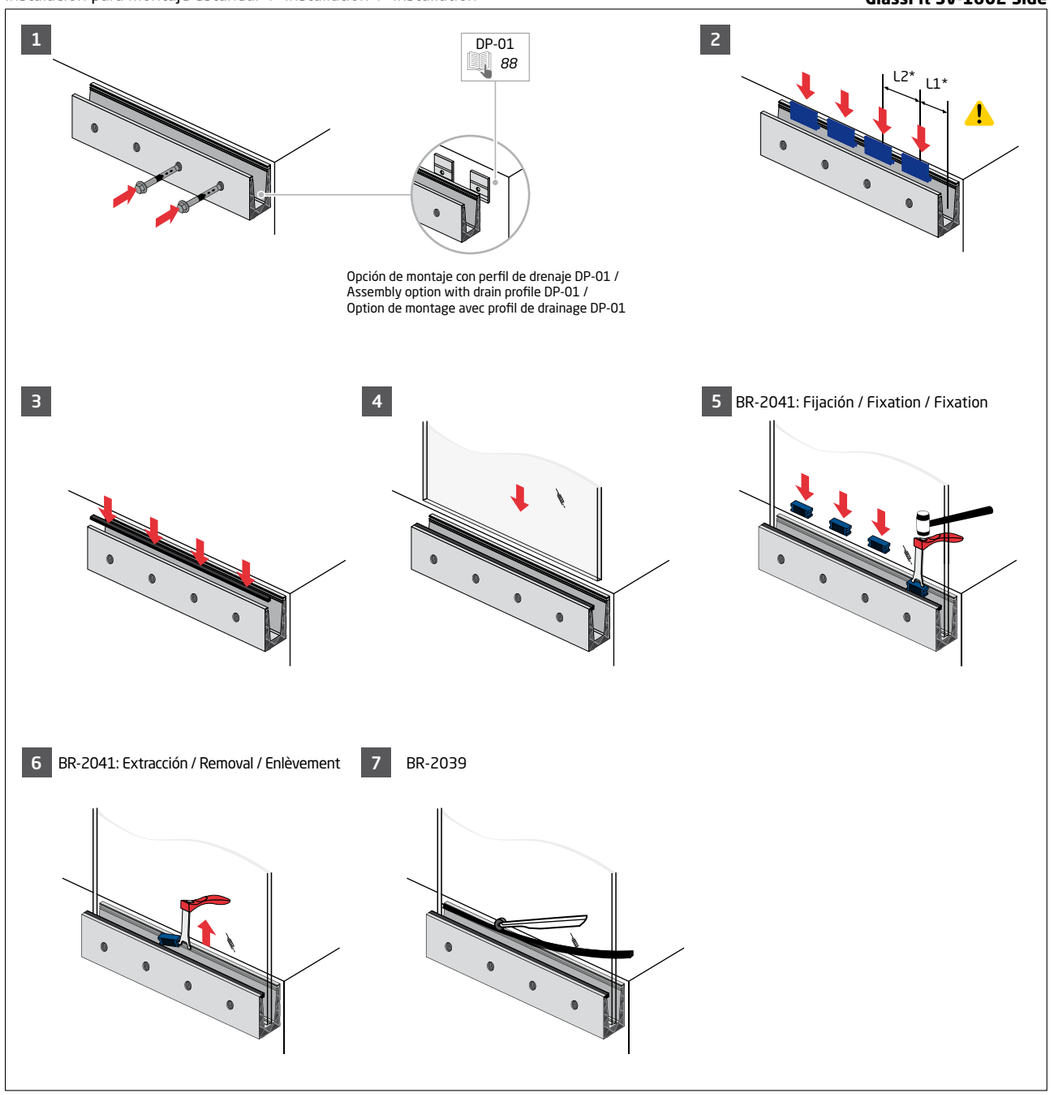

***L1/L2: Consultar la tabla de usos de la documentación técnica para ver las especificaciones**
***L1/L2: Consult the table of uses of the technical documentation to see the specifications**
***L1/L2: Consultez le tableau des usages de la documentation technique pour voir les spécifications**

GlassFit SV-1602 Side **Side Inverse**

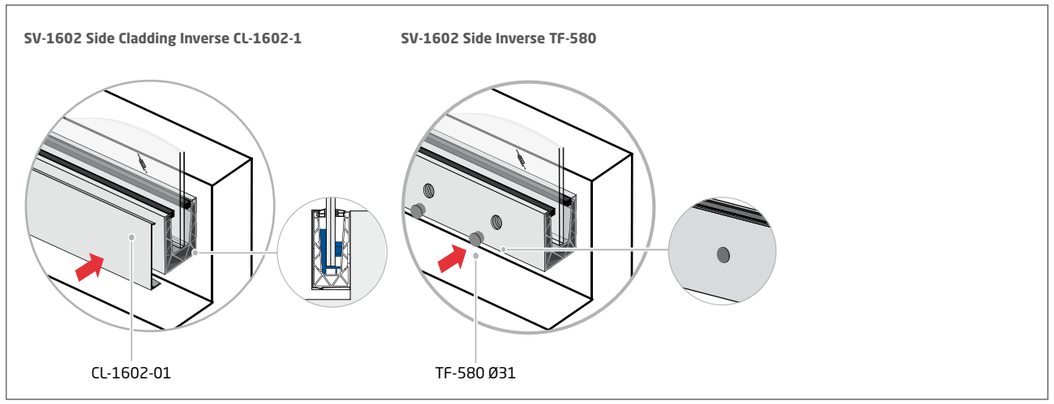

Accesorios para montaje invertido / Accessories for inverted assembly / Accessoires pour montage inversé

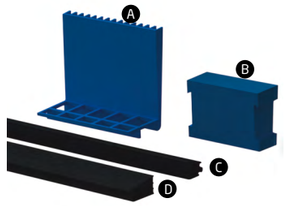

PL-170 KIT

	A/Uds	B/Uds	C (LG)	D (LG)	G
1	13	13	2500	2500	12,38-12,76
1	13	13	2500	2500	16,38-16,76*
1	13	13	2500	2500	17,52*
1	13	13	2500	2500	20,38-20,76*
1	13	13	2500	2500	21,52*

Kit de acristalamiento
Set for fixing glass
Kit pour la fixation du verre

*
Disponibilidad de embalaje de 25m
25m packaging available
Emballage de 25 m disponible

PL-170 IC KIT

	A/Uds	B/Uds	C (LG)	D (LG)	G
1	13	13	2500	2500	21,52
1	13	13	2500	2500	16,38-16,76

Kit de acristalamiento para montaje invertido
Set for fixing glass on inverted cladding
Kit pour la fixation du verre pour un profil à montage inversé

PL-170 KIT-S

	A/Uds	B/Uds	C (LG)	D (LG)	G
1	15	15	2500	2500	16,38-16,76
1	18	18	2500	2500	20,38-20,76

Kit de acristalamiento especial
Special set for fixing glass
Kit spécial pour la fixation du verre

SV-1602 Side Inverse Cladding CL-1602-1 **PL-170 IC KIT**

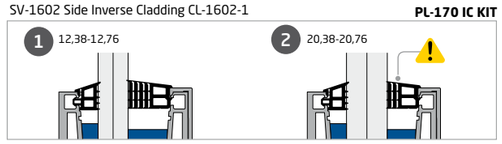

SV-1602 Side Inverse TF-580 **PL-170 KIT**

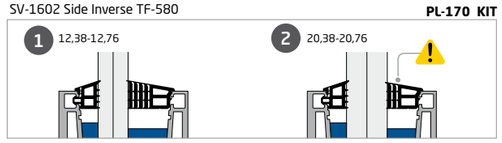

Quitar retirables hasta ajustar correctamente.
Take off the removers until properly adjusted.
Retirer les niveaux jusqu'à ce que soient correctement ajustés.

258

La elección del vidrio y del kit de acristalamiento depende de la normativa a cumplir. Consultar la tabla de usos para ver las especificaciones.

The choice of glass and glazing kit depends on the regulations to be met. Consult the usage table for specifications.

Le choix du verre et du kit de vitrage dépend des réglementations à respecter. Consultez le tableau des utilisations pour les spécifications.

Instalación para montaje invertido / Installation / Installation **GlassFit SV-1602 Side**

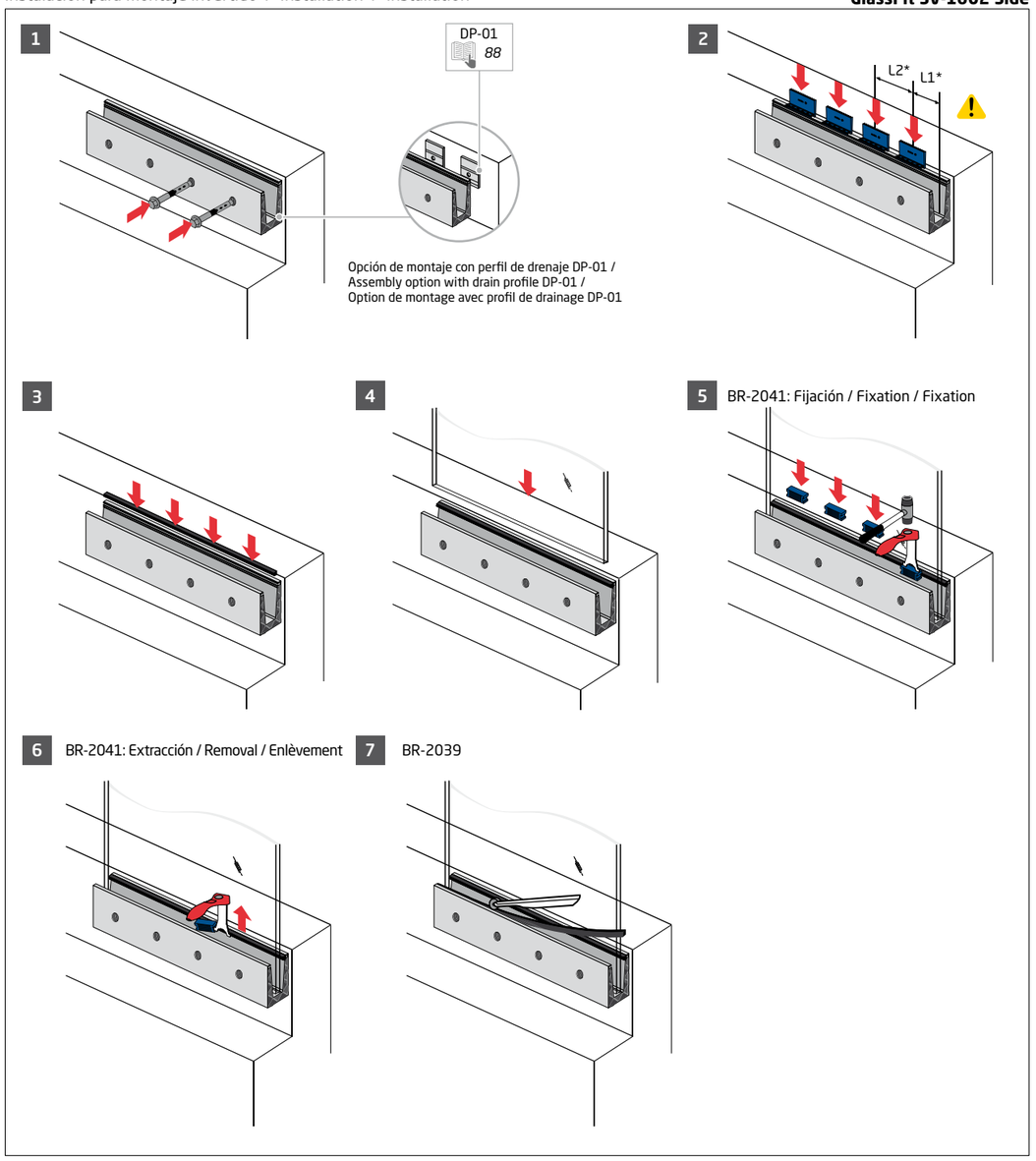

***L1/L2: Consultar la tabla de usos de la documentación técnica para ver las especificaciones**
***L1/L2: Consult the table of uses of the technical documentation to see the specifications**
***L1/L2: Consultez le tableau des usages de la documentation technique pour voir les spécifications**

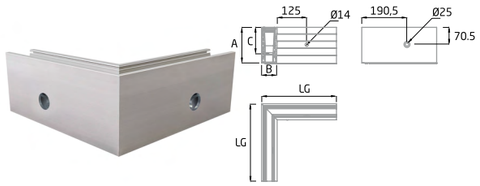

SV-1602-C OUTSIDE

	LG	A	B	C
1	314,5	120	64,5	100

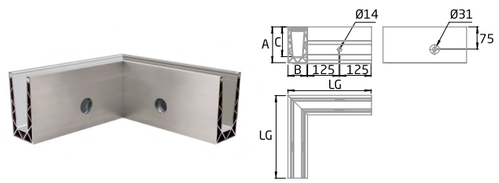

SV-1602-C INSIDE

	LG	A	B	C
1	289,5	120	64,5	100

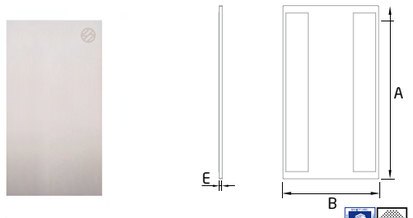

EC-1602-1

	A	B	E
1	120	68,5	2

Tapa final horizontal sin revestimiento
End cap horizontal without cladding
Couverture finale horizontale sans revètement

*Included

Ver opciones de colores RAL en página 155
See available RAL colours on page 155
Voir les options de couleurs RAL disponibles à la page 155

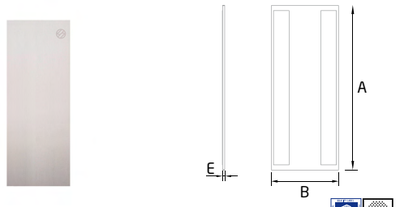

EC-1602-2

	A	B	E
1	170	68,5	2

Tapa final escalera sin revestimiento
End cap stairs without cladding
Couverture pour escaliers sans revètement

*Included

Ver opciones de colores RAL en página 155
See available RAL colours on page 155
Voir les options de couleurs RAL disponibles à la page 155

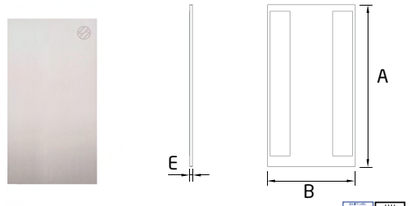

EC-1602-3

	A	B	E
1	123,2	70,2	2

Tapa final horizontal con revestimiento
End cap horizontal with cladding
Couverture finale horizontale avec revètement

*Included

Ver opciones de colores RAL en página 155
See available RAL colours on page 155
Voir les options de couleurs RAL disponibles à la page 155

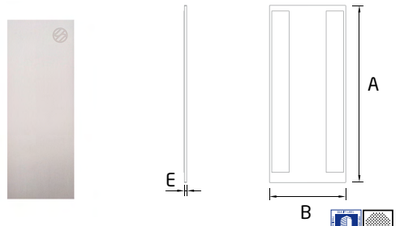

EC-1602-4

	A	B	E
1	174	70,2	2

Tapa final escalera con revestimiento
End cap stairs with cladding
Couverture pour escaliers avec revètement

*Included

Ver opciones de colores RAL en página 155
See available RAL colours on page 155
Voir les options de couleurs RAL disponibles à la page 155

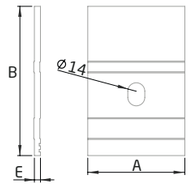

DP-01

	A	B	E
10	80	123	5

Perfil de drenaje para sistema de barandilla de vidrio GlassFit SV-1602 /SV-1702
Drainage profile for glass railing systemGlassFit SV-1602 / SV-1702
Profil de drainage pour système de garde-corps en verre GlassFit SV-1602 / SV-1702

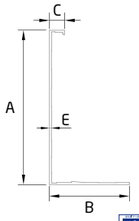

CL-1602-1

	LG	A	B	C	E
2	2500	125	63,7	12	1,7

Revestimiento para sistema de barandilla de vidrio GlassFit SV-1602
Cladding for glass railing system GlassFit SV-1602
Revêtement pour système de garde-corps en verre GlassFit SV-1602

*Included

Ver opciones de colores RAL en página 155
See available RAL colours on page 155
Voir les options de couleurs RAL disponibles à la page 155

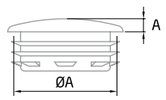

TF-580 LDPE

	øA	A
10	25	3
10	31	3

Filtro UV / UV Filter / Filtre UV

QLTY: LDPE

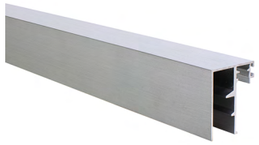

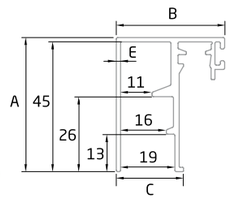

TC-01

	LG	A	B	C	E
2	2500	46,5	38	23,5	1,5

Perfil de cierre vertical
Profile Trim
Embout finition de fermeture vertical

QLTY: Aluminio / Aluminium / Aluminium

Ver opciones de colores RAL en página 155
See available RAL colours on page 155
Voir les options de couleurs RAL disponibles à la page 155

SV-1602 Side Profile Trim TC-01

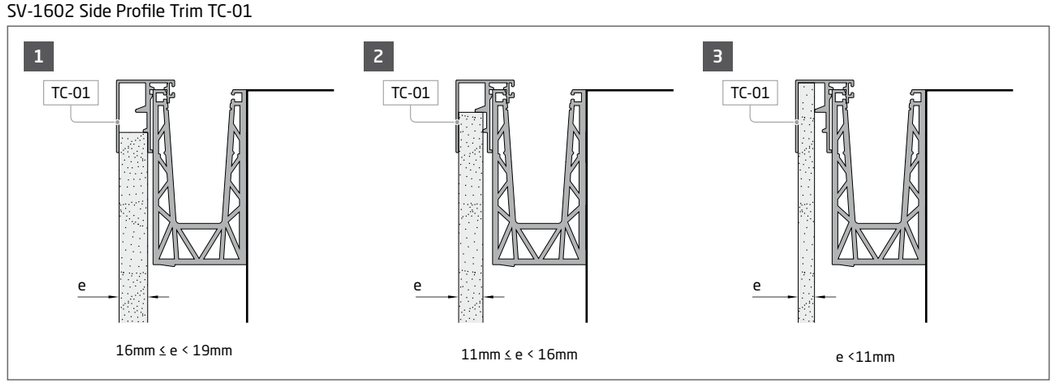

Compatibilidad con iluminación LED
Compatibility with LED lighting
Compatibilité avec éclairage LED

Ver páginas de la 216 a la 219
See pages 216 to 219
Voir pages 216 à 219

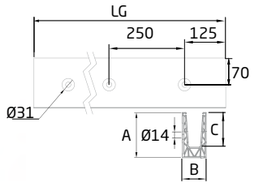

SV-1702

	LG	A	B	C
1	2500	130	69,5	100
1	5000	130	69,5	100

La elección del vidrio y del kit de acristalamiento depende de la normativa a cumplir. Consultar la tabla de usos para ver las especificaciones.

The choice of glass and glazing set depends on the regulations to be met. Consult the usage table for specifications.

258

Le choix du verre et du kit de vitrage dépend des réglementations à respecter. Consultez le tableau des utilisations pour les spécifications.

Ver opciones de colores RAL en página 155
See available RAL colours on page 155
Voir les options de couleurs RAL disponibles à la page 155

PM-01 AISI-316

	A
10	30

Pin de unión
Joiner pin
Boulon d´union

BR-2041

1

Herramienta para cuñas
Wedge tool
Outil pour cales

BR-2039

1

Rodillo
Roller tool
Rouleau

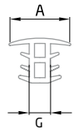

PL-06

	LG	A	G
1	1000	29	16,38-21,52

Instalación / Installation / Installation **PM-01**

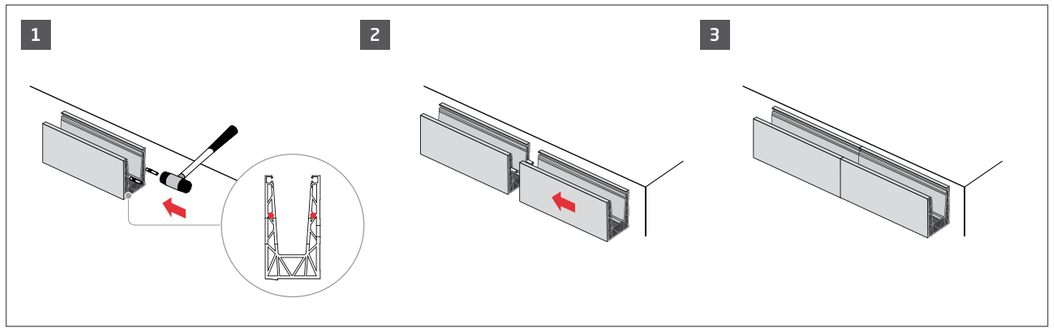

Drenaje interior / Inner drainage / Drainage intérieur **SV-1702**

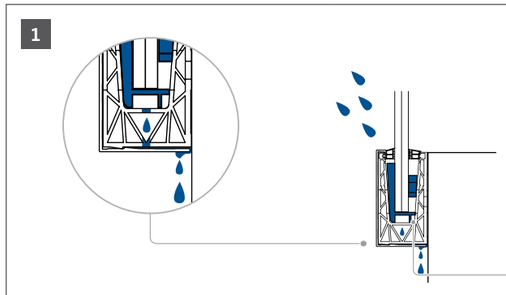

Diametro de agujero de drenaje: 8mm
Drain hole diameter: 8mm
Diamètre du trou de drainage : 8 mm

Distancia entre taladros: 500mm
Distance between drill holes: 500mm
Distance entre les trous : 500 mm

Superficie de drenaje: 100,5mm²/m
Drainage surface: 100,5mm²/m
Surface de drainage: 100,5mm²/m

Instalación / Installation / Installation **PL-06**

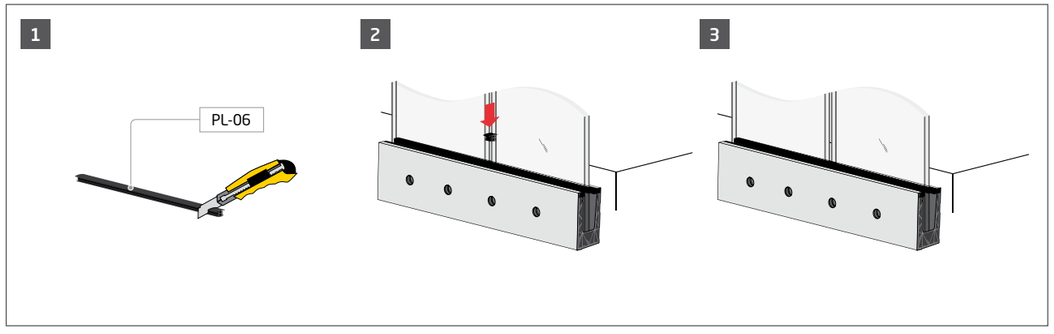

GlassFit SV-1702 Side **Side Standard**

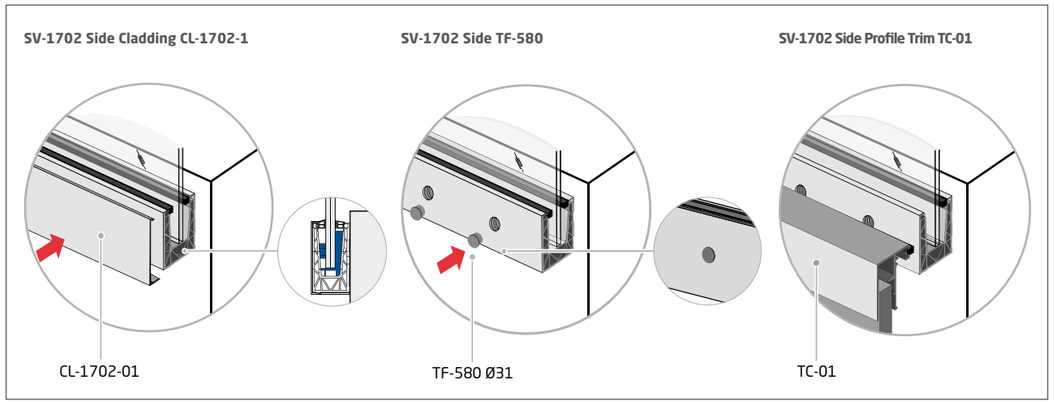

Accesorios para montaje standard / Accessories for standard assembly / Accessoires pour montage standard

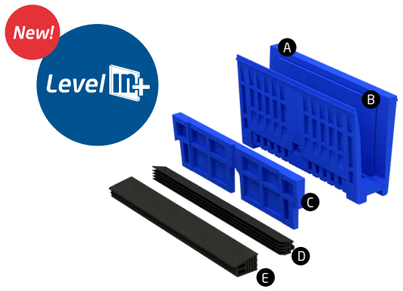

PL-170 LEVEL-IN+

	A/Uds	B/Uds	C (LG)	D (LG)	E (LG)	G
1	10	10	10	2500	2500	16,38-16,76
1	10	10	10	2500	2500	17,52
1	10	10	10	2500	2500	20,38-20,76
1	10	10	10	2500	2500	21,52

Kit de acristalamiento Level-In+
Set for fixing glass Level-In+
Kit pour la fixation du verre Level-In+

BR-2039

1

Rodillo
Roller tool
Rouleau

BR-2041

1

Herramienta para cuñas
Wedge tool
Outil pour cales

BR-2045

1

Punta destornillador allen n°3
Screw bits allen n° 3
Embouts de tournevis allen n°3

Instalación para montaje estándar / Installation / Installation **GlassFit SV-1702 Side**

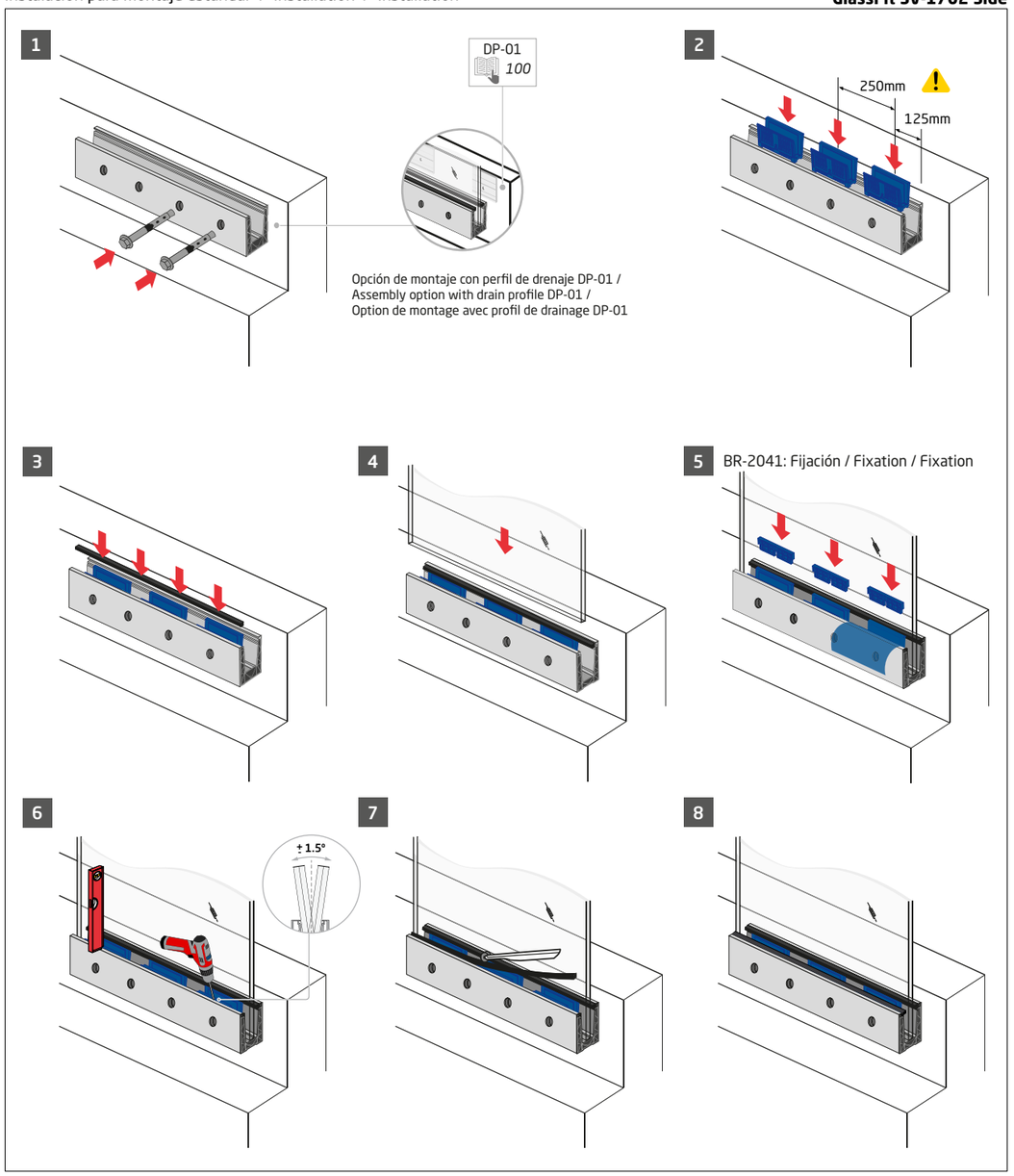

***L1/L2: Consultar la tabla de usos de la documentación técnica para ver las especificaciones**
***L1/L2: Consult the table of uses of the technical documentation to see the specifications**
***L1/L2: Consultez le tableau des usages de la documentation technique pour voir les spécifications**

GlassFit SV-1702 Side **Side Standard**

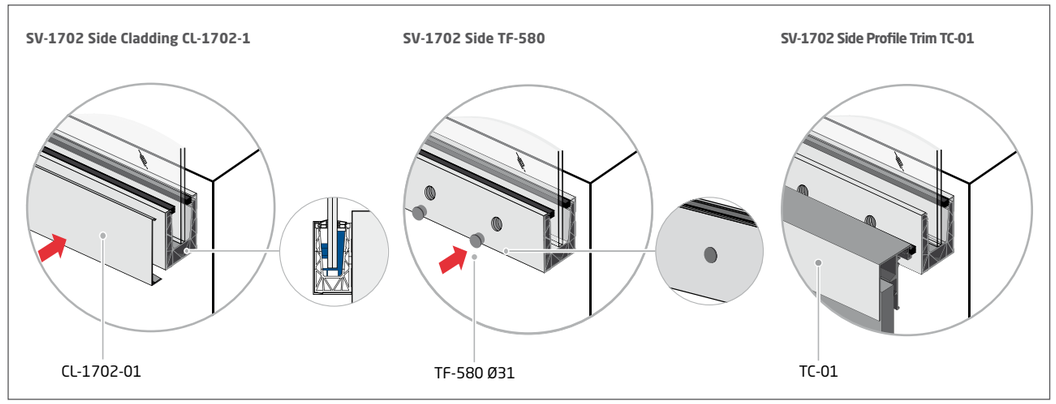

Accesorios para montaje standard / Accessories for standard assembly / Accessoires pour montage standard

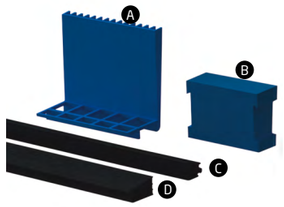

PL-170 KIT

	A/Uds	B/Uds	C (LG)	D (LG)	G
1	13	13	2500	2500	12,38-12,76
1	13	13	2500	2500	16,38-16,76*
1	13	13	2500	2500	17,52*
1	13	13	2500	2500	20,38-20,76*
1	13	13	2500	2500	21,52*

Kit de acristalamiento
Set for fixing glass
Kit pour la fixation du verre

*
Disponibilidad de embalaje de 25m
25m packaging available
Emballage de 25 m disponible

PL-170 KIT-S

	A/Uds	B/Uds	C (LG)	D (LG)	G
1	15	15	2500	2500	16,38-16,76
1	18	18	2500	2500	20,38-20,76

Kit de acristalamiento especial
Special set for fixing glass
Kit spécial pour la fixation du verre

PL-170 PT KIT

	A/Uds	B/Uds	C (LG)	D (LG)	G
1	13	13	2500	2500	16,38-16,76
1	13	13	2500	2500	20,38-20,76
1	13	13	2500	2500	21,52

Kit de acristalamiento para fachada ventilada
Set for fixing glass on Profile Trim
Kit pour la fixation du verre pour accouplement à une façade ventilée

PL-170 PT KIT-S

	A/Uds	B/Uds	C (LG)	D (LG)	G
1	15	15	2500	2500	16,38-16,76
1	18	18	2500	2500	20,38-20,76

Kit de acristalamiento especial para fachada ventilada
Special set for fixing glass on Profile Trim
Kit spécial pour la fixation du verre pour accouplement à une façade ventilée

SV-1702 Side Cladding CL-1702-1 **PL-170 KIT / PL-170 KIT-S**

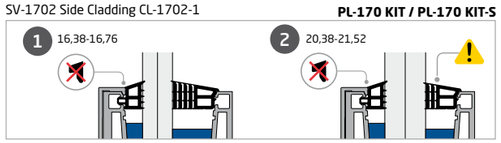

SV-1702 Side TF-580 **PL-170 KIT / PL-170 KIT-S**

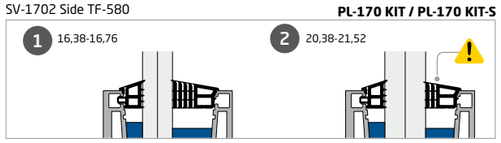

SV-1702 Side Profile Trim TC-01 **PL-170 PT KIT / PL-170 PT KIT-S**

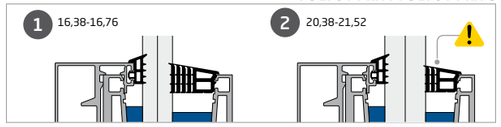

Quitar retirables hasta ajustar correctamente.
Take off the removers until properly adjusted.
Retirer les niveaux jusqu'à ce que soient correctement ajustés.

258

La elección del vidrio y del kit de acristalamiento depende de la normativa a cumplir. Consultar la tabla de usos para ver las especificaciones.

The choice of glass and glazing kit depends on the regulations to be met. Consult the usage table for specifications.

Le choix du verre et du kit de vitrage dépend des réglementations à respecter. Consultez le tableau des utilisations pour les spécifications.

Instalación para montaje estándar / Installation / Installation **GlassFit SV-1702 Side**

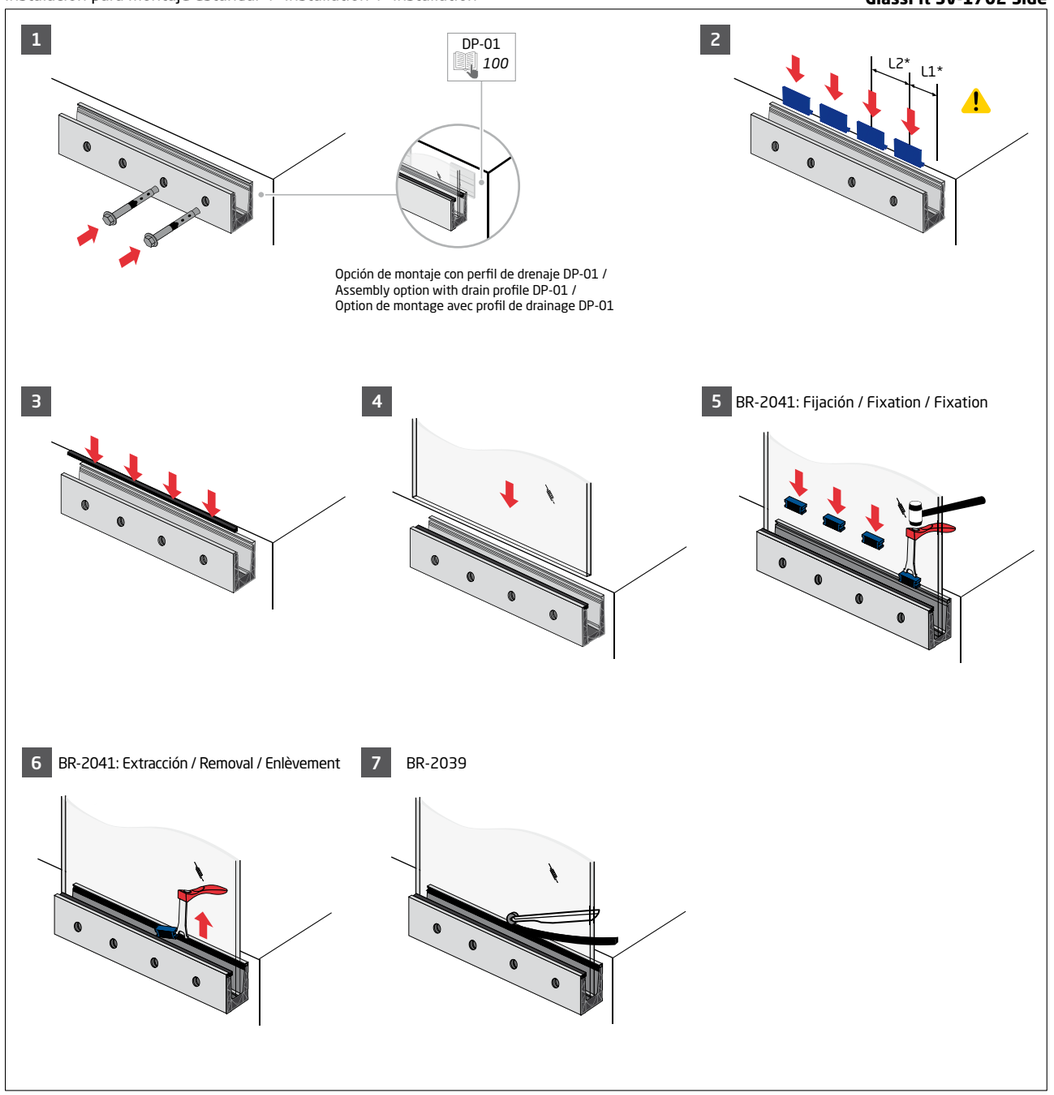

***L1/L2: Consultar la tabla de usos de la documentación técnica para ver las especificaciones**
***L1/L2: Consult the table of uses of the technical documentation to see the specifications**
***L1/L2: Consultez le tableau des usages de la documentation technique pour voir les spécifications**

GlassFit SV-1702 Side **Side Inverse**

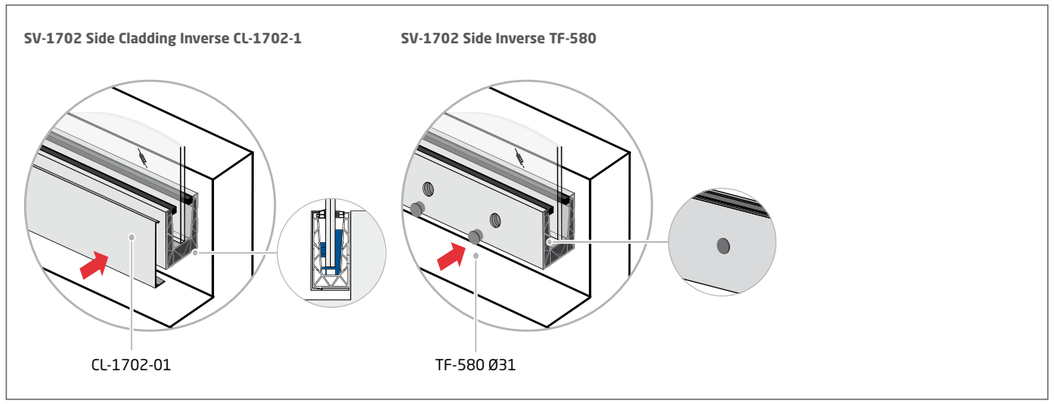

Accesorios para montaje invertido / Accessories for inverted assembly / Accessoires pour montage inversé

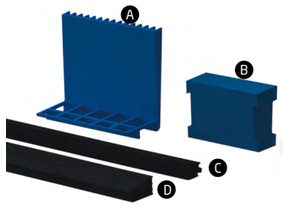

PL-170 KIT

	A/Uds	B/Uds	C (LG)	D (LG)	G
1	13	13	2500	2500	12,38-12,76
1	13	13	2500	2500	16,38-16,76*
1	13	13	2500	2500	17,52*
1	13	13	2500	2500	20,38-20,76*
1	13	13	2500	2500	21,52*

Kit de acristalamiento
Set for fixing glass
Kit pour la fixation du verre

*
Disponibilidad de embalaje de 25m
25m packaging available
Emballage de 25 m disponible

PL-170 KIT-S

	A/Uds	B/Uds	C (LG)	D (LG)	G
1	15	15	2500	2500	16,38-16,76
1	18	18	2500	2500	20,38-20,76

Kit de acristalamiento especial
Special set for fixing glass
Kit spécial pour la fixation du verre

PL-170 IC KIT

	A/Uds	B/Uds	C (LG)	D (LG)	G
1	13	13	2500	2500	21,52
1	13	13	2500	2500	16,38-16,76

Kit de acristalamiento para montaje invertido
Set for fixing glass on inverted cladding
Kit pour la fixation du verre pour un profil à montage inversé

PL-170 IC KIT-S

	A/Uds	B/Uds	C (LG)	D (LG)	G
1	18	18	2500	2500	20,38-20,76

Kit de acristalamiento especial para montaje invertido
Special set for fixing glass on inverted cladding
Kit spécial pour la fixation du verre pour un profil à montage inversé

SV-1702 Side Inverse Cladding CL-1702-1 **PL-170 IC KIT / PL-170 IC KIT-S**

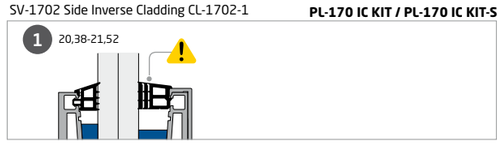

SV-1702 Side Inverse TF-580 **PL-170 KIT / PL-170 KIT-S**

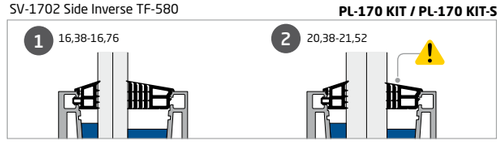

Quitar retirables hasta ajustar correctamente.
Take off the removers until properly adjusted.
Retirer les niveaux jusqu'à ce que soient correctement ajustés.

258

La elección del vidrio y del kit de acristalamiento depende de la normativa a cumplir. Consultar la tabla de usos para ver las especificaciones.

The choice of glass and glazing kit depends on the regulations to be met. Consult the usage table for specifications.

Le choix du verre et du kit de vitrage dépend des réglementations à respecter. Consultez le tableau des utilisations pour les spécifications.

Instalación para montaje invertido / Installation / Installation **GlassFit SV-1702 Side**

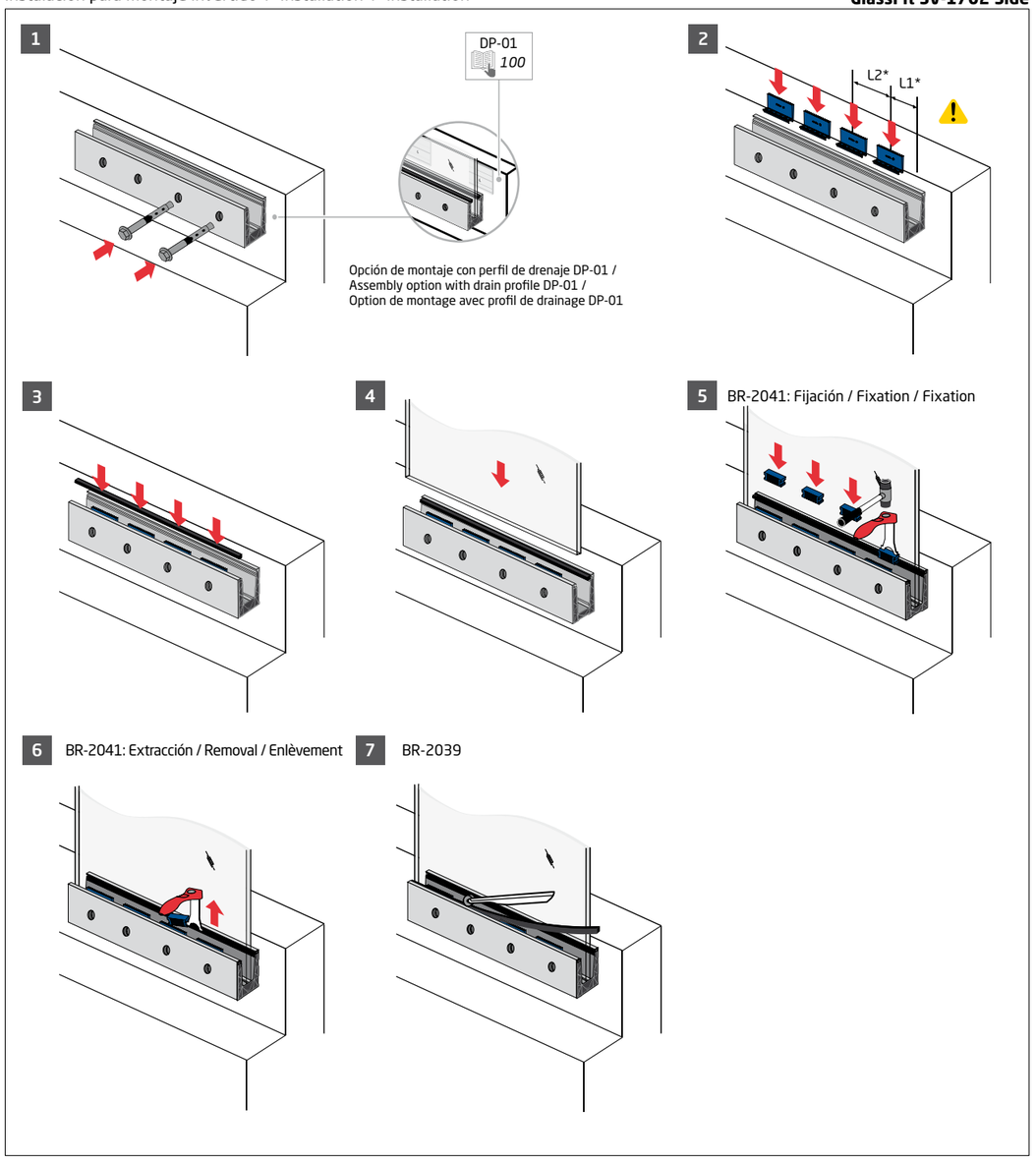

***L1/L2: Consultar la tabla de usos de la documentación técnica para ver las especificaciones**
***L1/L2: Consult the table of uses of the technical documentation to see the specifications**
***L1/L2: Consultez le tableau des usages de la documentation technique pour voir les spécifications**

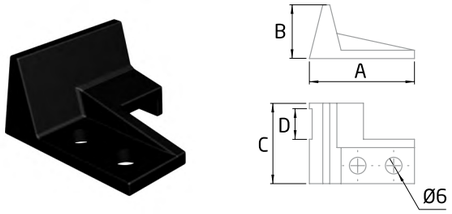

MD-02 L

	A	B	C	D
2	38	19	29	11

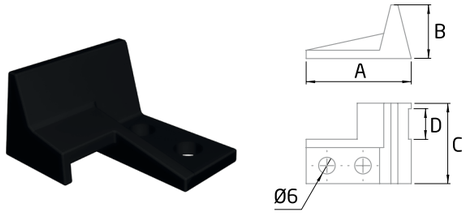

MD-02 R

	A	B	C	D
2	38	19	29	11

Compatibilidad con iluminación LED
Compatibility with LED lighting
Compatibilité avec éclairage LED

Ver páginas de la 216 a la 219
See pages 216 to 219
Voir pages 216 à 219

Installation **MD-02 L**

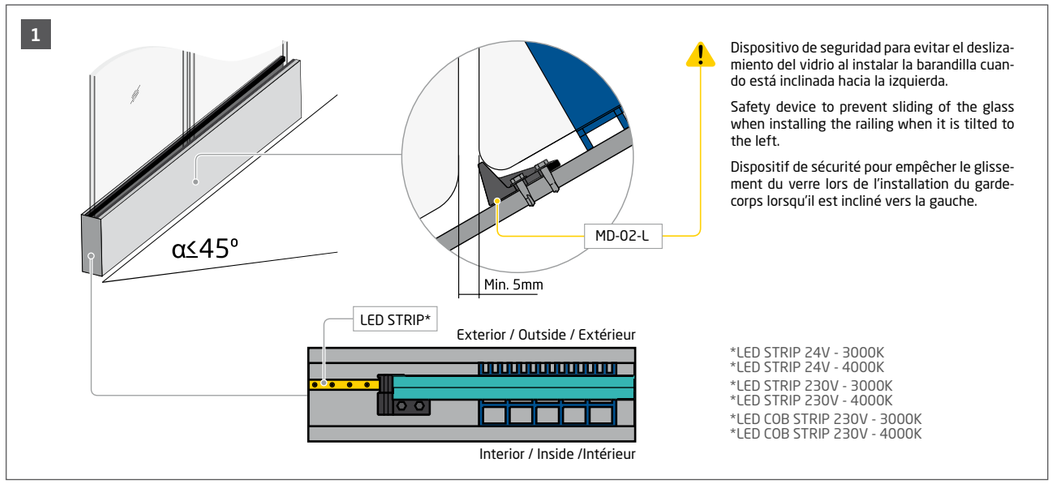

Dispositivo de seguridad para evitar el deslizamiento del vidrio al instalar la barandilla cuando está inclinada hacia la izquierda.

Safety device to prevent sliding of the glass when installing the railing when it is tilted to the left.

Dispositif de sécurité pour empêcher le glissement du verre lors de l'installation du garde-corps lorsqu'il est incliné vers la gauche.

*LED STRIP 24V - 3000K
*LED STRIP 24V - 4000K
*LED STRIP 230V - 3000K
*LED STRIP 230V - 4000K
*LED COB STRIP 230V - 3000K
*LED COB STRIP 230V - 4000K

Installation **MD-02 R**

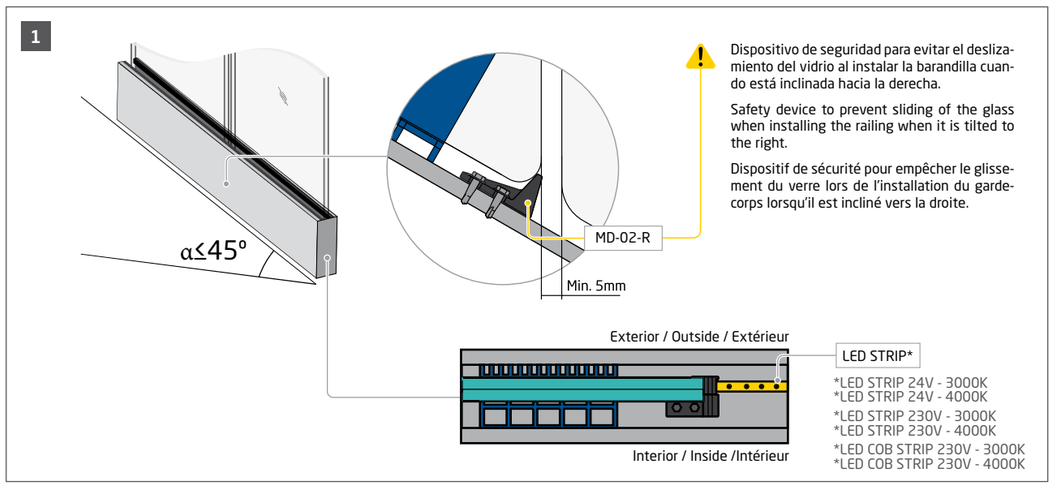

Dispositivo de seguridad para evitar el deslizamiento del vidrio al instalar la barandilla cuando está inclinada hacia la derecha.

Safety device to prevent sliding of the glass when installing the railing when it is tilted to the right.

Dispositif de sécurité pour empêcher le glissement du verre lors de l'installation du garde-corps lorsqu'il est incliné vers la droite.

*LED STRIP 24V - 3000K
*LED STRIP 24V - 4000K
*LED STRIP 230V - 3000K
*LED STRIP 230V - 4000K
*LED COB STRIP 230V - 3000K
*LED COB STRIP 230V - 4000K

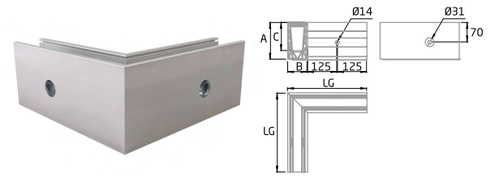

SV-1702-C OUTSIDE

	LG	A	B	C
1	319,5	130	69,5	100

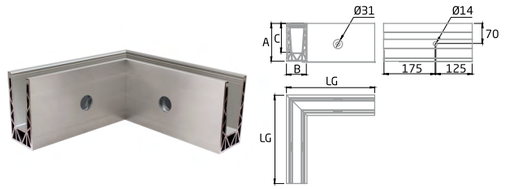

SV-1702-C INSIDE

	LG	A	B	C
1	300	130	69,5	100

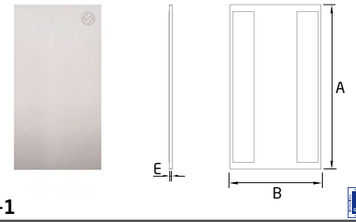

EC-1702-1

	A	B	E
1	130	68,5	2

Tapa final horizontal sin revestimiento
Horizontal end cover without coating
Couverture finale horizontale sans revètement

*Included

Ver opciones de colores RAL en página 155
See available RAL colours on page 155
Voir les options de couleurs RAL disponibles à la page 155

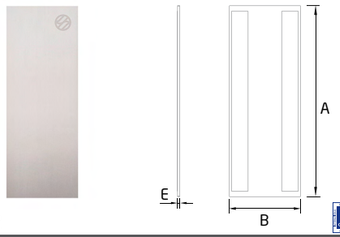

EC-1702-2

	A	B	E
1	185	68,5	2

Tapa final escalera sin revestimiento
End cap stairs without coating
Bouchon pour escaliers sans revètement

*Included

Ver opciones de colores RAL en página 155
See available RAL colours on page 155
Voir les options de couleurs RAL disponibles à la page 155

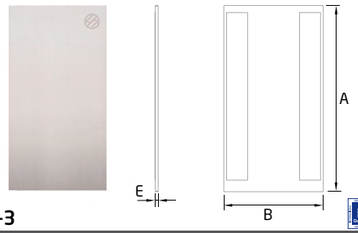

EC-1702-3

	A	B	E
1	133,2	71,2	2

Tapa final horizontal con revestimiento
Horizontal end cover with coating
Couverture finale horizontale avec revètement

*Included

Ver opciones de colores RAL en página 155
See available RAL colours on page 155
Voir les options de couleurs RAL disponibles à la page 155

EC-1702-4

	A	B	E
1	188	71,2	2

Tapa final escalera con revestimiento
End cap stairs with coating
Bouchon pour escaliersavec revètement

*Included

Ver opciones de colores RAL en página 155
See available RAL colours on page 155
Voir les options de couleurs RAL disponibles à la page 155

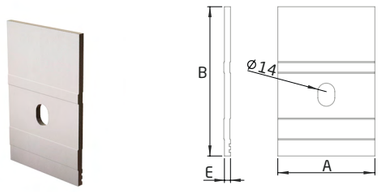

DP-01

	A	B	E
10	80	123	5

Perfil de drenaje para sistema de barandilla de vidrio GlassFit SV-1602 /SV-1702
Drainage profile for glass railing systemGlassFit SV-1602 / SV-1702
Profil de drainage pour système de garde-corps en verre GlassFit SV-1602 / SV-1702

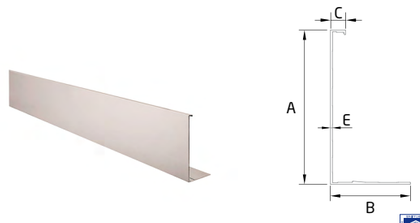

CL-1702-1

	LG	A	B	C	E
2	2500	135	67,7	12	1,7

Revestimiento para sistema de barandilla de vidrio GlassFit SV-1702
Cladding for glass railing system GlassFit SV-1702
Revêtement pour système de garde-corps en verre GlassFit SV-1702

Ver opciones de colores RAL en página 155
See available RAL colours on page 155
Voir les options de couleurs RAL disponibles à la page 155

TF-580 LDPE

	øA	A
10	25	3
10	31	3

Filtro UV / UV Filter / Filtre UV

QLTY: LDPE

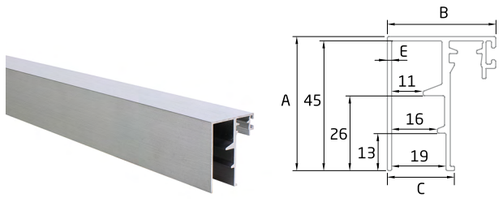

TC-01

	LG	A	B	C	E
2	2500	46,5	38	23,5	1,5

Perfil de cierre vertical
Profile Trim
Embout finition de fermeture vertical

QLTY: Aluminio / Aluminium / Aluminium

Ver opciones de colores RAL en página 155
See available RAL colours on page 155
Voir les options de couleurs RAL disponibles à la page 155

SV-1702 Side Profile Trim TC-01

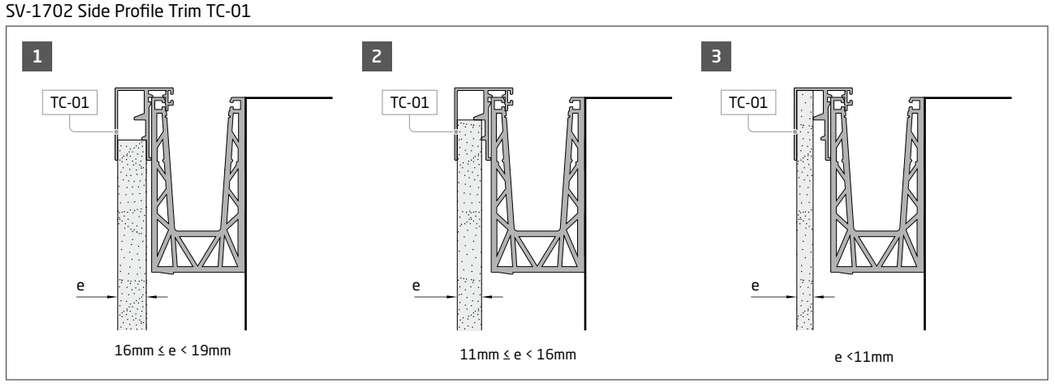

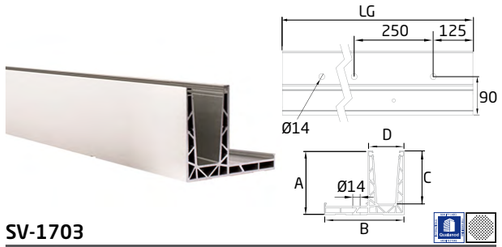

SV-1703

	LG	A	B	C	D
1	2500	120	150	100	68
1	5000	120	150	100	68

La elección del vidrio y del kit de acristalamiento depende de la normativa a cumplir. Consultar la tabla de usos para ver las especificaciones.

The choice of glass and glazing set depends on the regulations to be met. Consult the usage table for specifications.

258

Le choix du verre et du kit de vitrage dépend des réglementations à respecter. Consultez le tableau des utilisations pour les spécifications.

Ver opciones de colores RAL en página 155
See available RAL colours on page 155
Voir les options de couleurs RAL disponibles à la page 155

PM-01 AISI-316

	A
10	30

Pin de unión
Joiner pin
Boulon d´union

BR-2041

1

Herramienta para cuñas
Wedge tool
Outil pour cales

BR-2039

1

Rodillo
Roller tool
Rouleau

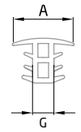

PL-06

	LG	A	G
1	1000	29	16,38-21,52

Instalación / Installation / Installation **PM-01**

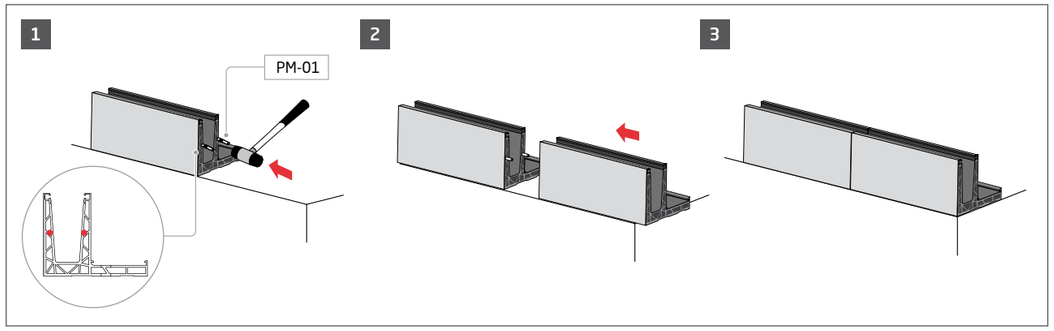

Drenaje interior / Inner drainage / Drainage intérieur **SV-1703**

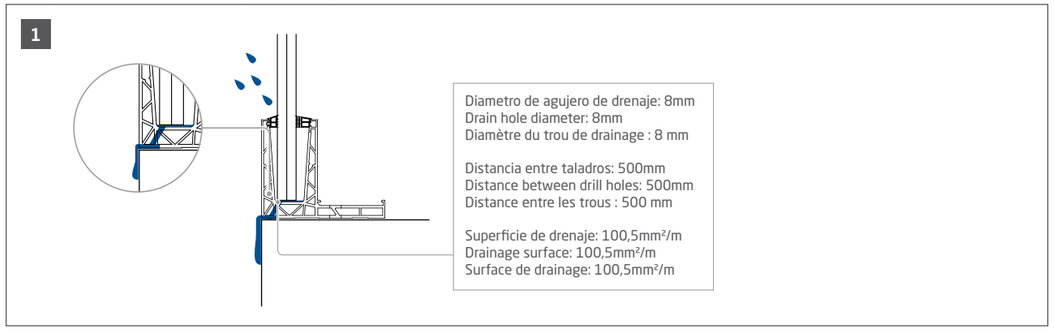

Instalación / Installation / Installation **PL-06**

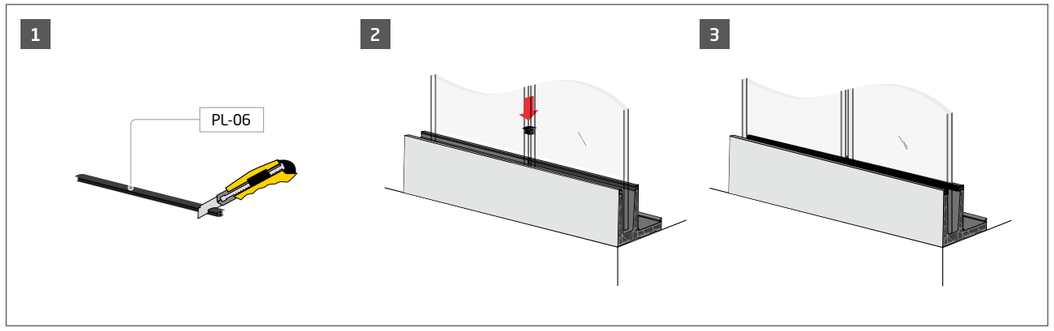

GlassFit SV-1703 Top **Top standard**

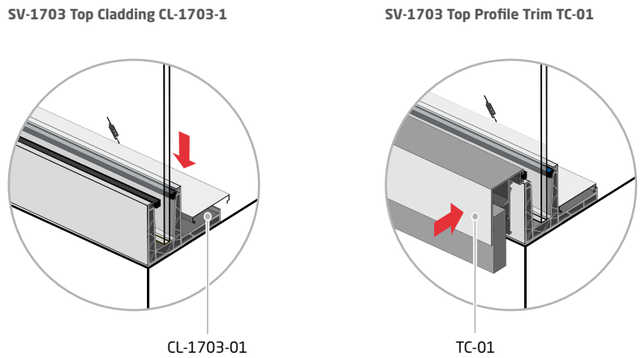

Accesorios para montaje standard / Accessories for standard assembly / Accessoires pour montage standard

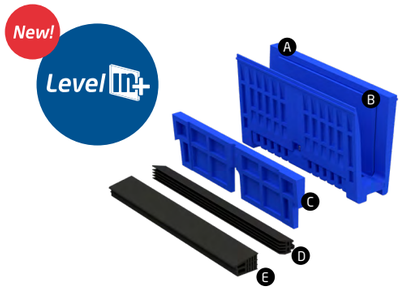

PL-170 LEVEL-IN+

	A/Uds	B/Uds	C (LG)	D (LG)	E (LG)	G
1	10	10	10	2500	2500	16,38-16,76
1	10	10	10	2500	2500	17,52
1	10	10	10	2500	2500	20,38-20,76
1	10	10	10	2500	2500	21,52

Kit de acristalamiento Level-In+
Set for fixing glass Level-In+
Kit pour la fixation du verre Level-In+

BR-2039

1

Rodillo
Roller tool
Rouleau

BR-2041

1

Herramienta para cuñas
Wedge tool
Outil pour cales

BR-2045

1

Punta destornillador allen nº3
Screw bits allen n° 3
Embouts de tournevis allen nº3

Instalación / Installation / Installation **GlassFit SV-1703 Top**

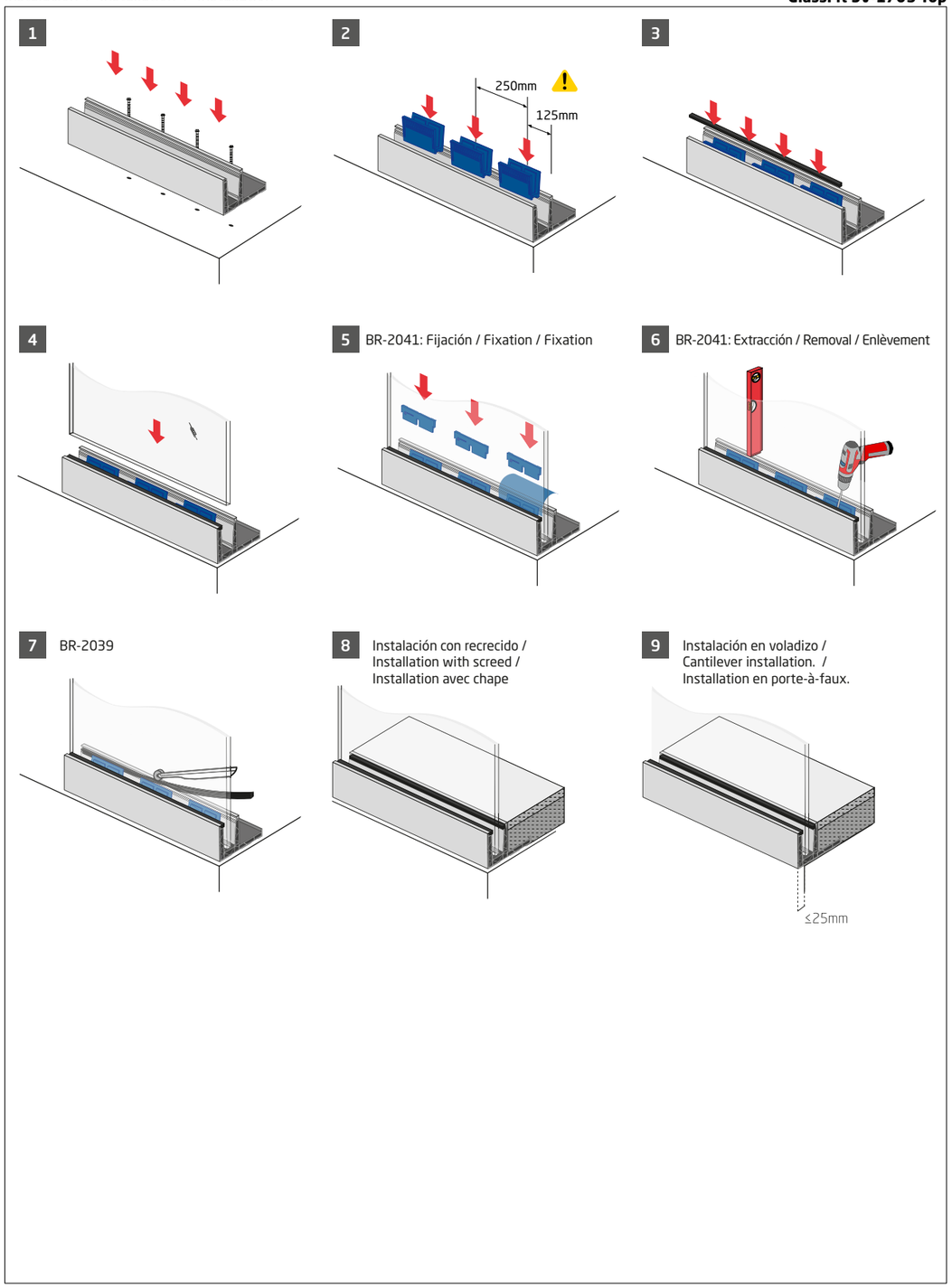

***L1/L2: Consultar la tabla de usos de la documentación técnica para ver las especificaciones**
***L1/L2: Consult the table of uses of the technical documentation to see the specifications**
***L1/L2: Consultez le tableau des usages de la documentation technique pour voir les spécifications**

GlassFit SV-1703 Top **Top standard**

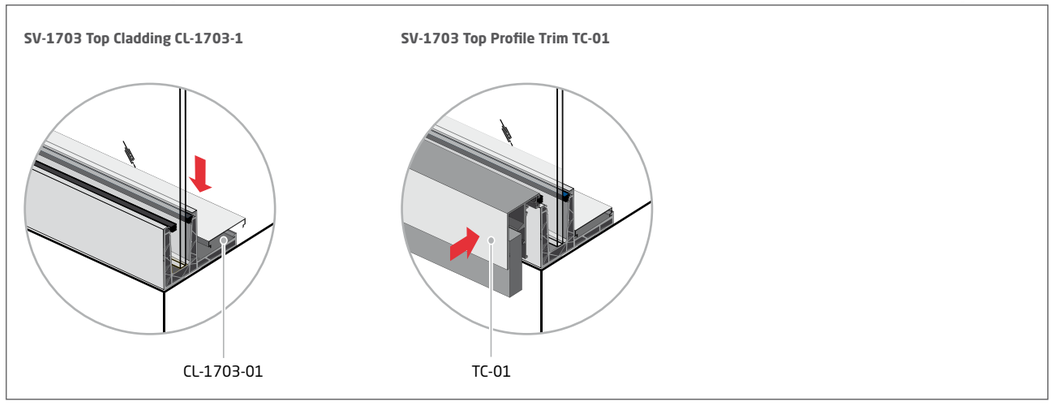

Accesorios para montaje standard / Accessories for standard assembly / Accessoires pour montage standard

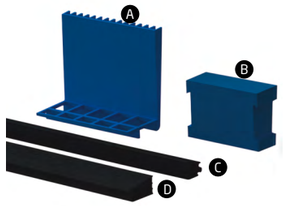

PL-170 KIT

	A/Uds	B/Uds	C (LG)	D (LG)	G
1	13	13	2500	2500	12,38-12,76
1	13	13	2500	2500	16,38-16,76*
1	13	13	2500	2500	17,52*
1	13	13	2500	2500	20,38-20,76*
1	13	13	2500	2500	21,52*

Kit de acristalamiento
Set for fixing glass
Kit pour la fixation du verre

*
Disponibilidad de embalaje de 25m
25m packaging available
Emballage de 25 m disponible

PL-170 KIT-S

	A/Uds	B/Uds	C (LG)	D (LG)	G
1	15	15	2500	2500	16,38-16,76
1	18	18	2500	2500	20,38-20,76

Kit de acristalamiento especial
Special set for fixing glass
Kit spécial pour la fixation du verre

PL-170 PT KIT

	A/Uds	B/Uds	C (LG)	D (LG)	G
1	13	13	2500	2500	16,38-16,76
1	13	13	2500	2500	20,38-20,76
1	13	13	2500	2500	21,52

Kit de acristalamiento para fachada ventilada
Set for fixing glass on Profile Trim
Kit pour la fixation du verre pour accouplement à une façade ventilée

PL-170 PT KIT-S

	A/Uds	B/Uds	C (LG)	D (LG)	G
1	15	15	2500	2500	16,38-16,76
1	18	18	2500	2500	20,38-20,76

Kit de acristalamiento especial para fachada ventilada
Special set for fixing glass on Profile Trim
Kit spécial pour la fixation du verre pour accouplement à une façade ventilée

SV-1703 Top Cladding CL-1703-1 **PL-170 KIT / PL-170 KIT-S**

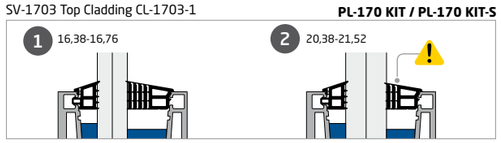

SV-1703 Top Profile Trim TC-01 **PL-170 PT KIT / PL-170 PT KIT-S**

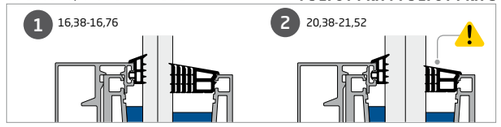

Quitar retirables hasta ajustar correctamente.
Take off the removers until properly adjusted.
Retirer les niveaux jusqu'à ce que soient correctement ajustés.

258

La elección del vidrio y del kit de acristalamiento depende de la normativa a cumplir. Consultar la tabla de usos para ver las especificaciones.

The choice of glass and glazing kit depends on the regulations to be met. Consult the usage table for specifications.

Le choix du verre et du kit de vitrage dépend des réglementations à respecter. Consultez le tableau des utilisations pour les spécifications.

Instalación / Installation / Installation **GlassFit SV-1703 Top**

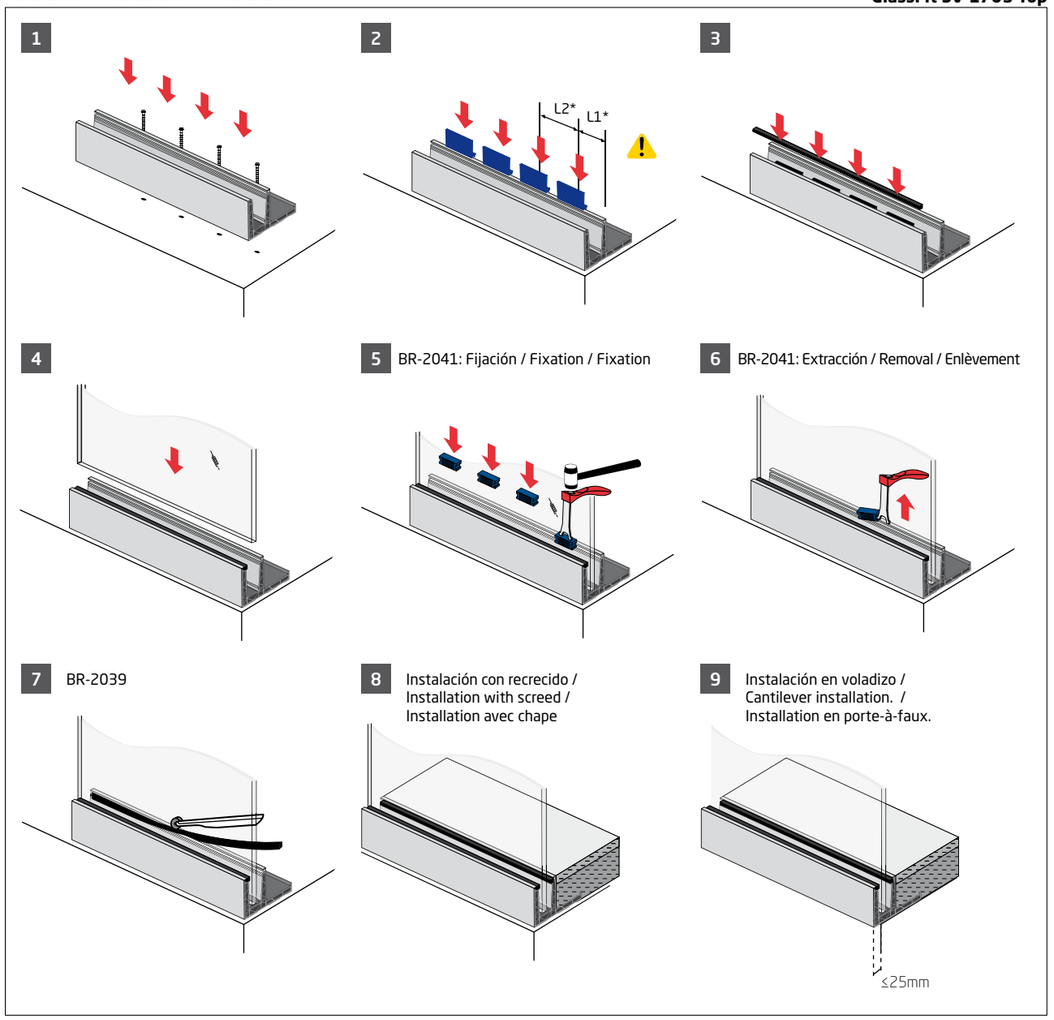

***L1/L2: Consultar la tabla de usos de la documentación técnica para ver las especificaciones**
***L1/L2: Consult the table of uses of the technical documentation to see the specifications**
***L1/L2: Consultez le tableau des usages de la documentation technique pour voir les spécifications**

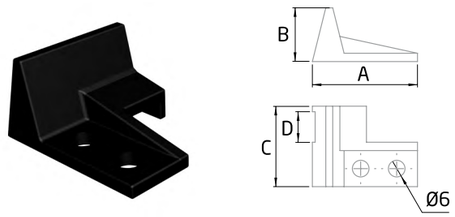

MD-02 L

	A	B	C	D
2	38	19	29	11

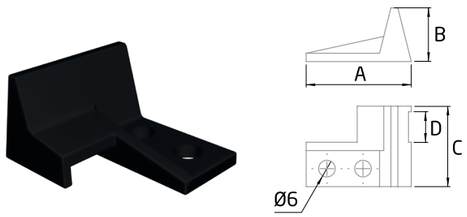

MD-02 R

	A	B	C	D
2	38	19	29	11

Compatibilidad con iluminación LED
Compatibility with LED lighting
Compatibilité avec éclairage LED

Ver páginas de la 216 a la 219
See pages 216 to 219
Voir pages 216 à 219

Installation **MD-02 L**

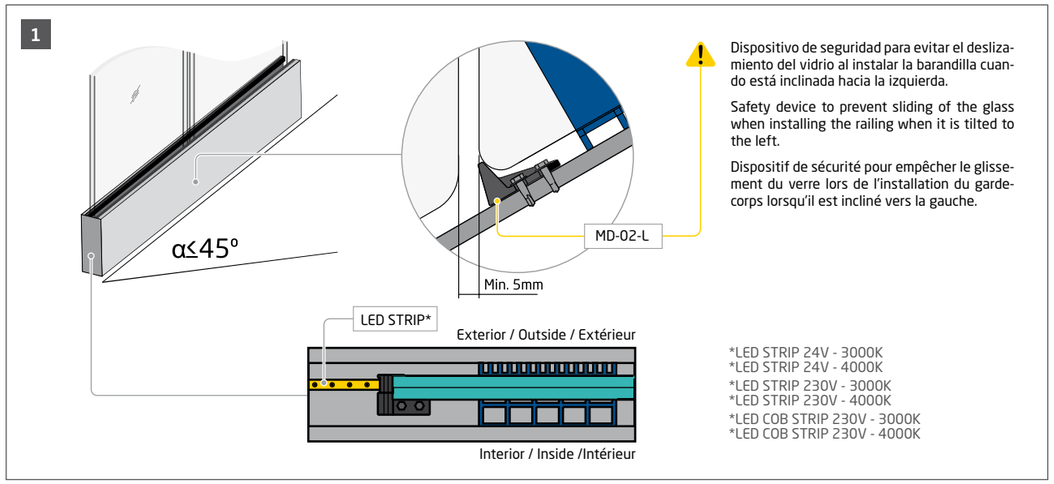

Dispositivo de seguridad para evitar el deslizamiento del vidrio al instalar la barandilla cuando está inclinada hacia la izquierda.

Safety device to prevent sliding of the glass when installing the railing when it is tilted to the left.

Dispositif de sécurité pour empêcher le glissement du verre lors de l'installation du garde-corps lorsqu'il est incliné vers la gauche.

*LED STRIP 24V - 3000K
*LED STRIP 24V - 4000K
*LED STRIP 230V - 3000K
*LED STRIP 230V - 4000K
*LED COB STRIP 230V - 3000K
*LED COB STRIP 230V - 4000K

Installation **MD-02 R**

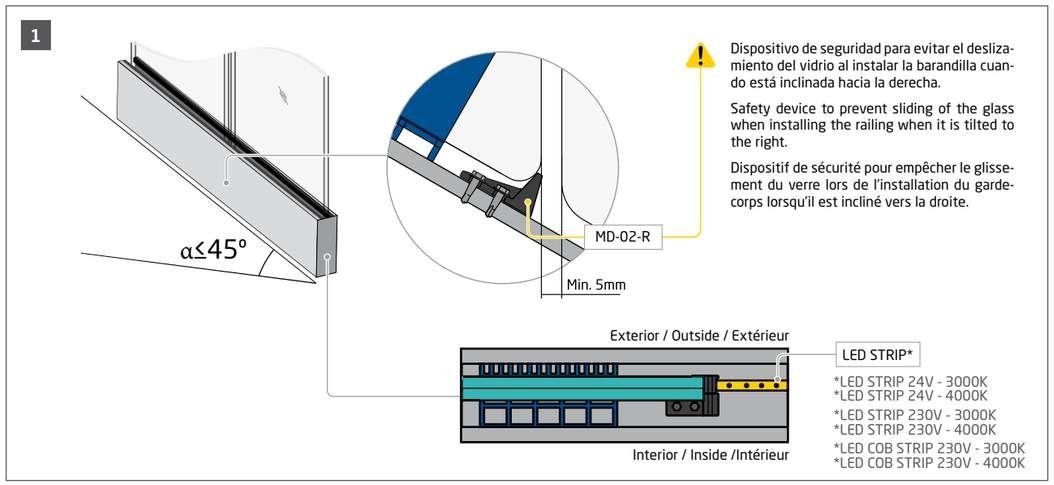

Dispositivo de seguridad para evitar el deslizamiento del vidrio al instalar la barandilla cuando está inclinada hacia la derecha.

Safety device to prevent sliding of the glass when installing the railing when it is tilted to the right.

Dispositif de sécurité pour empêcher le glissement du verre lors de l'installation du garde-corps lorsqu'il est incliné vers la droite.

*LED STRIP 24V - 3000K
*LED STRIP 24V - 4000K
*LED STRIP 230V - 3000K
*LED STRIP 230V - 4000K
*LED COB STRIP 230V - 3000K
*LED COB STRIP 230V - 4000K

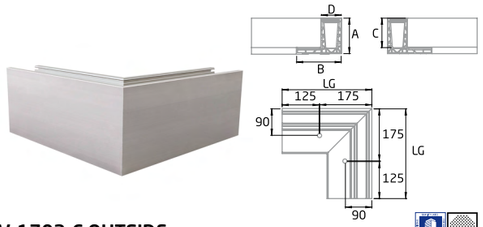

SV-1703-C OUTSIDE

	LG	A	B	C	D
1	300	120	150	100	68

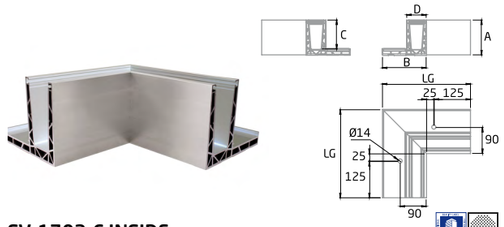

SV-1703-C INSIDE

	LG	A	B	C	D
1	300	120	68	100	68

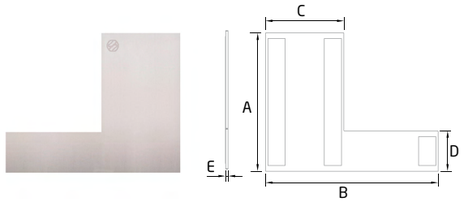

EC-1703-1

	A	B	C	D	E
1	120	150	68	35	2

Tapa derecha final horizontal
Right end cap horizontal
Couverture droite finale horizontale

*Included

Ver opciones de colores RAL en página 155
See available RAL colours on page 155
Voir les options de couleurs RAL disponibles à la page 155

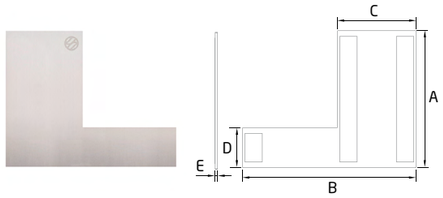

EC-1703-3

	A	B	C	D	E
1	120	150	68	35	2

Tapa izquierda final horizontal
Left end cap horizontal
Couverture gauche finale horizontale

*Included

Ver opciones de colores RAL en página 155
See available RAL colours on page 155
Voir les options de couleurs RAL disponibles à la page 155

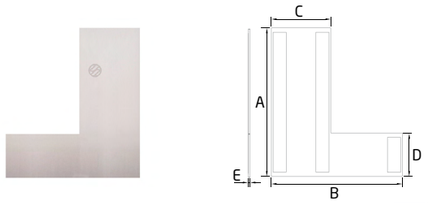

EC-1703-2

	A	B	C	D	E
1	170	150	68	49,8	2

Tapa derecha final escalera
Right end cap stairs
Couverture droite finale escalier

*Included

Ver opciones de colores RAL en página 155
See available RAL colours on page 155
Voir les options de couleurs RAL disponibles à la page 155

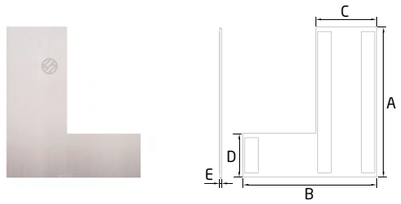

EC-1703-4

	A	B	C	D	E
1	170	150	68	49,8	2

Tapa izquierda final escalera
Left end cap stairs
Couverture gauche finale escalier

*Included

Ver opciones de colores RAL en página 155
See available RAL colours on page 155
Voir les options de couleurs RAL disponibles à la page 155

New!

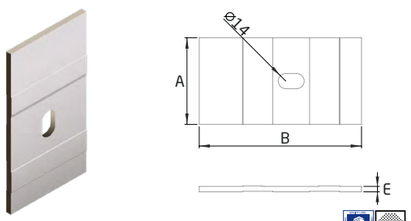

DP-03

	A	B	E
10	80	150	5

Perfil de drenaje para sistema de barandilla de vidrio GlassFit SV-1703
Drainage profile for glass railing systemGlassFit SV-1703
Profil de drainage pour système de garde-corps en verre GlassFit SV-1703

Instrucciones de instalación DP-03
111

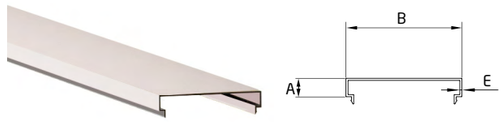

CL-1703-1

	LG	A	B	E
2	2500	13	82	1,5

Revestimiento para sistema de barandilla de vidrio GlassFit SV-1703 y 1803
Cladding for glass railing system GlassFit SV-1703 and 1803
Revêtement pour système de garde-corps en verre GlassFit SV-1703 et 1803

Ver opciones de colores RAL en página 155
See available RAL colours on page 155
Voir les options de couleurs RAL disponibles à la page 155

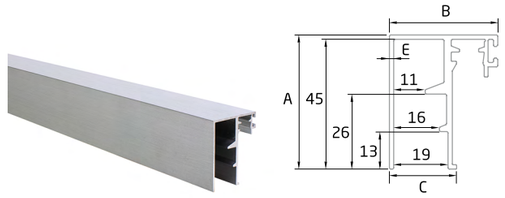

TC-01

	LG	A	B	C	E
2	2500	46,5	38	23,5	1,5

Perfil de cierre vertical
Profile Trim
Embout finition de fermeture vertical

QLTY: Aluminio / Aluminium / Aluminium

Ver opciones de colores RAL en página 155
See available RAL colours on page 155
Voir les options de couleurs RAL disponibles à la page 155

SV-1703 Top Profile Trim TC-01

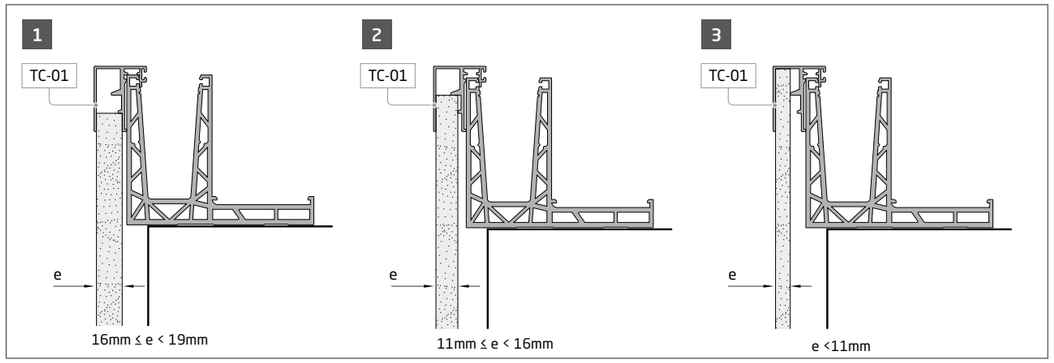

Instalación DP-03 / DP-03 Installation / Installation DP-03

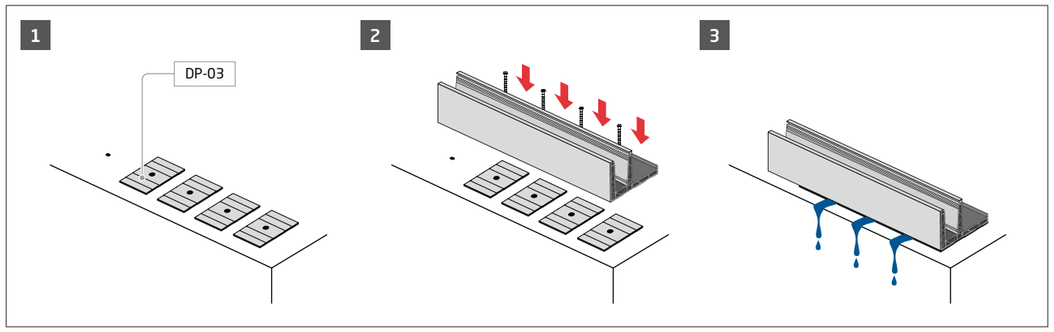

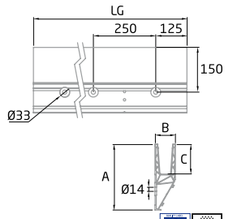

SV-1704

	LG	A	B	C
1	2500	220	68,5	100
1	5000	220	68,5	100

258

La elección del vidrio y del kit de acristalamiento depende de la normativa a cumplir. Consultar la tabla de usos para ver las especificaciones.

The choice of glass and glazing set depends on the regulations to be met. Consult the usage table for specifications.

Le choix du verre et du kit de vitrage dépend des réglementations à respecter. Consultez le tableau des utilisations pour les spécifications.

Ver opciones de colores RAL en página 155
See available RAL colours on page 155
Voir les options de couleurs RAL disponibles à la page 155

PM-01 AISI-316

	A
10	30

Pin de unión
Joiner pin
Boulon d´union

BR-2041

1

Herramienta para cuñas
Wedge tool
Outil pour cales

BR-2039

1

Rodillo
Roller tool
Rouleau

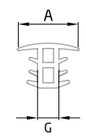

PL-06

	LG	A	G
1	1000	29	16,38-21,52

Instalación / Installation / Installation **PM-01**

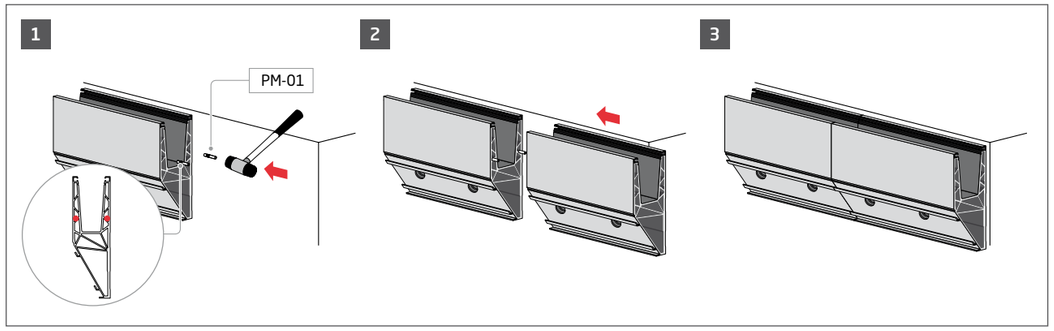

Drenaje interior / Inner drainage / Drainage intérieur **SV-1704**

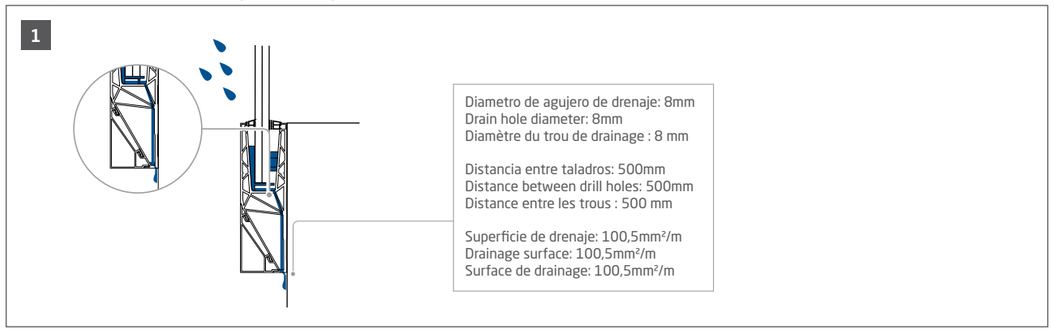

Instalación / Installation / Installation **PL-06**

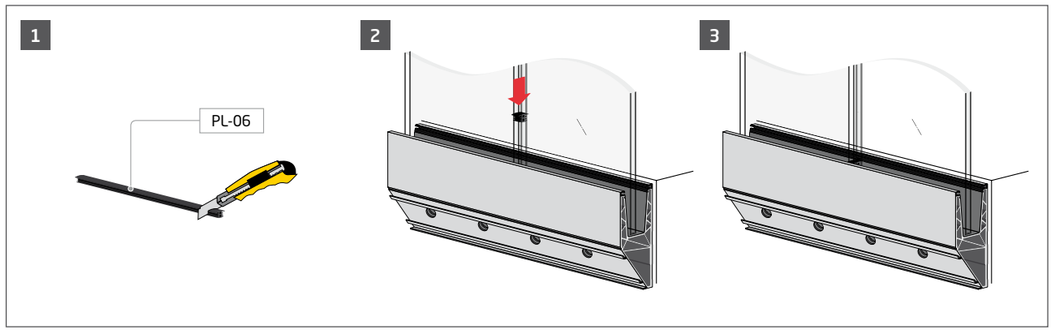

GlassFit SV-1704 Side **Side Standard**

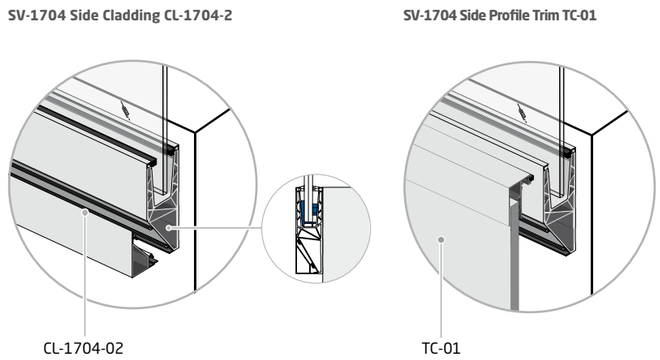

Accesorios para montaje standard / Accessories for standard assembly / Accessoires pour montage standard

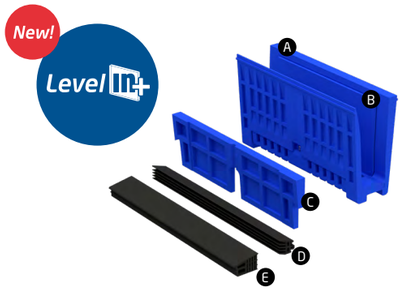

PL-170 LEVEL-IN+

	A/Uds	B/Uds	C (LG)	D (LG)	E (LG)	G
1	10	10	10	2500	2500	16,38-16,76
1	10	10	10	2500	2500	17,52
1	10	10	10	2500	2500	20,38-20,76
1	10	10	10	2500	2500	21,52

Kit de acristalamiento Level-In+
Set for fixing glass Level-In+
Kit pour la fixation du verre Level-In+

BR-2039

1

Rodillo
Roller tool
Rouleau

BR-2041

1

Herramienta para cuñas
Wedge tool
Outil pour cales

BR-2045

1

Punta destornillador allen n°3
Screw bits allen n° 3
Embouts de tournevis allen n°3

Instalación para montaje estándar / Installation / Installation **GlassFit SV-1704 Side**

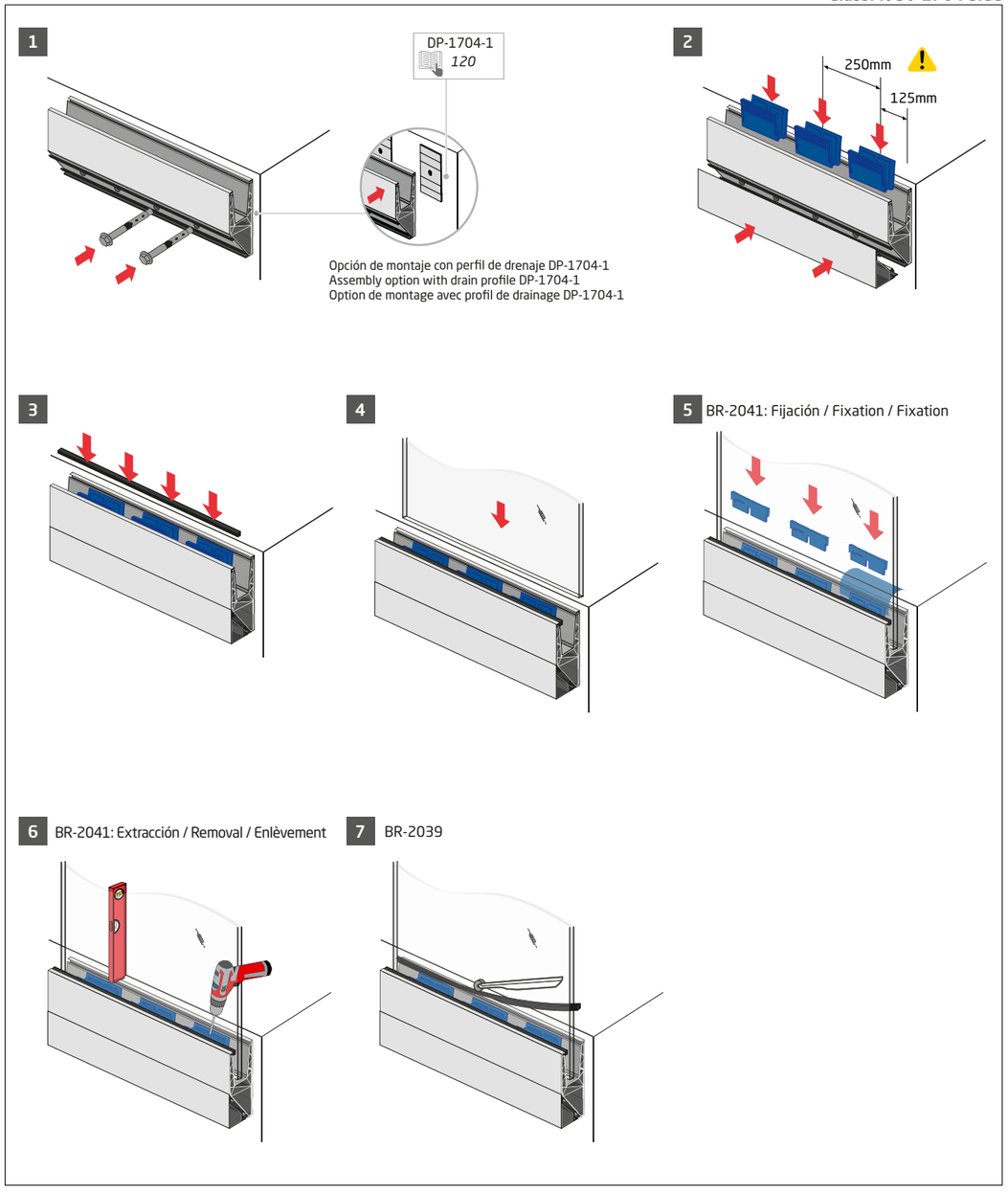

***L1/L2: Consultar la tabla de usos de la documentación técnica para ver las especificaciones**
***L1/L2: Consult the table of uses of the technical documentation to see the specifications**
***L1/L2: Consultez le tableau des usages de la documentation technique pour voir les spécifications**

GlassFit SV-1704 Side **Side Standard**

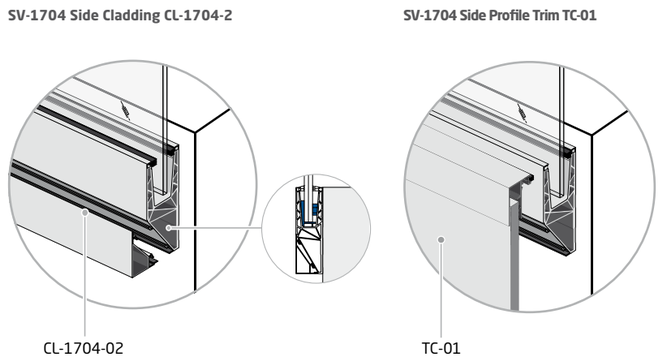

Accesorios para montaje standard / Accessories for standard assembly / Accessoires pour montage standard

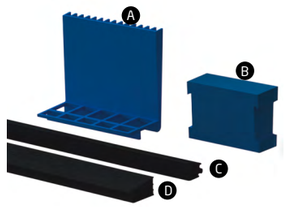

PL-170 KIT

	A/Uds	B/Uds	C (LG)	D (LG)	G
1	13	13	2500	2500	17,52*
1	13	13	2500	2500	20,38-20,76 *
1	13	13	2500	2500	21,52*

Kit de acristalamiento
Set for fixing glass
Kit pour la fixation du verre

*
Disponibilidad de embalaje de 25m
25m packaging available
Emballage de 25 m disponible

PL-170 KIT-S

	A/Uds	B/Uds	C (LG)	D (LG)	G
1	18	18	2500	2500	20,38-20,76

Kit de acristalamiento especial
Special set for fixing glass
Kit spécial pour la fixation du verre

PL-170 PT KIT

	A/Uds	B/Uds	C (LG)	D (LG)	G
1	13	13	2500	2500	20,38-20,76
1	13	13	2500	2500	21,52

Kit de acristalamiento para fachada ventilada
Set for fixing glass on Profile Trim
Kit pour la fixation du verre pour accouplement à une façade ventilée

PL-170 PT KIT-S

	A/Uds	B/Uds	C (LG)	D (LG)	G
1	18	18	2500	2500	20,38-20,76

Kit de acristalamiento especial para fachada ventilada
Special set for fixing glass on Profile Trim
Kit spécial pour la fixation du verre pour accouplement à une façade ventilée

SV-1704 Side Cladding CL-1704-1 **PL-170 KIT / PL-170 KIT-S**

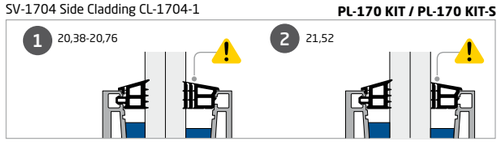

SV-1704 Side Profile Trim TC-01 **PL-170 PT KIT / PL-170 PT KIT-S**

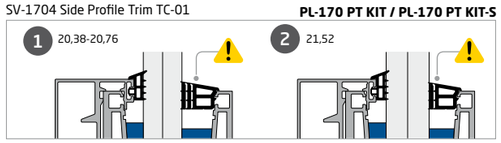

Quitar retirables hasta ajustar correctamente.
Take off the removers until properly adjusted.
Retirer les niveaux jusqu'à ce que soient correctement ajustés.

258

La elección del vidrio y del kit de acristalamiento depende de la normativa a cumplir. Consultar la tabla de usos para ver las especificaciones.

The choice of glass and glazing kit depends on the regulations to be met. Consult the usage table for specifications.

Le choix du verre et du kit de vitrage dépend des réglementations à respecter. Consultez le tableau des utilisations pour les spécifications.

Instalación para montaje estándar / Installation / Installation **GlassFit SV-1704 Side**

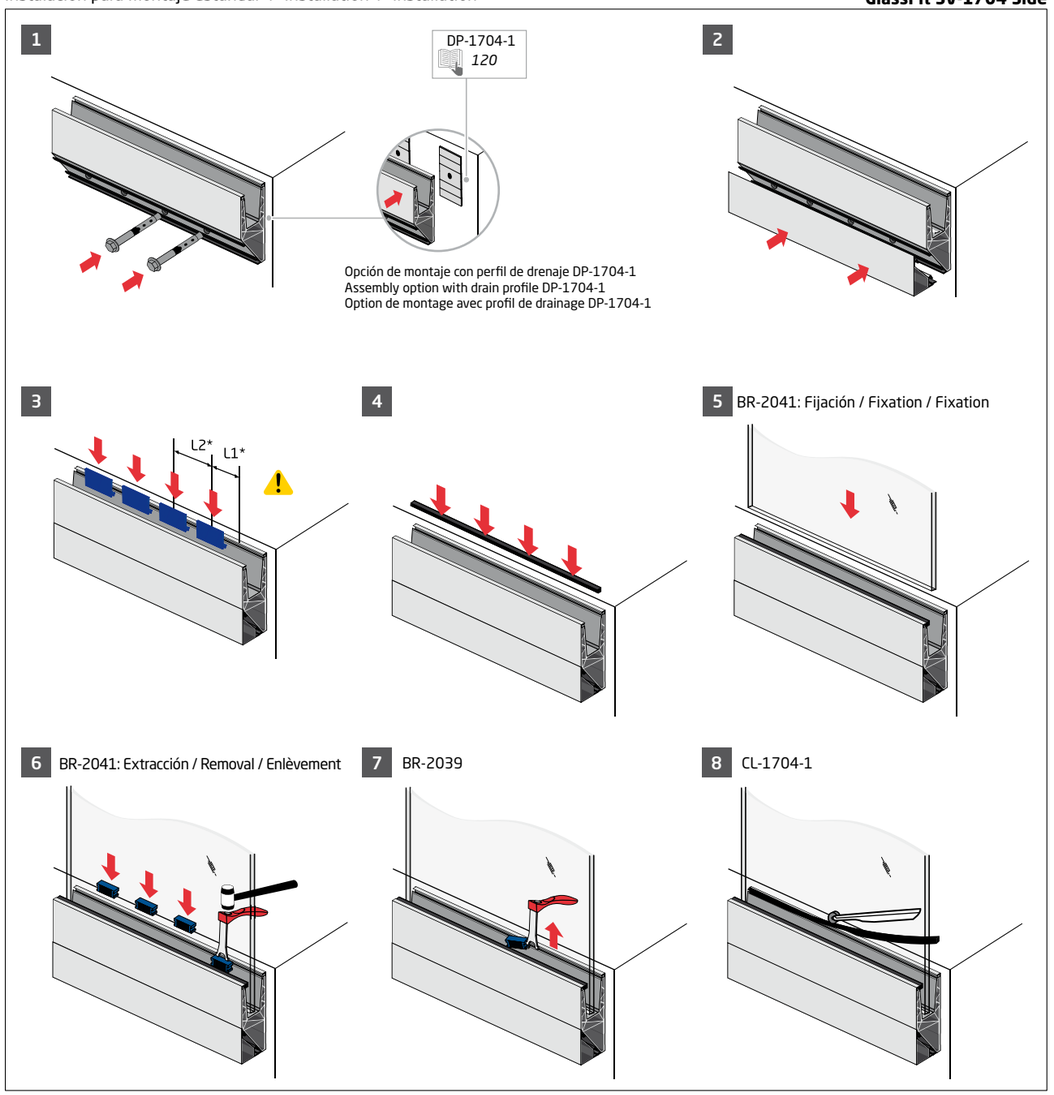

***L1/L2: Consultar la tabla de usos de la documentación técnica para ver las especificaciones**
***L1/L2: Consult the table of uses of the technical documentation to see the specifications**
***L1/L2: Consultez le tableau des usages de la documentation technique pour voir les spécifications**

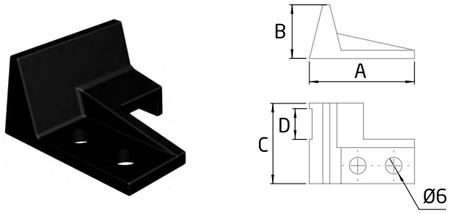

MD-02 L

	A	B	C	D
2	38	19	29	11

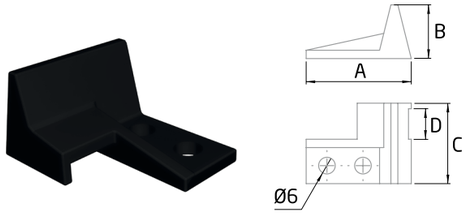

MD-02 R

	A	B	C	D
2	38	19	29	11

Compatibilidad con iluminación LED
Compatibility with LED lighting
Compatibilité avec éclairage LED

Ver páginas de la 216 a la 219
See pages 216 to 219
Voir pages 216 à 219

Installation **MD-02 L**

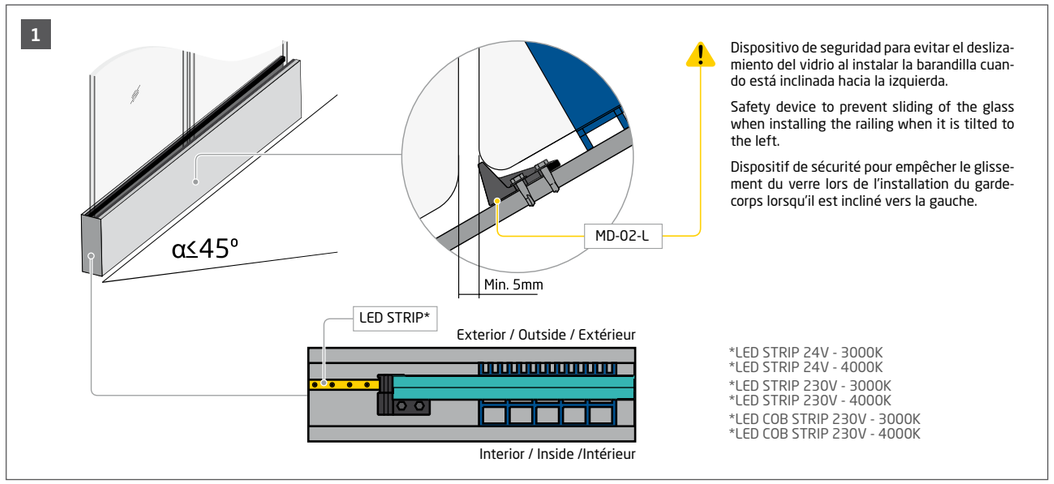

Dispositivo de seguridad para evitar el deslizamiento del vidrio al instalar la barandilla cuando está inclinada hacia la izquierda.

Safety device to prevent sliding of the glass when installing the railing when it is tilted to the left.

Dispositif de sécurité pour empêcher le glissement du verre lors de l'installation du garde-corps lorsqu'il est incliné vers la gauche.

*LED STRIP 24V - 3000K
*LED STRIP 24V - 4000K
*LED STRIP 230V - 3000K
*LED STRIP 230V - 4000K
*LED COB STRIP 230V - 3000K
*LED COB STRIP 230V - 4000K

Installation **MD-02 R**

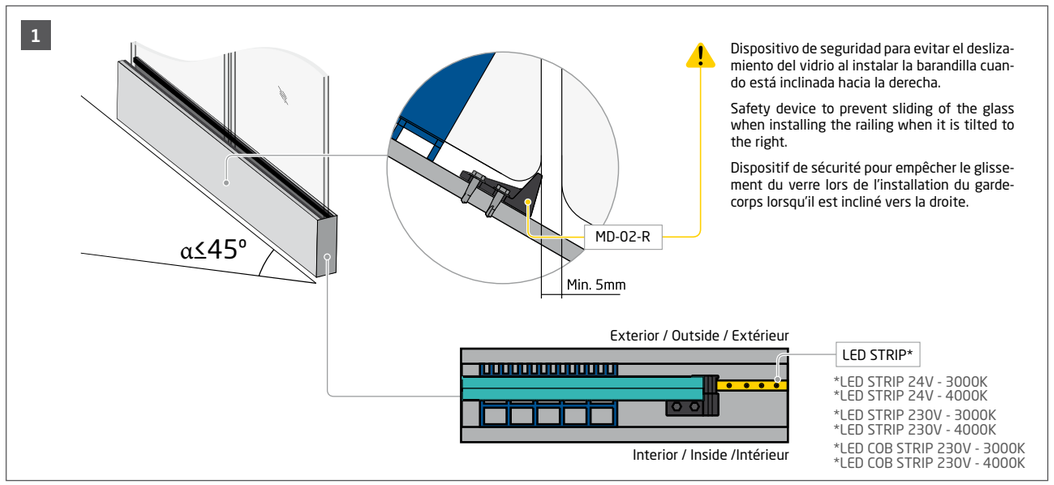

Dispositivo de seguridad para evitar el deslizamiento del vidrio al instalar la barandilla cuando está inclinada hacia la derecha.

Safety device to prevent sliding of the glass when installing the railing when it is tilted to the right.

Dispositif de sécurité pour empêcher le glissement du verre lors de l'installation du garde-corps lorsqu'il est incliné vers la droite.

*LED STRIP 24V - 3000K
*LED STRIP 24V - 4000K
*LED STRIP 230V - 3000K
*LED STRIP 230V - 4000K
*LED COB STRIP 230V - 3000K
*LED COB STRIP 230V - 4000K

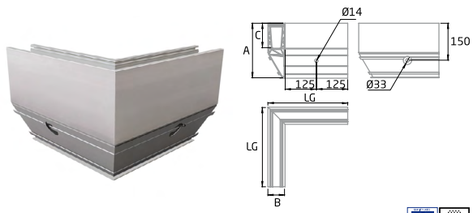

SV-1704-C OUTSIDE

	LG	A	B	C
1	318,5	220	68,5	100

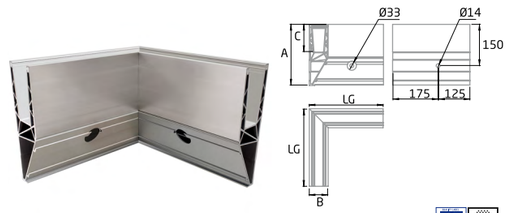

SV-1704-C INSIDE

	LG	A	B	C
1	300	220	68,5	100

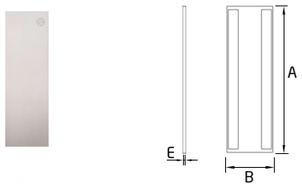

EC-1704-1

	A	B	E
1	220	68,5	2

Tapa final horizontal con revestimiento
Horizontal end cover with cladding
Couverture finale horizontale avec revètement

*Included

Ver opciones de colores RAL en página 155
See available RAL colours on page 155
Voir les options de couleurs RAL disponibles à la page 155

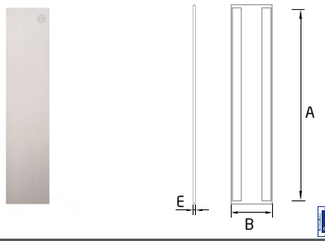

EC-1704-2

	A	B	E
1	315	68,5	2

Tapa final escalera con revestimiento
End cap stairs with cladding
Bouchon pour escaliers avec revètement

*Included

Ver opciones de colores RAL en página 155
See available RAL colours on page 155
Voir les options de couleurs RAL disponibles à la page 155

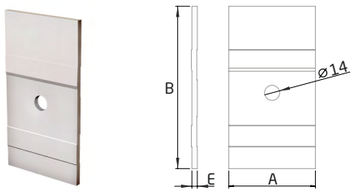

DP-1704-1

	A	B	E
10	80	150	5

Perfil de drenaje para sistema de barandilla de vidrio GlassFit SV-1704
Drainage profile for glass railing systemGlassFit SV-1704
Profil de drainage pour système de garde-corps en verre GlassFit SV-1704

CL-1704-2

	LG	A	B	E
2	2500	135	67,7	1,7

Revestimiento para sistema de barandilla de vidrio GlassFit SV-1704
Cladding for glass railing system GlassFit SV-1704
Revêtement pour système de garde-corps en verre GlassFit SV-1704

Ver opciones de colores RAL en página 155
See available RAL colours on page 155
Voir les options de couleurs RAL disponibles à la page 155

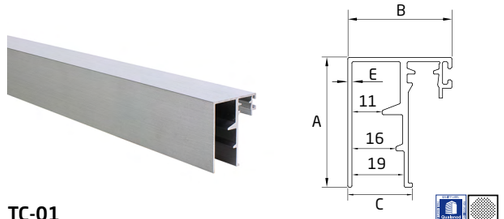

TC-01

	LG	A	B	C	E
2	2500	46,5	38	23,5	1,5

Perfil de cierre vertical
Profile Trim
Embout finition de fermeture vertical

QLTY: Aluminio / Aluminium / Aluminium

Ver opciones de colores RAL en página 155
See available RAL colours on page 155
Voir les options de couleurs RAL disponibles à la page 155

SV-1704 Side Profile Trim TC-01

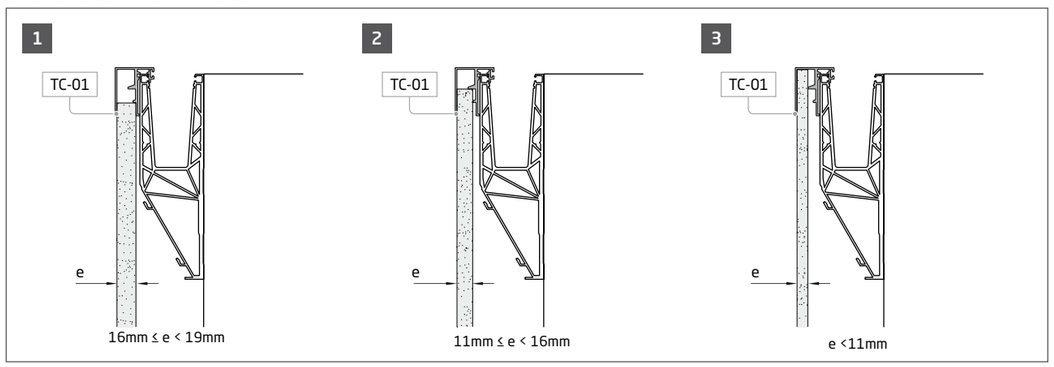

GlassFit Flow SV-1705 Fit In

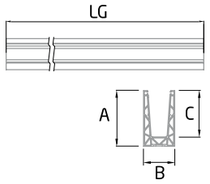

SV-1705

	LG	A	B	C
1	2500	120	68	100
1	5000	120	68	100

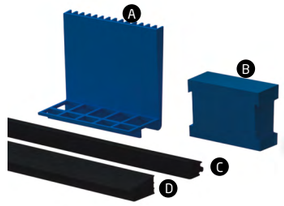

PL-170 KIT

	A/Uds	B/Uds	C (LG)	D (LG)	G
1	13	13	2500	2500	12,38-12,76
1	13	13	2500	2500	16,38-16,76*
1	13	13	2500	2500	17,52*
1	13	13	2500	2500	20,38-20,76*
1	13	13	2500	2500	21,52*

Kit de acristalamiento
Set for fixing glass
Kit pour la fixation du verre

*
Disponibilidad de embalaje de 25m
25m packaging available
Emballage de 25 m disponible

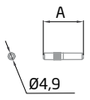

PM-01 AISI-316

	A
10	30

Pin de unión
Joiner pin
Boulon d´union

PL-170 KIT-S

	A/Uds	B/Uds	C (LG)	D (LG)	G
1	15	15	2500	2500	16,38-16,76
1	18	18	2500	2500	20,38-20,76

Kit de acristalamiento especial
Special set for fixing glass
Kit spécial pour la fixation du verre

SV-1705 Top

PL-170 KIT / PL-170 KIT-S

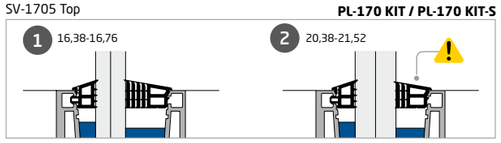

Quitar retirables hasta ajustar correctamente.
Take off the removers until properly adjusted.
Retirer les niveaux jusqu'à ce que soient correctement ajustés.

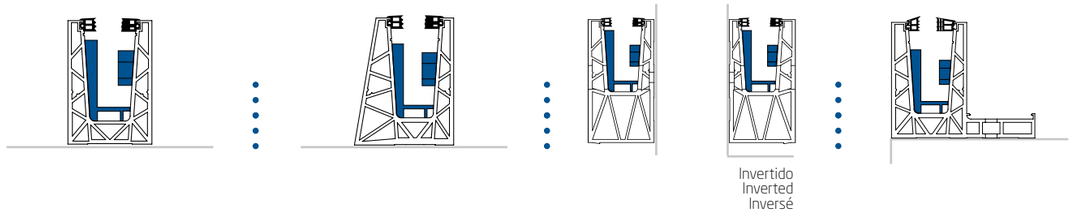

Sistema / System / Système
GlassFit Flow SV-1801
Top

Sistema / System / Système
GlassFit Flow SV-1801 RX
Top

Sistema / System / Système
GlassFit Flow SV-1802
Side

Sistema / System / Système
GlassFit Flow SV-1803
Top

GlassFit Flow
SV-1801 Top / SV-1801 RX Top / SV-1802 Side / SV-1803 Top

[esp]
Los sistemas de barandillas GlassFit SV-1801 Top, GlassFit SV-1802 Side, GlassFit SV-1801 RX Top y GlassFit SV-1803 Top permiten la instalacion en zonas que soportan grandes aglomeraciones de gente como estadios, salas de concierto o estaciones de tren, y en zonas sujetas a fuertes cargas de viento como azoteas, balcones o miradores. Este sistema ha sido disenado conforme a normativas internacionales.

Además de los habituales sistemas de drenaje interior, kits de acristalamiento, tapas y accesorios, este sistema permite incluir tecnología de iluminación LED que proporciona soluciones de ambientación estética y de señalización.

- **Diseño:** El hueco del perfil y los kits de acristalamiento han sido especialmente diseñados para posibilitar el montaje de vidrios con diferentes espesores.

- **Seguridad:** Nuestro objetivo es garantizar la seguridad del usuario final, cumpliendo todos los requisitos técnicos de carácter legal y reglamentario. Ensayamos nuestros sistemas según normativas internacionales en nuestro laboratorio y certificadoras acreditadas.

- **Facilidad de instalación:** Los notables avances incluidos en este sistema en cuanto a posibilidades de anclaje y mejoras en dimensiones y peso, hacen que sea fácil de instalar y con menor huella medioambiental.

[eng]
The GlassFit SV-1801 Top, GlassFit SV-1802 Side, GlassFit SV-1801 RX Top and GlassFit SV-1803 Top railing systems allow installation in areas that support large crowds of people such as stadiums or concert halls, and in areas exposed to adverse weather conditions such as strong wind loads on roofs, balconies, viewpoints, viewing platforms and spectator areas. This system has been designed in accordance with international regulations.

In addition to the usual interior drainage systems of the profile, glazing kits, end caps and accessories, this system includes LED lighting technology, providing aesthetic and illuminating environment solutions.

- **Design:** The profile hole and the glazing kits have been specially designed
to allow the assembly of glass with different thickness.

- **Safety:** Guaranteed safety of all balustrades and rail systems for the client, complying with all legal and regulatory technical requirements. We test our systems in our laboratory in accordance with international regulations and accredited certifiers.

- **Ease of installation:** The remarkable advances included in this system in terms of anchoring possibilities and improvements in dimensions and weight, allow a simpler installation while offering a more environmentally friendly product, therefore reducing the environmental footprint.

[fra]
Les systemes de garde-corps GlassFit SV-1801 Top, GlassFit SV-1802 Side, GlassFit SV-1801 RX et GlassFit SV-1803 Top permettent leur installation dans des endroits qui accueillent de grandes agglomerations de foules comme les stades ou les salles de concert, ou des endroits exposes a des conditions meteorologiques
defavorables comme a de fortes rafales de vent sur les toits, les balcons ou les belvederes. Ce systeme a ete concu conformement aux normes internationales.

Font partis du système les compléments habituels comme le drainage des profilés intérieurs, les kits de vitrage, les embouts et les accessoires, ce système permet l'intégration de la technologie d'éclairage LED qui fournit une ambiance esthétique et des solutions de signalisation.

- **Design:** La conception du profile et le kit de vitrage permettent l'installation de verres d'une epaisseur différent

- **Sécurité:** Notre objectif est de garantir la sécurité de l'utilisateur final, en respectant tous les prérequis techniques de nature juridique et réglementaire. Nous testons nos systèmes selon les normes internationales dans notre laboratoire et chez des certificateurs accrédités.

- **Facilité d'installation:** Les avancées notables comprises dans ce système en termes de possibilités de fixation et d'amélioration des dimensions et du poids offrent une installation plus simple tout en proposant un produit plus respectueux de l'environnement en réduisant l'empreinte écologique.

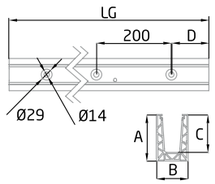

SV-1801

	LG	A	B	C	D
1	2500	123	85	100	50
1	5000	123	85	100	100

La elección del vidrio y del kit de acristalamiento depende de la normativa a cumplir. Consultar la tabla de usos para ver las especificaciones.

The choice of glass and glazing set depends on the regulations to be met. Consult the usage table for specifications.

258

Le choix du verre et du kit de vitrage dépend des réglementations à respecter. Consultez le tableau des utilisations pour les spécifications.

Ver opciones de colores RAL en página 155
See available RAL colours on page 155
Voir les options de couleurs RAL disponibles à la page 155

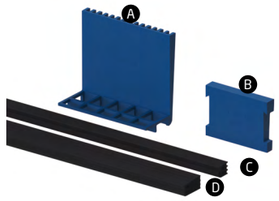

PL-180 KIT

	A/Uds	B/Uds	C (LG)	D (LG)	G
1	15	15	2500	2500	21,52
1	15	15	2500	2500	25,52
1	15	15	2500	2500	30,38-30,76

Kit de acristalamiento
Set for fixing glass
Kit pour la fixation du verre

BR-2041

1

Herramienta para cuñas
Wedge tool
Outil pour cales

BR-2039

1

Rodillo
Roller tool
Rouleau

Espesor del vidrio / Thickness of glass / Épaisseur du verre **PL-180 KIT**

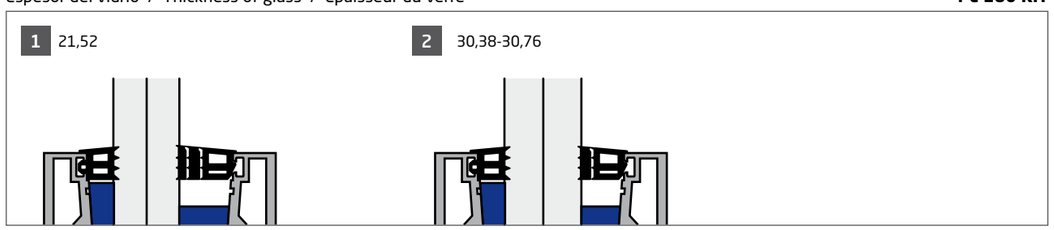

Drenaje interior / Inner drainage / Drainage intérieur **SV-1801**

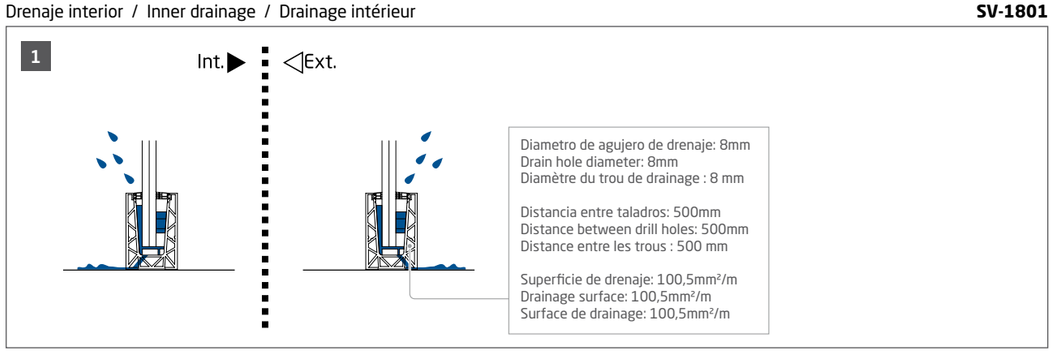

PM-01 AISI-316

	A
10	30

Pin de unión
Joiner pin
Boulon d´union

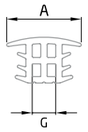

PL-07

	LG	A	G
1	1000	34	24,38-30,76

Instalación / Installation / Installation **PM-01**

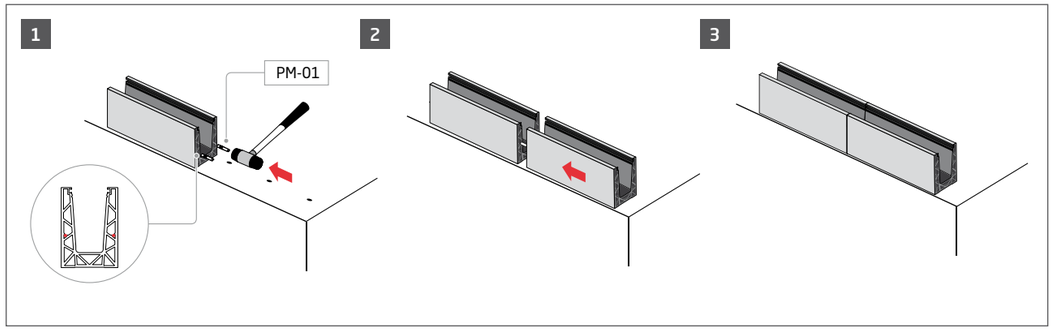

Instalación / Installation / Installation **PL-07**

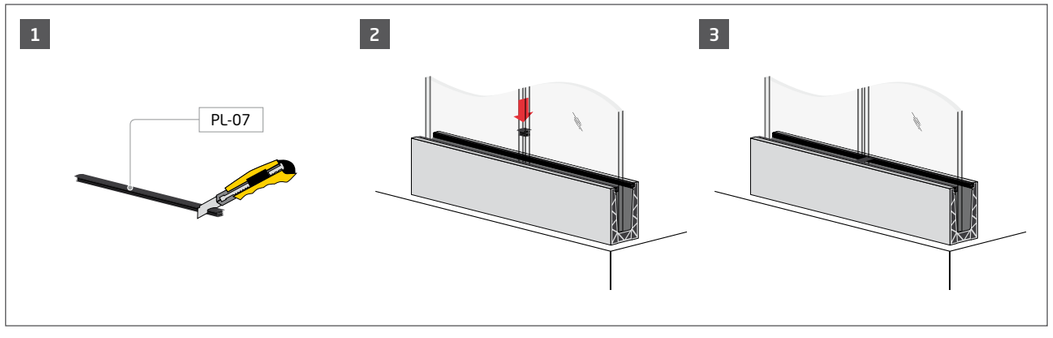

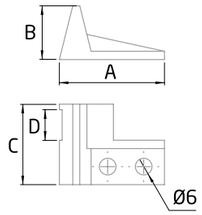

MD-02 L

	A	B	C	D
2	38	19	29	11

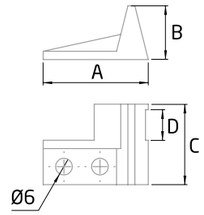

MD-02 R

	A	B	C	D
2	38	19	29	11

Compatibilidad con iluminación LED
Compatibility with LED lighting
Compatibilité avec éclairage LED

Ver páginas de la 216 a la 219
See pages 216 to 219
Voir pages 216 à 219

Installation **MD-02 L**

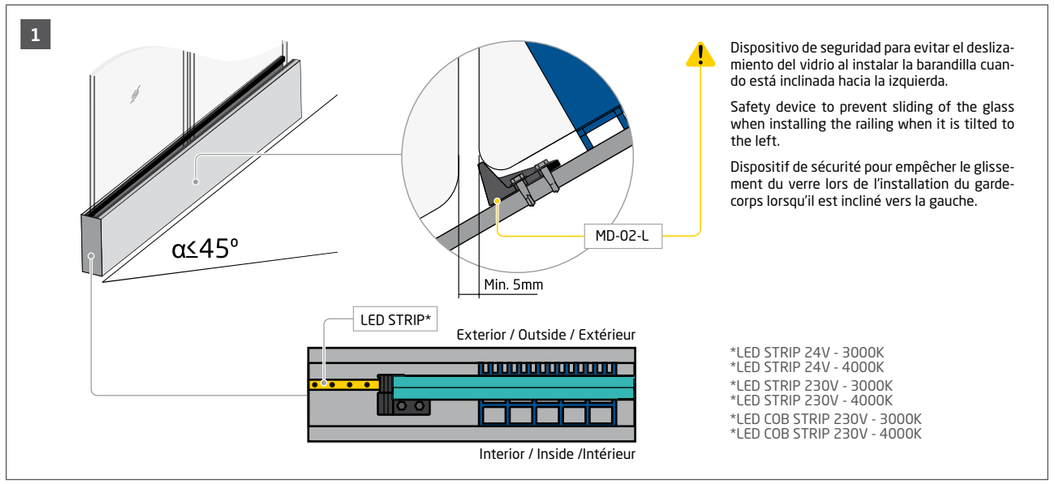

Installation **MD-02 R**

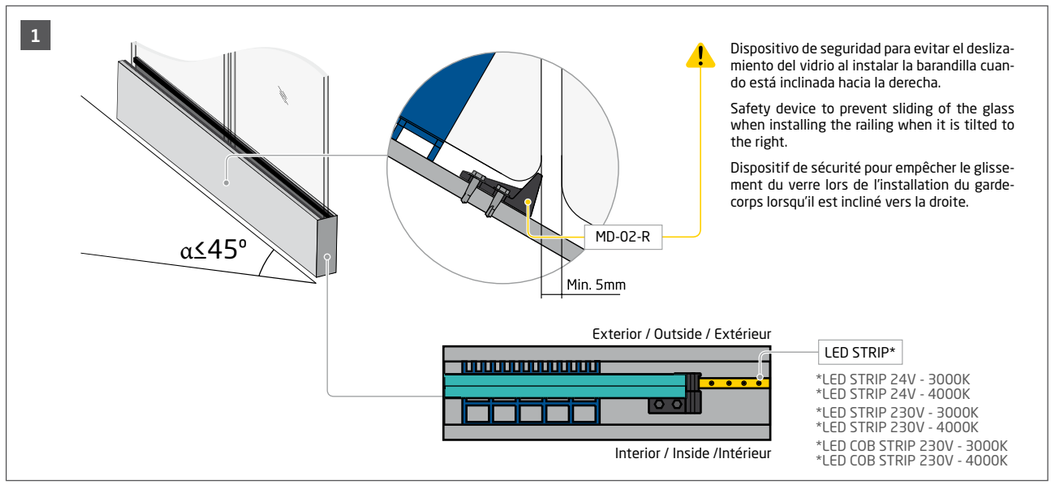

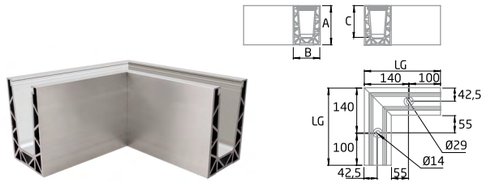

SV-1801-C INSIDE / OUTSIDE

	LG	A	B	C
1	240	123	85	100

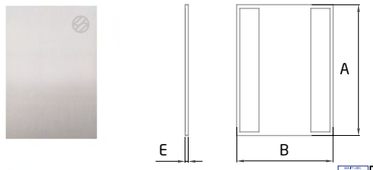

EC-1801-1

	A	B	E
1	123	85	2

Tapa final horizontal
End cap horizontal
Couverture finale horizontal

*Included

QLTY: Aluminio / Aluminium / Aluminium

Ver opciones de colores RAL en página 155
See available RAL colours on page 155
Voir les options de couleurs RAL disponibles à la page 155

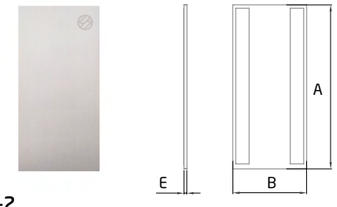

EC-1801-2

	A	B	E
1	175	85	2

Tapa final escalera
End cap stairs
Couverture pour escaliers

*Included

QLTY: Aluminio / Aluminium / Aluminium

Ver opciones de colores RAL en página 155
See available RAL colours on page 155
Voir les options de couleurs RAL disponibles à la page 155

New!

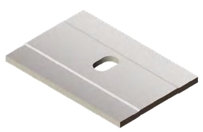

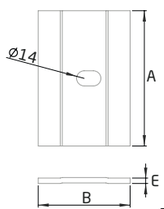

DP-02

	A	B	E
10	125	85	5

Perfil de drenaje para sistema de barandilla de vidrio GlassFit SV-1801
Drainage profile for glass railing systemGlassFit SV-1801
Profil de drainage pour système de garde-corps en verre GlassFit SV-1801

Instalación / Installation / Installation

SV-1801

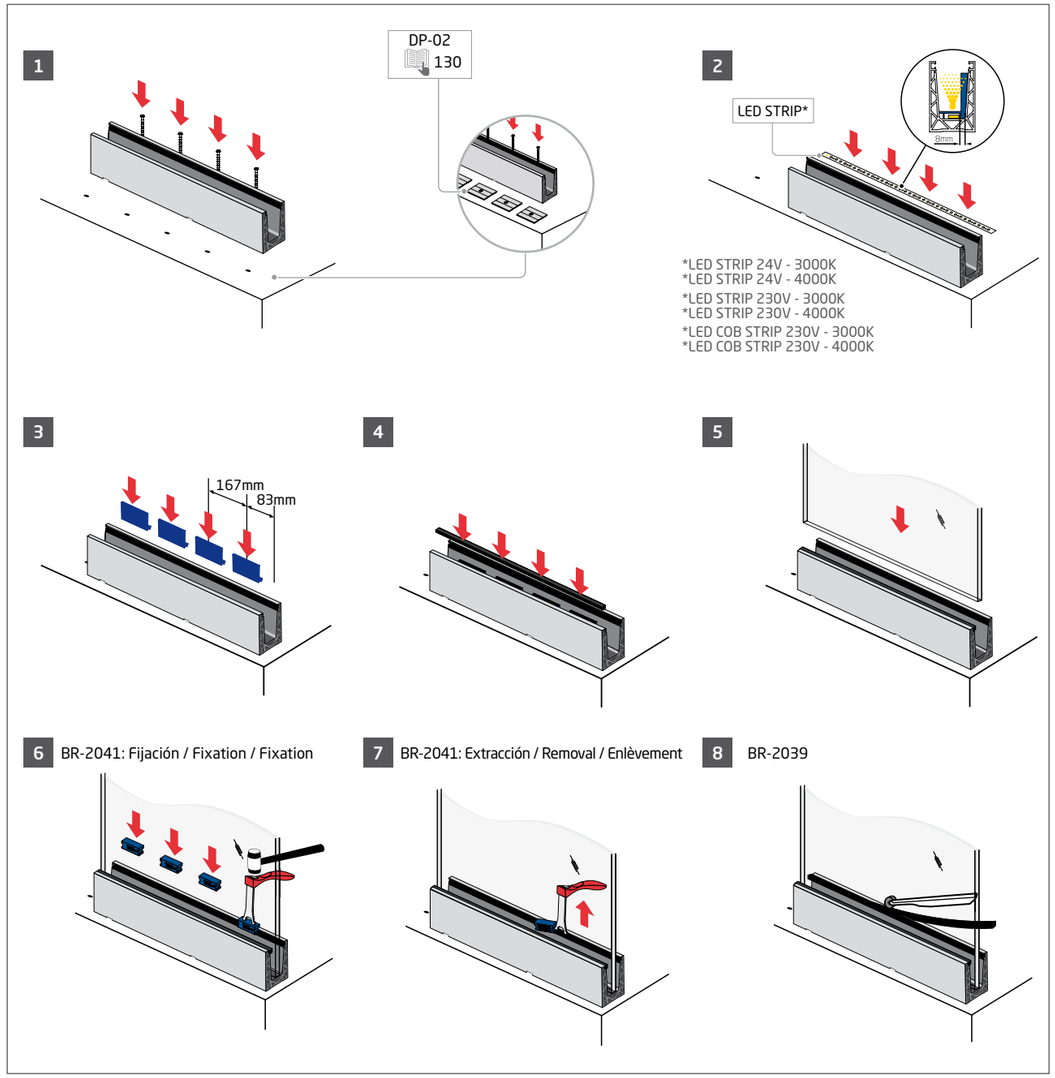

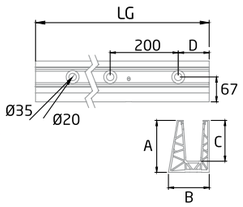

SV-1801 RX

	LG	A	B	C	D
1	2500	140	110	110	50
1	5000	140	110	110	100

258

La elección del vidrio y del kit de acristalamiento depende de la normativa a cumplir. Consultar la tabla de usos para ver las especificaciones.

The choice of glass and glazing set depends on the regulations to be met. Consult the usage table for specifications.

Le choix du verre et du kit de vitrage dépend des réglementations à respecter. Consultez le tableau des utilisations pour les spécifications.

Ver opciones de colores RAL en página 155
See available RAL colours on page 155
Voir les options de couleurs RAL disponibles à la page 155

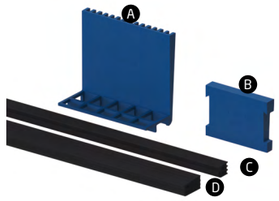

PL-180 KIT

	A/Uds	B/Uds	C (LG)	D (LG)	G
1	15	15	2500	2500	21,52
1	15	15	2500	2500	25,52
1	15	15	2500	2500	30,38-30,76

Kit de acristalamiento
Set for fixing glass
Kit pour la fixation du verre

Espesor del vidrio / Thickness of glass / Épaisseur du verre **PL-180 KIT**

1 21,52

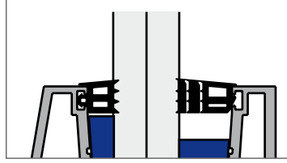

2 30,38-30,76

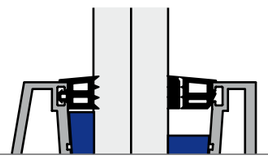

Drenaje interior / Inner drainage / Drainage intérieur **SV-1801 RX**

1

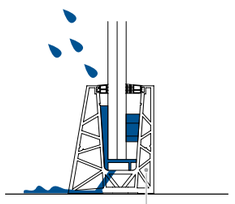

Diametro de agujero de drenaje: 8mm
Drain hole diameter: 8mm
Diamètre du trou de drainage : 8 mm

Distancia entre taladros: 500mm
Distance between drill holes: 500mm
Distance entre les trous : 500 mm

Superficie de drenaje: 100,5mm²/m
Drainage surface: 100,5mm²/m
Surface de drainage: 100,5mm²/m

BR-2041

1

Herramienta para cuñas
Wedge tool
Outil pour cales

BR-2039

1

Rodillo
Roller tool
Rouleau

PM-01 AISI-316

	A
10	30

Pin de unión
Joiner pin
Boulon d´union

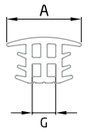

PL-07

	LG	A	G
1	1000	34	24,38-30,76

Instalación / Installation / Installation **PM-01**

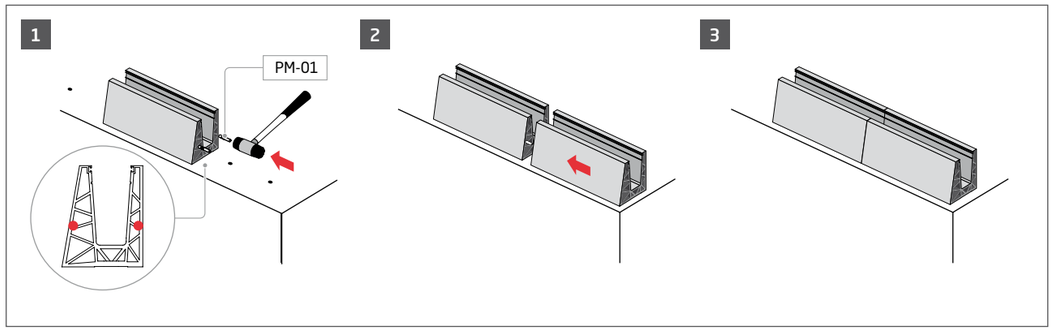

Instalación / Installation / Installation **PL-07**

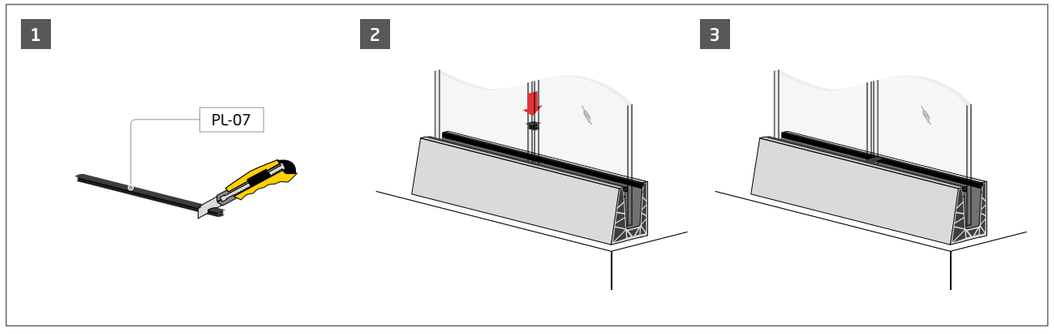

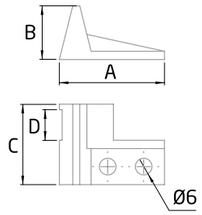

MD-02 L

	A	B	C	D
2	38	19	29	11

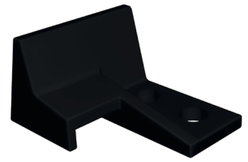

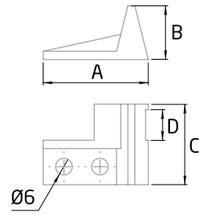

MD-02 R

	A	B	C	D
2	38	19	29	11

Compatibilidad con iluminación LED
Compatibility with LED lighting
Compatibilité avec éclairage LED

Ver páginas de la 216 a la 219
See pages 216 to 219
Voir pages 216 à 219

Installation **MD-02 L**

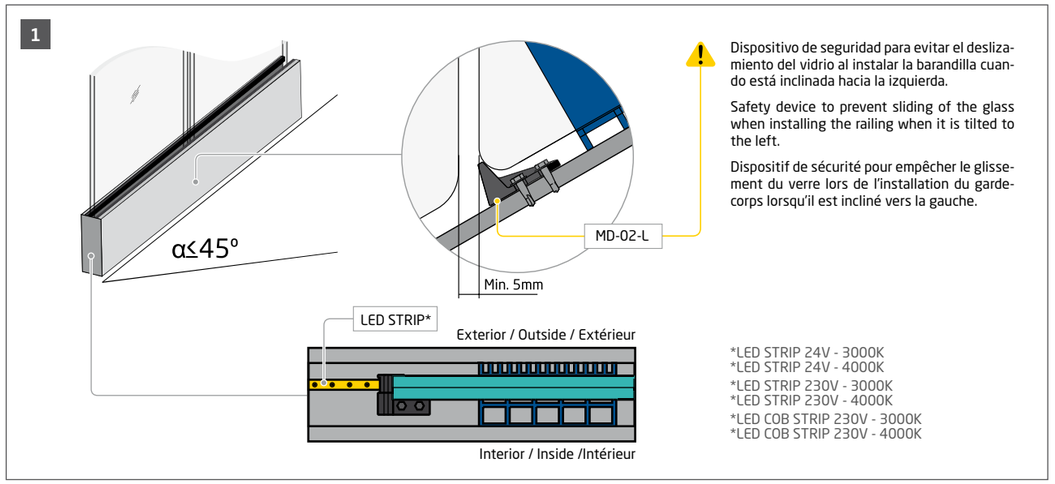

Installation **MD-02 R**

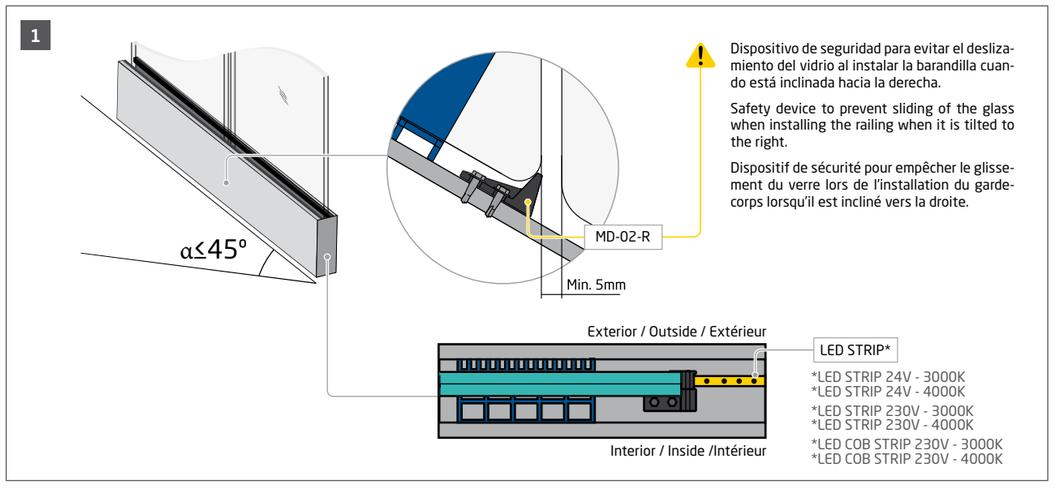

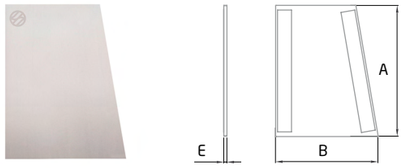

EC-1801 RX-1

	A	B	E
1	140	110	2

Tapa derecha final horizontal
Right end cap horizontal
Couverture droite finale horizontale

*Included

QLTY: Aluminio / Aluminium / Aluminium

Ver opciones de colores RAL en página 155
See available RAL colours on page 155
Voir les options de couleurs RAL disponibles à la page 155

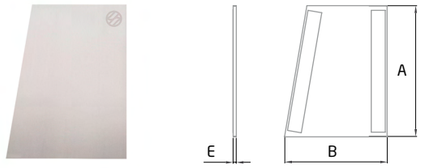

EC-1801 RX-3

	A	B	E
1	140	110	2

Tapa izquierda final horizontal
Left end cap horizontal
Left end cap horizontal

*Included

QLTY: Aluminio / Aluminium / Aluminium

Ver opciones de colores RAL en página 155
See available RAL colours on page 155
Voir les options de couleurs RAL disponibles à la page 155

Instalación / Installation / Installation

SV-1801

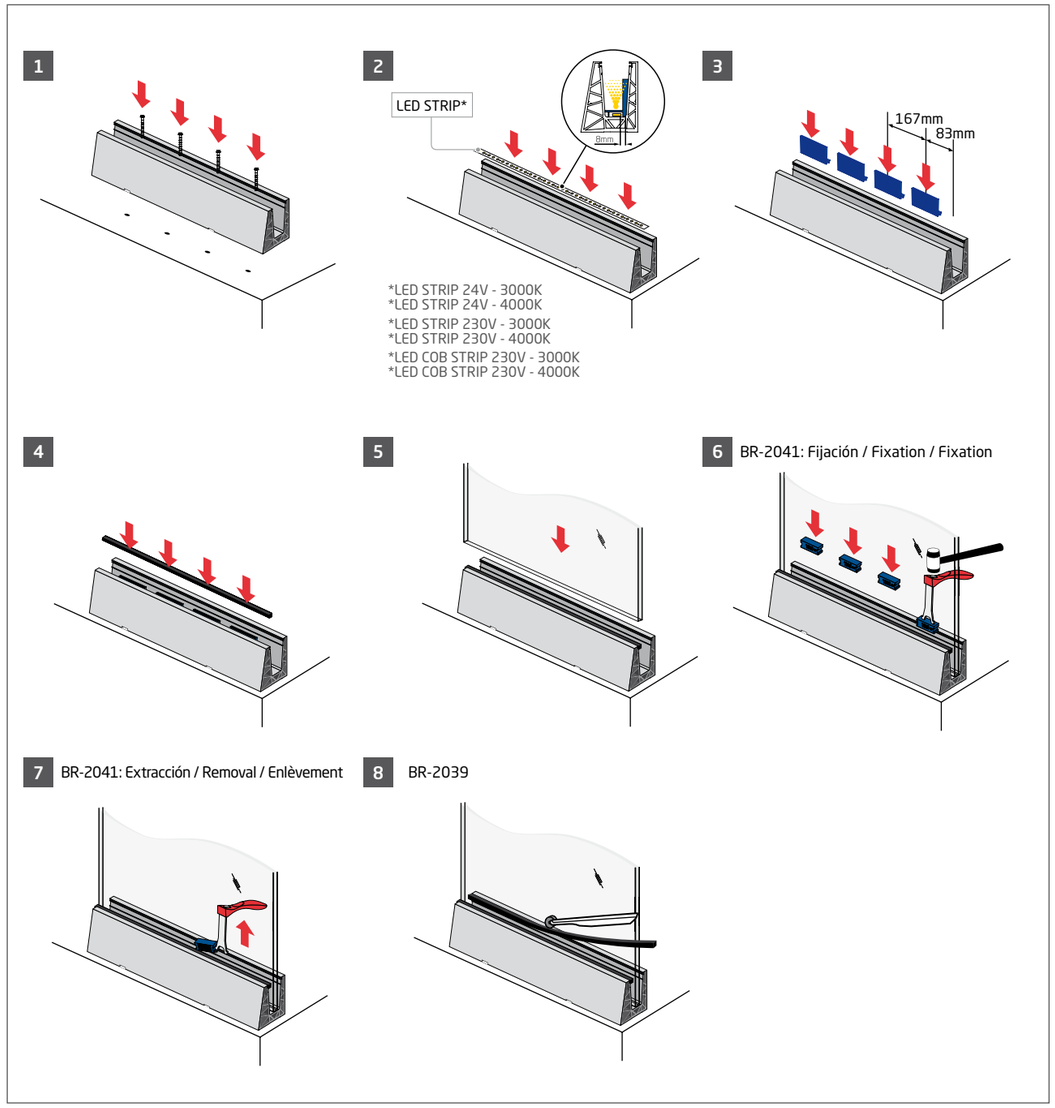

Compatibilidad con iluminación LED
Compatibility with LED lighting
Compatibilité avec éclairage LED

Ver páginas de la 216 a la 219
See pages 216 to 219
Voir pages 216 à 219

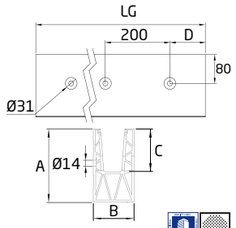

SV-1802

	LG	A	B	C	D
1	2500	170	90,5	100	50
1	5000	170	90,5	100	100

La elección del vidrio y del kit de acristalamiento depende de la normativa a cumplir. Consultar la tabla de usos para ver las especificaciones.

The choice of glass and glazing set depends on the regulations to be met. Consult the usage table for specifications.

258

Le choix du verre et du kit de vitrage dépend des réglementations à respecter. Consultez le tableau des utilisations pour les spécifications.

Ver opciones de colores RAL en página 155
See available RAL colours on page 155
Voir les options de couleurs RAL disponibles à la page 155

PM-01 AISI-316

	A
10	30

Pin de unión
Joiner pin
Boulon d´union

BR-2041

1

Herramienta para cuñas
Wedge tool
Outil pour cales

BR-2039

1

Rodillo
Roller tool
Rouleau

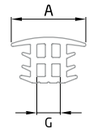

PL-07

	LG	A	G
1	1000	34	24,38-30,76

Instalación / Installation / Installation **PM-01**

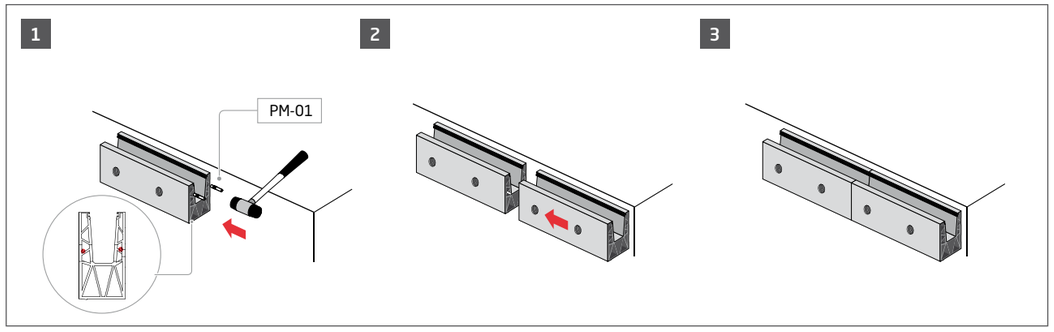

Drenaje interior / Inner drainage / Drainage intérieur **SV-1802**

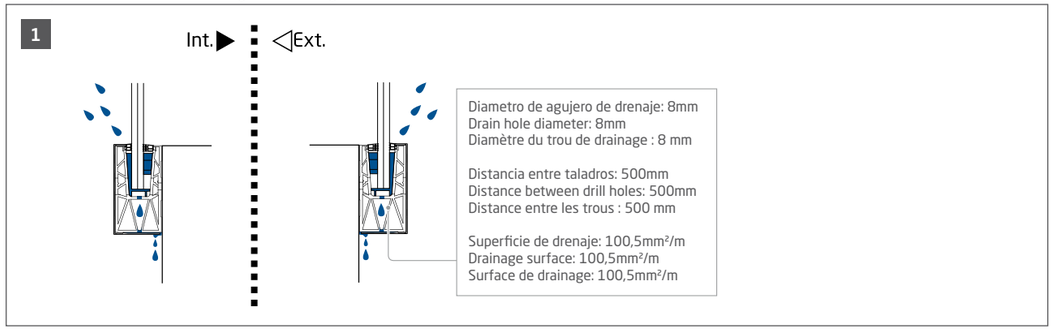

Instalación / Installation / Installation **PL-07**

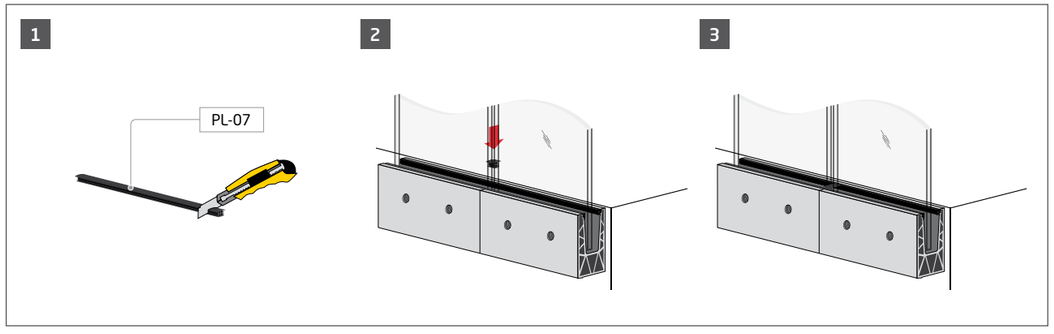

GlassFit SV-1802 Side

Side Standard

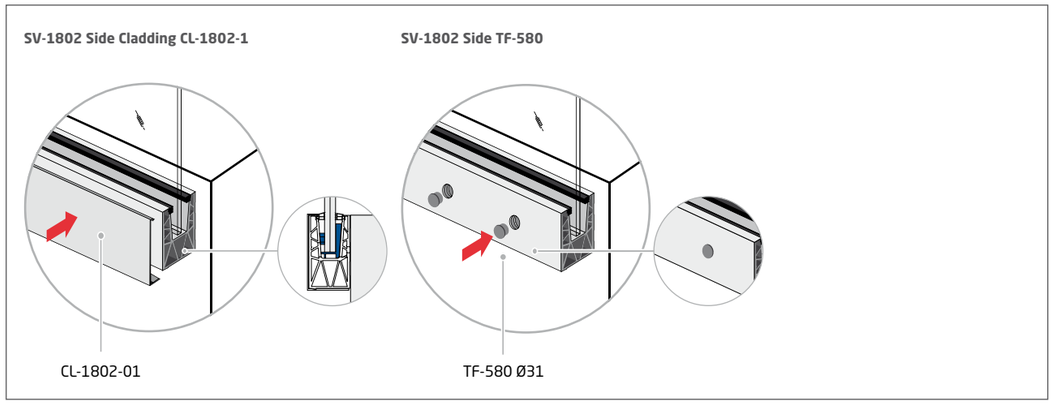

Accesorios para montaje standard / Accessories for standard assembly / Accessoires pour montage standard

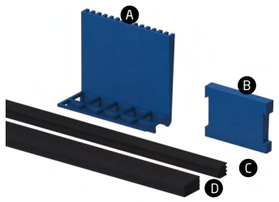

PL-180 KIT

	A/Uds	B/Uds	C (LG)	D (LG)	G
1	15	15	2500	2500	21,52
1	15	15	2500	2500	25,52
1	15	15	2500	2500	30,38-30,76

Kit de acristalamiento
Set for fixing glass
Kit pour la fixation du verre

SV-1802 Side Cladding CL-1802-1 — **PL-180 KIT**

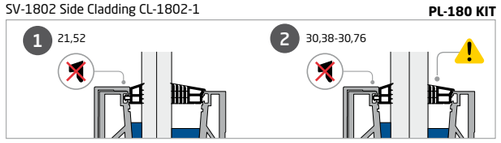

SV-1802 Side TF-580 — **PL-180 KIT**

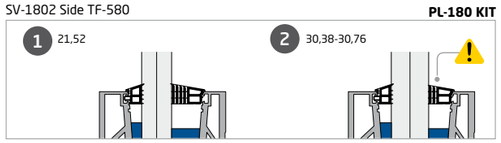

Quitar retirables hasta ajustar correctamente.
Take off the removers until properly adjusted.
Retirer les niveaux jusqu'à ce que soient correctement ajustés.

258

La elección del vidrio y del kit de acristalamiento depende de la normativa a cumplir. Consultar la tabla de usos para ver las especificaciones.

The choice of glass and glazing kit depends on the regulations to be met. Consult the usage table for specifications.

Le choix du verre et du kit de vitrage dépend des réglementations à respecter. Consultez le tableau des utilisations pour les spécifications.

Instalación / Installation / Installation

SV-1802

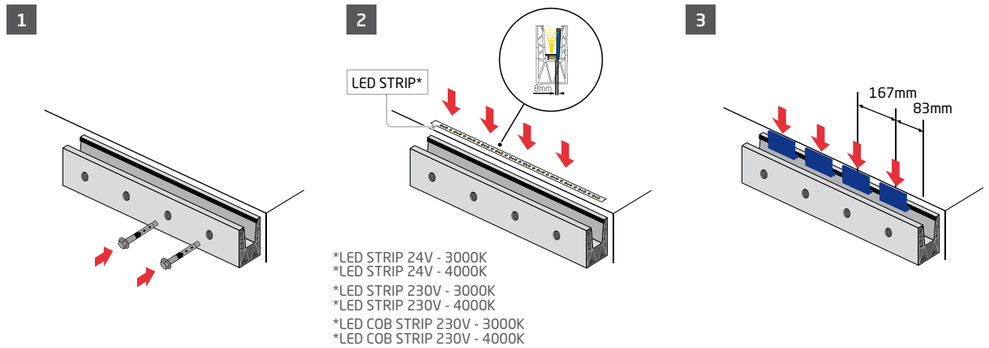

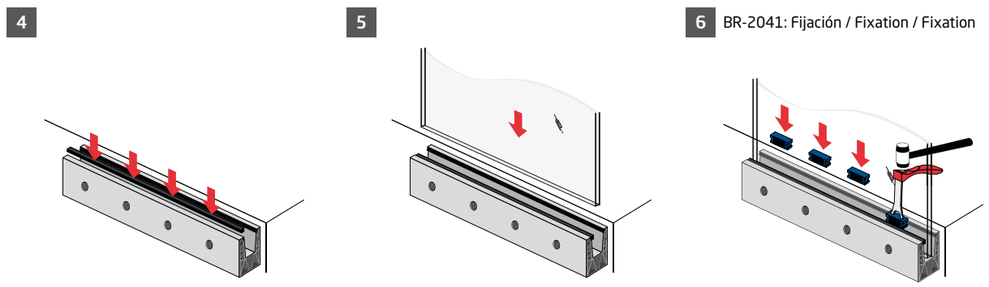

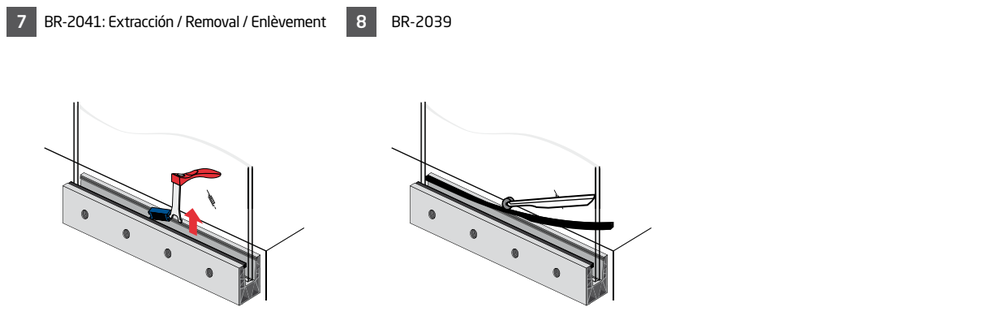

Compatibilidad con iluminación LED
Compatibility with LED lighting
Compatibilité avec éclairage LED

Ver páginas de la 216 a la 219
See pages 216 to 219
Voir pages 216 à 219

GlassFit SV-1802 Side Inverse

Side Inverse

SV-1802 Side TF-580

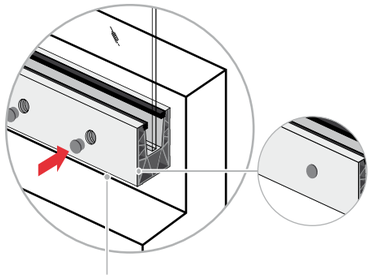

Accesorios para montaje invertido / Accessories for inverted assembly / Accessoires pour montage inversé

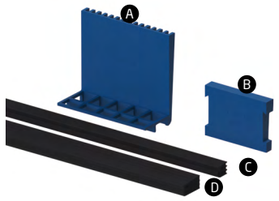

PL-180 KIT

	A/Uds	B/Uds	C (LG)	D (LG)	G
1	15	15	2500	2500	21,52
1	15	15	2500	2500	25,52
1	15	15	2500	2500	30,38-30,76

Kit de acristalamiento
Set for fixing glass
Kit pour la fixation du verre

SV-1802 Side Inverse TF-580

PL-180 KIT

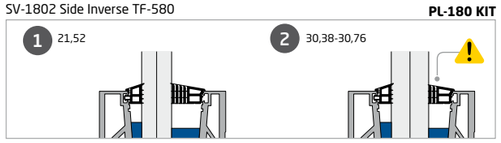

Quitar retirables hasta ajustar correctamente.
Take off the removers until properly adjusted.
Retirer les niveaux jusqu'à ce que soient correctement ajustés.

258

La elección del vidrio y del kit de acristalamiento depende de la normativa a cumplir. Consultar la tabla de usos para ver las especificaciones.

The choice of glass and glazing kit depends on the regulations to be met. Consult the usage table for specifications.

Le choix du verre et du kit de vitrage dépend des réglementations à respecter. Consultez le tableau des utilisations pour les spécifications.

Instalación / Installation / Installation

SV-1802

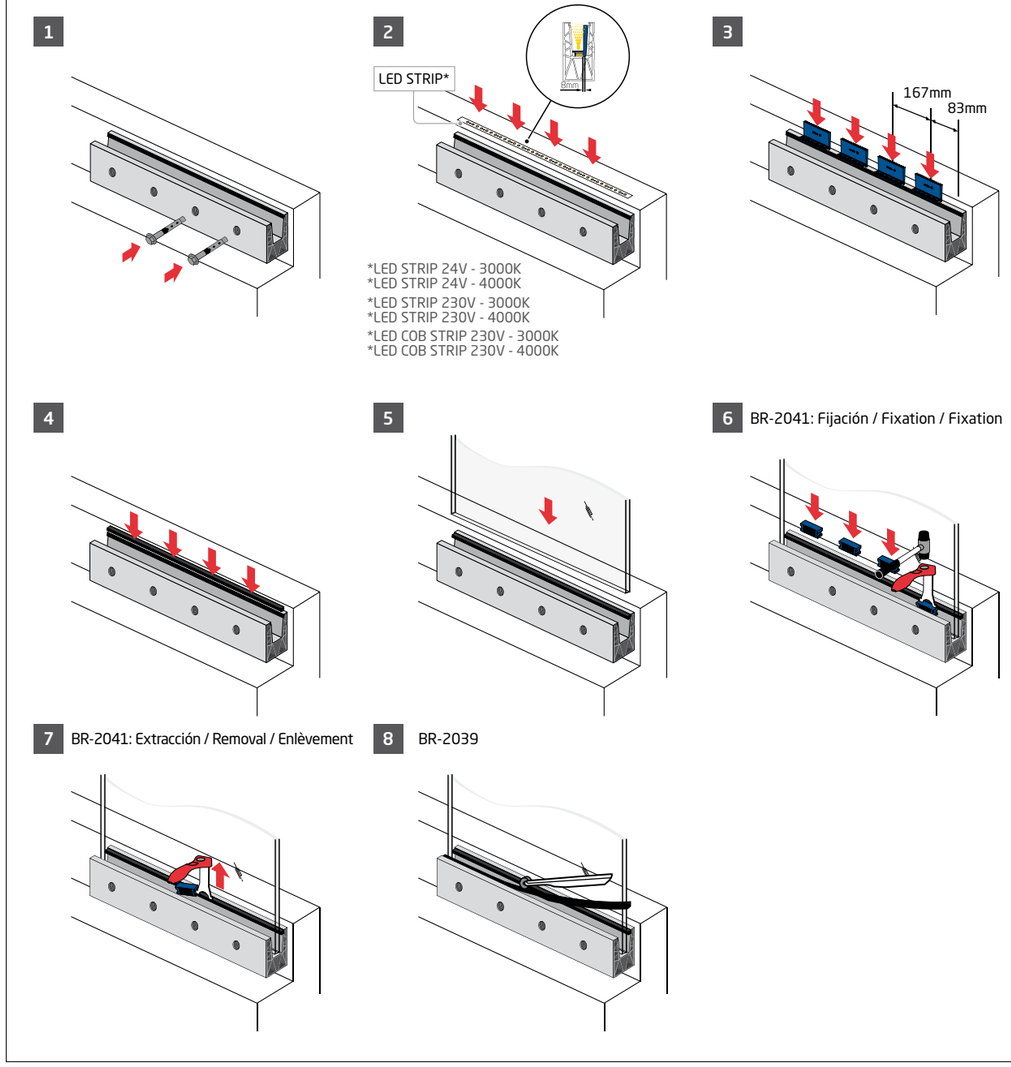

Compatibilidad con iluminación LED
Compatibility with LED lighting
Compatibilité avec éclairage LED

Ver páginas de la 216 a la 219
See pages 216 to 219
Voir pages 216 à 219

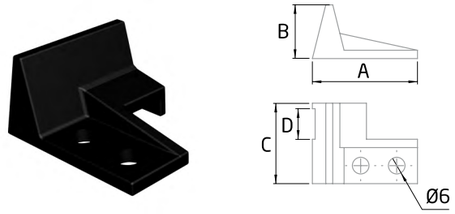

MD-02 L

	A	B	C	D
2	38	19	29	11

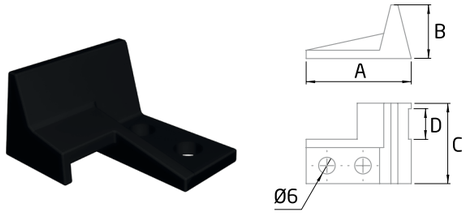

MD-02 R

	A	B	C	D
2	38	19	29	11

Compatibilidad con iluminación LED
Compatibility with LED lighting
Compatibilité avec éclairage LED

Ver páginas de la 216 a la 219
See pages 216 to 219
Voir pages 216 à 219

Installation **MD-02 L**

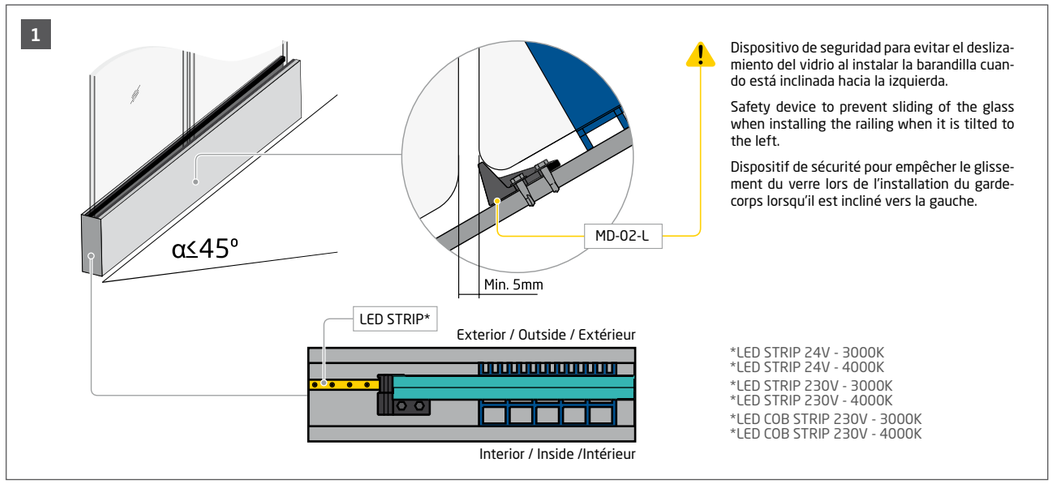

Dispositivo de seguridad para evitar el deslizamiento del vidrio al instalar la barandilla cuando está inclinada hacia la izquierda.

Safety device to prevent sliding of the glass when installing the railing when it is tilted to the left.

Dispositif de sécurité pour empêcher le glissement du verre lors de l'installation du garde-corps lorsqu'il est incliné vers la gauche.

*LED STRIP 24V - 3000K
*LED STRIP 24V - 4000K
*LED STRIP 230V - 3000K
*LED STRIP 230V - 4000K
*LED COB STRIP 230V - 3000K
*LED COB STRIP 230V - 4000K

Installation **MD-02 R**

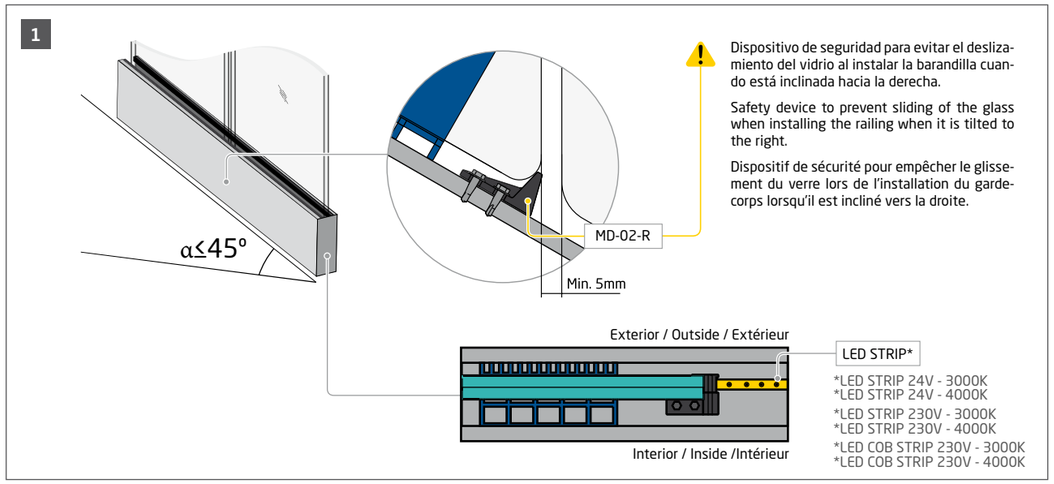

Dispositivo de seguridad para evitar el deslizamiento del vidrio al instalar la barandilla cuando está inclinada hacia la derecha.

Safety device to prevent sliding of the glass when installing the railing when it is tilted to the right.

Dispositif de sécurité pour empêcher le glissement du verre lors de l'installation du garde-corps lorsqu'il est incliné vers la droite.

*LED STRIP 24V - 3000K
*LED STRIP 24V - 4000K
*LED STRIP 230V - 3000K
*LED STRIP 230V - 4000K
*LED COB STRIP 230V - 3000K
*LED COB STRIP 230V - 4000K

GlassFit Flow SV-1802 Side

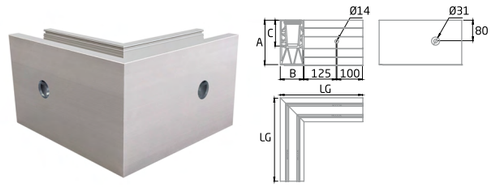

SV-1802-C OUTSIDE

	LG	A	B	C
1	315,5	170	90,5	100

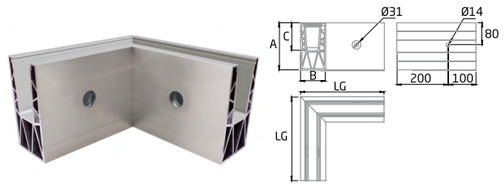

SV-1802-C INSIDE

	LG	A	B	C
1	300	170	90,5	100

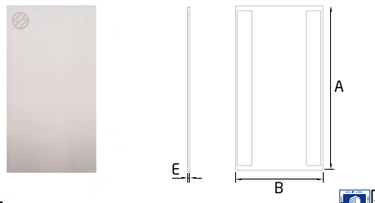

EC-1802-1

	A	B	E
1	170	90,5	2

Tapa final horizontal sin revestimiento
Horizontal end cover without coating
Couverture finale horizontale sans revètement

*Included

QLTY: Aluminio / Aluminium / Aluminium

Ver opciones de colores RAL en página 155
See available RAL colours on page 155
Voir les options de couleurs RAL disponibles à la page 155

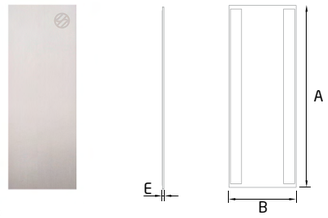

EC-1802-2

	A	B	E
1	245	90,5	2

Tapa final escalera sin revestimiento
End cap stairs without coating
Bouchon pour escaliers sans revètement

*Included

QLTY: Aluminio / Aluminium / Aluminium

Ver opciones de colores RAL en página 155
See available RAL colours on page 155
Voir les options de couleurs RAL disponibles à la page 155

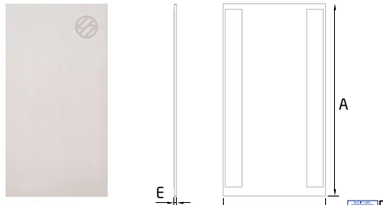

EC-1802-3

	A	B	E
1	173,2	92,2	2

Tapa final horizontal con revestimiento
Horizontal end cover with coating
Couverture finale horizontale avec revètement

*Included

QLTY: Aluminio / Aluminium / Aluminium

Ver opciones de colores RAL en página 155
See available RAL colours on page 155
Voir les options de couleurs RAL disponibles à la page 155

EC-1802-4

	A	B	E
1	245	92,2	2

Tapa final escalera con revestimiento
End cap stairs with coating
Bouchon pour escaliersavec revètement

*Included

QLTY: Aluminio / Aluminium / Aluminium

Ver opciones de colores RAL en página 155
See available RAL colours on page 155
Voir les options de couleurs RAL disponibles à la page 155

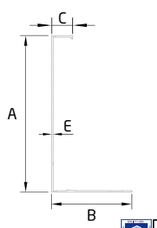

CL-1802-1

	LG	A	B	C	E
2	2500	175	89,7	23,5	1,7

Revestimiento para sistema de barandilla de vidrio GlassFit SV-1802
Cladding for glass railing system GlassFit SV-1802
Revêtement pour système de garde-corps en verre GlassFit SV-1802

Ver opciones de colores RAL en página 155
See available RAL colours on page 155
Voir les options de couleurs RAL disponibles à la page 155

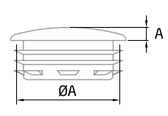

TF-580 LDPE

	øA	A
10	25	3
10	31	3

Filtro UV / UV Filter / Filtre UV

QLTY: LDPE

GlassFit Flow SV-1802 Side

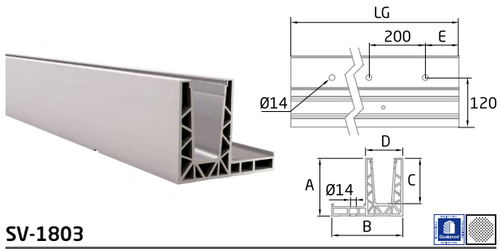

SV-1803

	LG	A	B	C	D	E
1	2500	140	172,5	110	90,5	50
1	5000	140	172,5	110	90,5	100

CTE

258

La elección del vidrio y del kit de acristalamiento depende de la normativa a cumplir. Consultar la tabla de usos para ver las especificaciones.

The choice of glass and glazing set depends on the regulations to be met. Consult the usage table for specifications.

Le choix du verre et du kit de vitrage dépend des réglementations à respecter. Consultez le tableau des utilisations pour les spécifications.

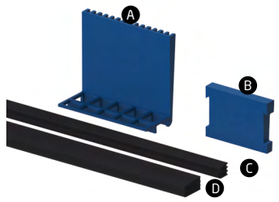

PL-180 KIT

	A/Uds	B/Uds	C (LG)	D (LG)	G
1	15	15	2500	2500	21,52
1	15	15	2500	2500	25,52
1	15	15	2500	2500	30,38-30,76

Kit de acristalamiento
Set for fixing glass
Kit pour la fixation du verre

BR-2041

1

Herramienta para cuñas
Wedge tool
Outil pour cales

BR-2039

1

Rodillo
Roller tool
Rouleau

Espesor del vidrio / Thickness of glass / Épaisseur du verre **PL-180 KIT**

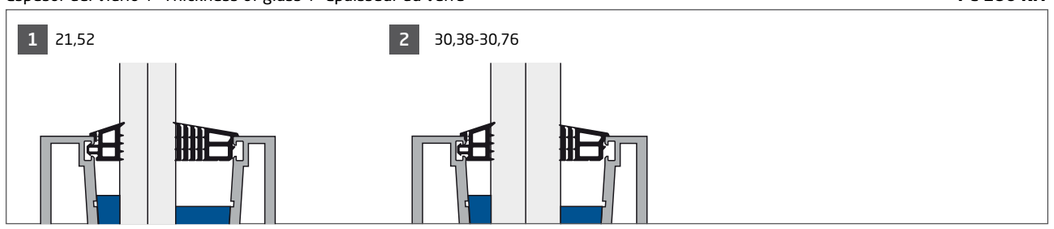

Drenaje interior / Inner drainage / Drainage intérieur **SV-1803**

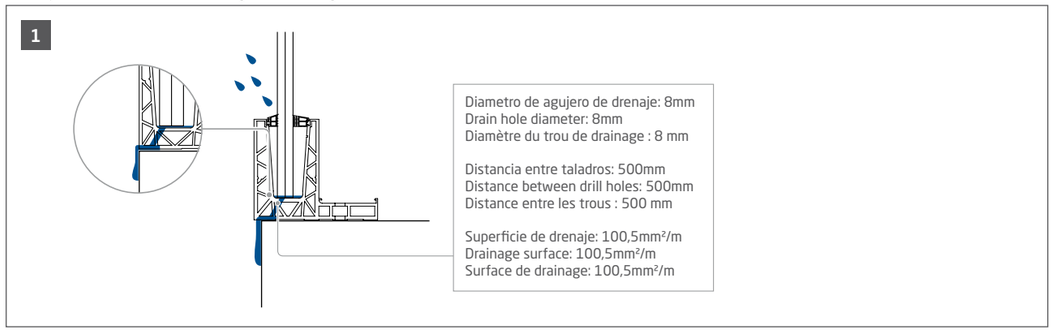

PM-01 AISI-316

	A
10	30

Pin de unión
Joiner pin
Boulon d´union

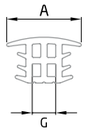

PL-07

	LG	A	G
1	1000	34	24,38-30,76

Instalación / Installation / Installation **PM-01**

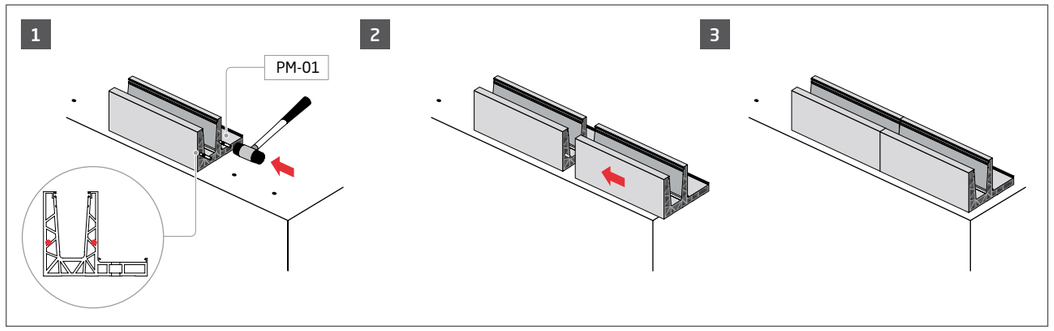

Instalación / Installation / Installation **PL-07**

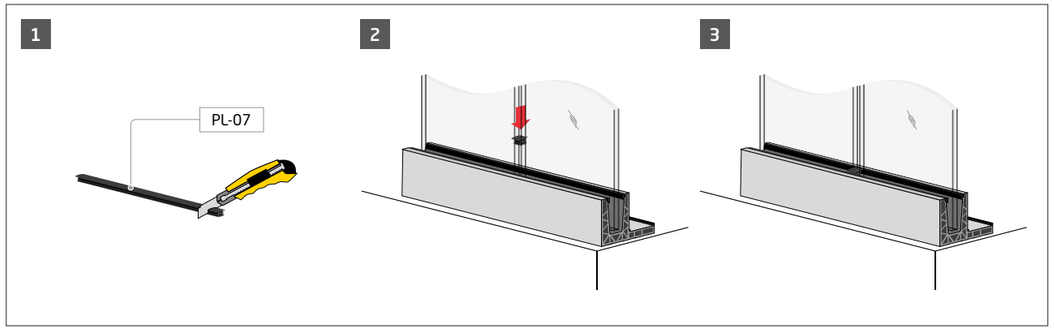

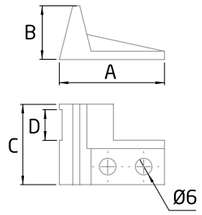

MD-02 L

	A	B	C	D
2	38	19	29	11

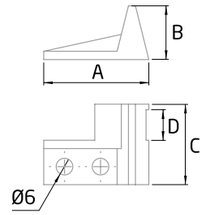

MD-02 R

	A	B	C	D
2	38	19	29	11

Compatibilidad con iluminación LED
Compatibility with LED lighting
Compatibilité avec éclairage LED

Ver páginas de la 216 a la 219
See pages 216 to 219
Voir pages 216 à 219

Installation **MD-02 L**

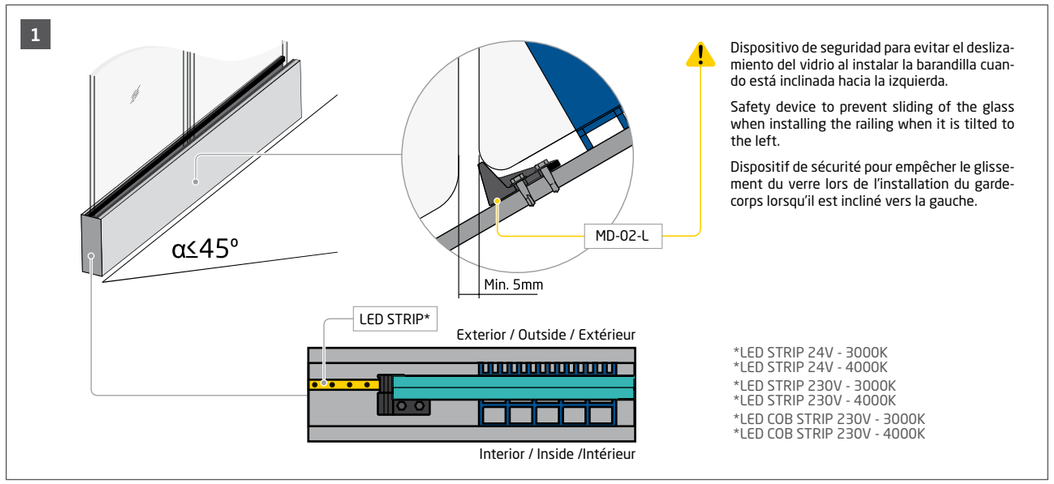

Installation **MD-02 R**

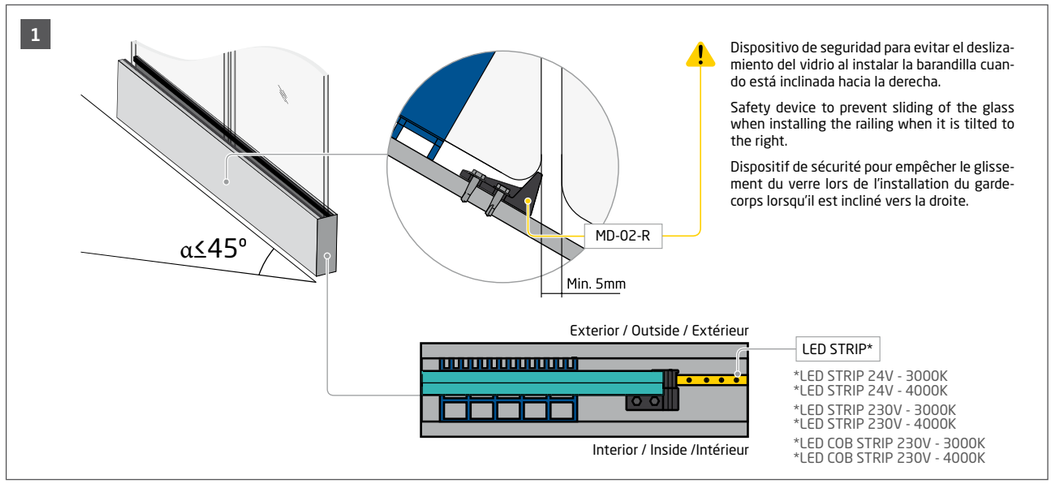

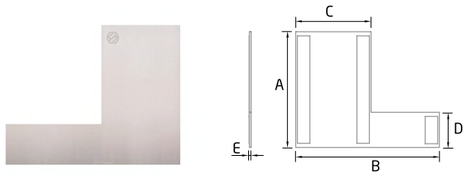

EC-1803-1

	A	B	C	D	E
1	120	150	68	35	2

Tapa derecha final horizontal
Right end cap horizontal
Couverture droite finale horizontale

*Included

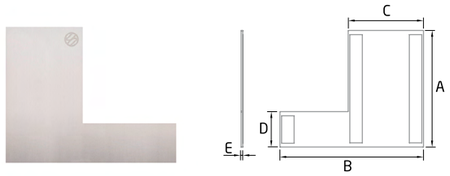

EC-1803-3

	A	B	C	D	E
1	120	150	68	35	2

Tapa izquierda final horizontal
Left end cap horizontal
Couverture gauche finale horizontale

*Included

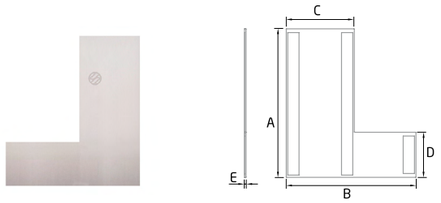

EC-1803-2

	A	B	C	D	E
1	170	150	68	49,8	2

Tapa derecha final escalera
Right end cap stairs
Couverture droite finale escalier

*Included

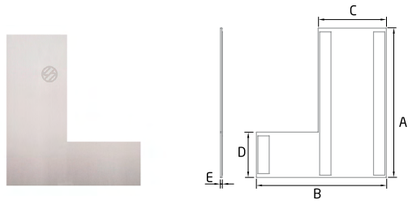

EC-1803-4

	A	B	C	D	E
1	170	150	68	49,8	2

Tapa izquierda final escalera
Left end cap stairs
Couverture gauche finale escalier

*Included

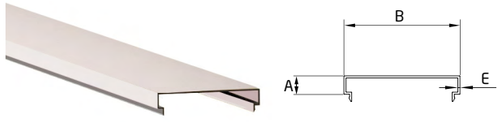

CL-1703-1

	LG	A	B	E
2	2500	13	82	1,5

Revestimiento para sistema de barandilla de vidrio GlassFit SV-1703 y SV-1803
Cladding for glass railing system GlassFit SV-1703 and SV-1803
Revêtement pour système de garde-corps en verre GlassFit SV-1703 et SV-1803

Ver opciones de colores RAL en página 155
See available RAL colours on page 155
Voir les options de couleurs RAL disponibles à la page 155

GlassFit SV-1803 Top

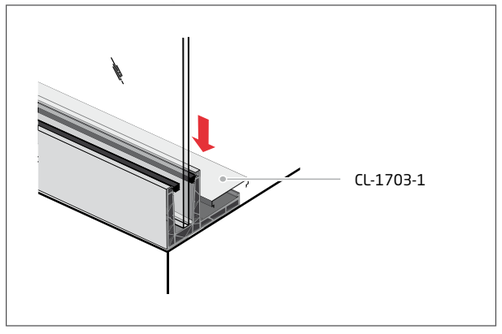

Instalación / Installation / Installation

GlassFit SV-1703 Top

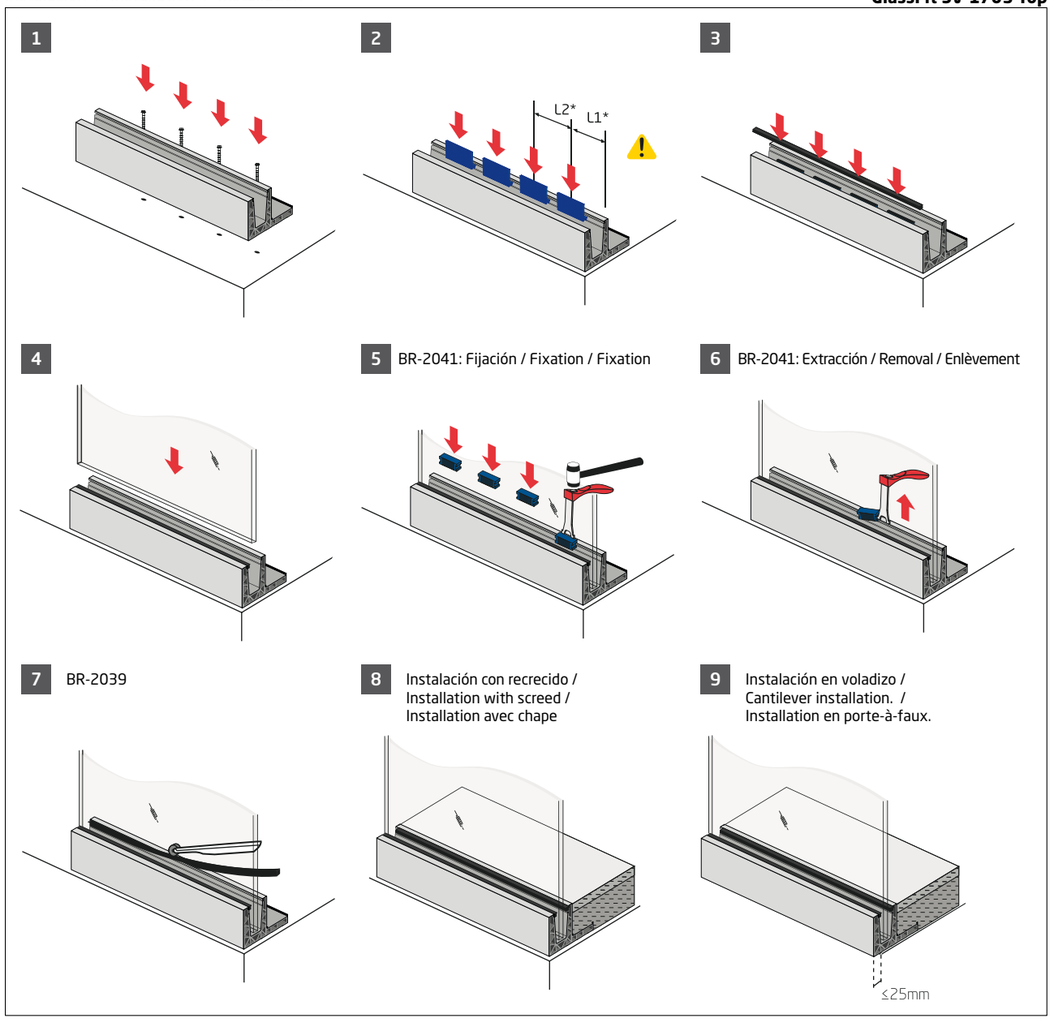

***L1/L2: Consultar la tabla de usos de la documentación técnica para ver las especificaciones**
***L1/L2: Consult the table of uses of the technical documentation to see the specifications**
***L1/L2: Consultez le tableau des usages de la documentation technique pour voir les spécifications**

Comenza RAL colours

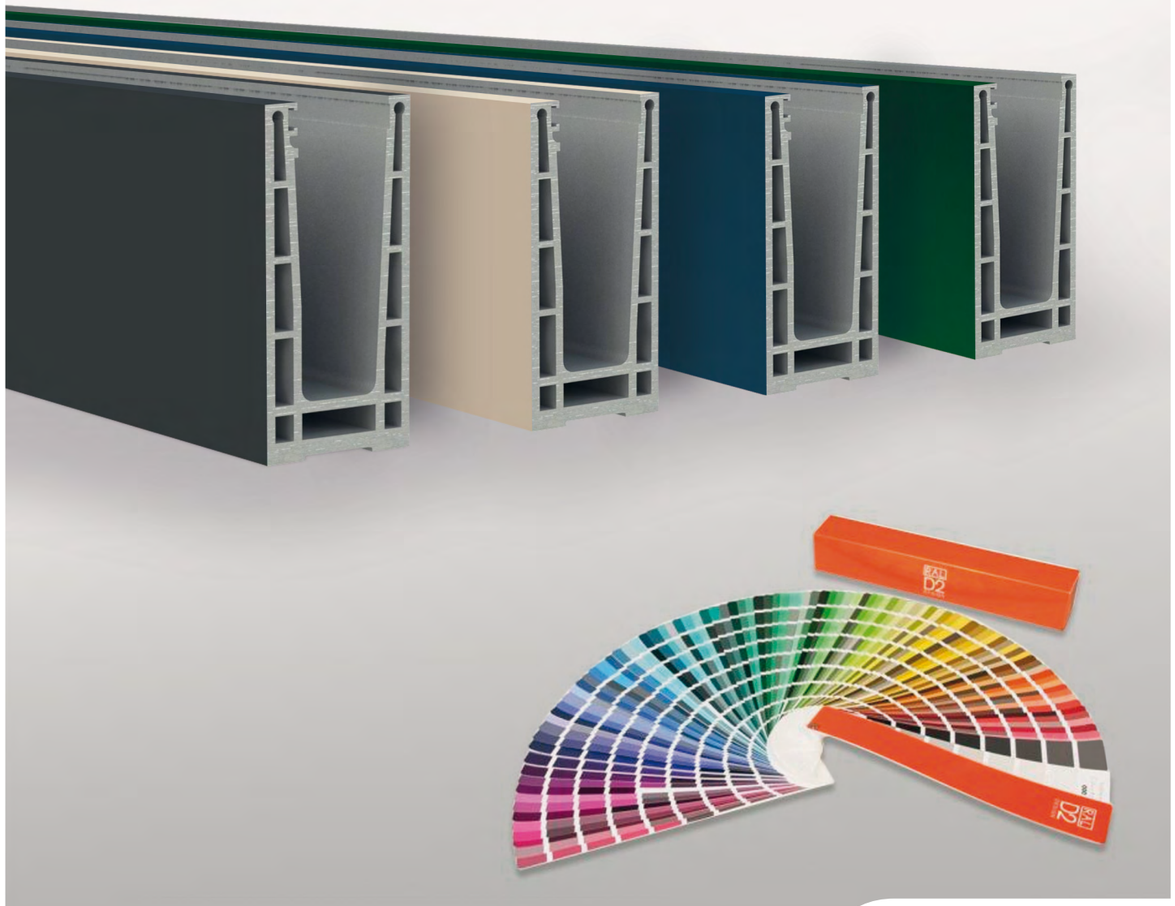

comenza
Railing Passion

[esp]
En Comenza sabemos que el acabado de la barandilla juega un papel muy importante en el resultado final de tu proyecto, y por eso ponemos a tu disposición una amplia variedad de colores de la carta RAL con los cuales podrás dar a tu proyecto una identidad única y personal.

Además, te garantizamos la máxima calidad de todo el proceso de lacado realizado bajo los estándares del sello Qualicoat.

[eng]
At Comenza we know that the finish of your railing plays an important role in your project's result. That is why we offer a wide range of colours of the RAL colour chart, with which you will be able to provide to your project a unique and personal identity.

We also guarantee the maximum quality of the entire coating process, which is carried under the standards of the Qualicoat label.

[fra]
Chez Comenza, nous savons que la finition de votre garde-corps joue un rôle très important dans le résultat final de votre projet, et c'est pour cela que nous vous offrons une large gamme de couleurs de la palette RAL avec lesquels vous pourrez donner à votre projet une identité unique et personnelle.
En plus, nous garantissons la plus haute qualité de tout le processus de laquage avec les standards du label Qualicoat.

Perfiles disponibles en colores RAL / Available profiles in RAL colours / Profils disponibles en couleurs RAL

- SV-1401
- SV-1402
- SV-1403
- SV-1404
- SV-1501
- SV-1602
- SV-1701
- SV-1702
- SV-1703
- SV-1704
- SV-1801
- SV-1801 RX
- SV-1802
- FB-10

*Consultar plazos de entrega.
*Check delivery times.
*Consulter les délais de livraison.

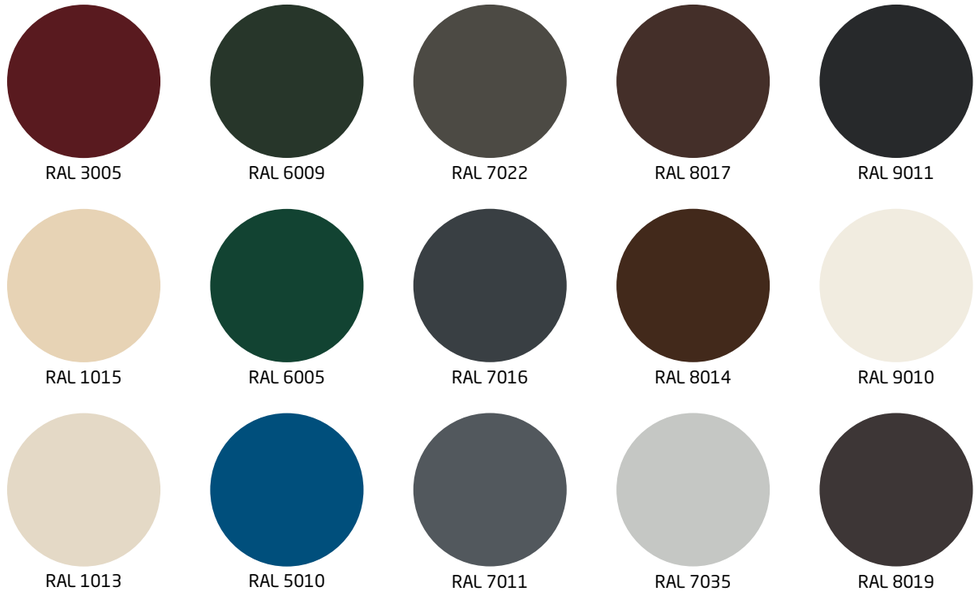

[esp]

Black Finish, nuevo acabado en PVD negro

Comenza presenta el acabado en PVD BLACK FINISH, para sus sistemas de barandillas de vidrio GlassFit CC-800, GlassFit CC-782, GlassFit CC-775 y Pinzas de unión, como una alternativa al acabado en acero inoxidable pulido y satinado. Este acabado PVD se aplica al producto de acero inoxidable mediante una técnica de deposición de vapor, que le proporciona un recubrimiento de gran resistencia a factores como la exposición a los rayos UV, la corrosión, los detergentes y disolventes, o la contaminación.

[esp]

Black Finish, new PVD finish in black

Comenza presents the BLACK FINISH in PVD for its GlassFit CC-800, GlassFit CC-782, GlassFit CC-775 glass railing systems and Glass clamps as an alternative stainless-steel finish. This PVD finish is applied to the stainless-steel product using a vapor deposition technique, which provides a coating with a great resistance to factors such as exposure to UV rays, corrosion, detergents and solvents, or pollution.

[esp]

Black Finish, nouvelle finition PVD noire

Comenza présente la finition en PVD BLACK FINISH pour ses systèmes de garde-corps en verre GlassFit CC-800, GlassFit CC-782, GlassFit CC-775 and Pinces à verre, en tant qu'alternative à la en acier inoxydable polie et satinée. Cette finition PVD est appliquée au produit en acier inoxydable à l'aide d'une technique de dépôt de vapeur, ce qui lui confère un revêtement avec grande résistance aux facteurs tels que l'exposition aux rayons UV, la corrosion, les détergents et les solvants, ou la pollution.

Sistemas disponibles en Black Finish: CC-800, CC-801, CC-791, CC-782, CC-775 y pinzas de unión
Available systems in Black Finish: CC-800, CC-801, CC-791, CC-782, CC-775 and Glass clamps
Systemes disponibles en Black Finish: CC-800, CC-801, CC-791, CC-782, CC-775 et Pinces à verre.

161 - 167 - 175 - 177 - 183 - 202

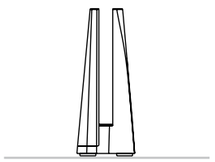

Sistema / System / Système

GlassFit CC-800

GlassFit Surface
CC-800

[esp]
El nuevo sistema de pinzas de suelo para barandillas de vidrio GlassFit CC-800 es la solución ideal para proyectistas que requieren barandillas robustas de diseño limpio y estilizado.

Diseñado para facilitar al máximo las tareas de montaje y puesta en obra, este innovador sistema permite distanciar los anclajes desde 600 hasta 850 mm, reduciendo los tiempos de instalación y facilitando una ejecución rápida y económica.

Este sistema de barandillas resiste la corrosión de los ambientes húmedos y salinos, y es idóneo para proyectos tanto públicos como privados.

- Diseño contemporáneo: La nueva pinza GlassFit CC-800 presenta un diseño limpio y con esquinas suaves que aporta a la estética del inmueble una imagen moderna y elegante. El aumento de distancia entre puntos de anclaje permite al usuario disfrutar de una visibilidad plena del paisaje. La pinza CC-800 está disponible en los acabados brillo y satinado para la calidad DUPLEX 2205, y adicionalmente en el acabado black finish para la calidad AISI 316.

- Seguridad: Sus valores de resistencia, rigidez y solidez son los más elevados de todos los sistemas de barandillas de pinzas, y ha sido diseñado conforme a las normativas internacionales.

- Facilidad de instalación: La tecnología integrada en el sistema facilita una instalación rápida e impecable sin necesidad de taladrar el vidrio. Los dispositivos SLOT 180 y LEVEL 3D permiten nivelar y alinear correctamente los paneles de vidrio. De esta manera, el trabajo gana en eficiencia y se reducen los costes de la obra.

[eng]
The new GlassFit CC-800 glass railing floor clamp system is the ideal solution for designers who require robust railings with a clean and stylish design.

Designed to make assembly and installation tasks as easy as possible, this innovative system allows the anchors to be spaced from 600 to 850 mm, reducing installation times and facilitating quick and economical execution.

This railing system resists corrosion from humid and saline environments and is ideal for both public and private projects.

- Contemporary design. The new GlassFit CC-800 clamp has a clean design with soft corners that gives the aesthetics of the property a modern and elegant image. The increased distance between anchor points allows the user to enjoy full visibility of the landscape. The CC-800 clamp is available in a gloss and satin finish for the DUPLEX 2205 quality, and additionally in black finish for the AISI 316 quality.

- Safety: Its resistance, rigidity and solidity values are the highest of all clamp railing systems, and it has been designed in accordance with international safety standards.

- Easy installation: The technology built into the system facilitates a quick and flawless installation without the need to drill into the glass. The SLOT 180 and LEVEL 3D devices allow the glass panels to be correctly levelled and aligned. This leads to increased efficiency regarding fitting and therefore the costs of the project are reduced.

[fra]
Le nouveau système de pinces au sol pour garde-corps en verre GlassFit CC-800 est la solution idéale pour les concepteurs qui demandent des garde-corps robustes au design épuré et stylisé.

Conçu pour faciliter au maximum les tâches de montage et de mise en œuvre, ce système innovateur permet d'espacer les ancrages depuis 600 mm jusqu'à 850 mm, ce qui réduit les temps d'installation et facilite une exécution rapide et économique.

Ce système de garde-corps résiste à la corrosion des ambiances humides et salines et est idéal pour tous les projets, publics ou privés.

- Design contemporain: La nouvelle pince GlassFit CC-800 présente un design épuré, aux angles doux qui offre un air moderne et élégant à l'esthétique de l'immeuble. L'augmentation de distance entre les points d'ancrage permet à l'utilisateur de profiter d'une pleine vue sur le paysage. La pince CC-800 est disponible en finitions brillante et satinée pour la qualité DUPLEX 2205, et en plus en finition noire pour la qualité AISI 316.

- Sécurité: Ses valeurs de résistance, de rigidité et de solidité sont les plus élevées de tous les systèmes de garde-corps à pinces et il a été conçu conformément aux règlementations internationales.

- Facilité d'installation: La technologie intégrée dans le système facilite une installation rapide et impeccable, sans avoir à percer le verre. Les dispositifs SLOT 180 et LEVEL 3D permettent de niveler et d'aligner correctement les panneaux de verre. Le travail devient dès lors plus efficace et les coûts de construction en sont réduit.

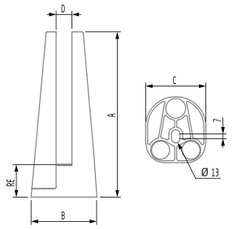

CC-800

	A	B	C	D	RE
1	250	100	90	24	50-55

Material / Material / Matériel	Acabado / Finished / Finition		
AISI-316	BA	SATIN	SATIN BLACK FINISH
DUPLEX 2205	BA	SATIN	

Regulable
Adjustable
Ajustable

Slot 180° | Level 3D

258

La elección del vidrio y del kit de acristalamiento depende de la normativa a cumplir. Consultar la tabla de usos para ver las especificaciones.

The choice of glass and glazing set depends on the regulations to be met. Consult the usage table for specifications.

Le choix du verre et du kit de vitrage dépend des réglementations à respecter. Consultez le tableau des utilisations pour les spécifications.

BR-2046

	RE
1	40-100

Alicate de puntas
Needle-nose pliers
Pince à becs

black finish

[esp]
CC-800 en acabado PVD negro

Black Finish es un acabado PVD negro que se aplica al producto de acero inoxidable mediante una técnica de deposición de vapor. Este tratamiento proporciona una gran resistencia a factores como la exposición a los rayos UV, la corrosión, los detergentes y disolventes, o la contaminación.

[eng]
CC-800 new PVD finish in black

Black finish, is a PVD finish that is applied to the stainless-steel product using a vapor deposition technique, which provides a coating with great resistance to factors such as exposure to UV rays, corrosion, detergents and solvents, or pollution

[fra]
CC-800 nouvelle finition PVD noire

Black finish est une nouvelle finition PVD appliquée au produit en acier inoxydable à l'aide d'une technique de dépôt de vapeur, ce qui lui confère un revêtement avec grande résistance aux facteurs tels que l'exposition aux rayons UV, la corrosion, les détergents et les solvants, ou la pollution.

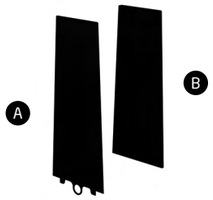

PL-80

A /	B /	G
1	1	16,38-16,76
1	1	17,52
1	1	20,38-20,76
1	1	21,52

Kit de acristalamiento para CC-800
Set for fixing for CC-800
Kit pour la fixation du CC-800

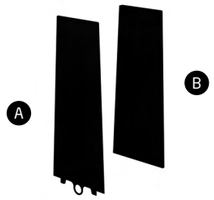

PL-80 Curved

A /	B /	G	Ra
1	1	16,38-16,76	1-4m
1	1	17,52	1-4m
1	1	20,38-20,76	1-4m
1	1	21,52	1-4m

Kit de acristalamiento para CC-800 con vidrio curvo
Set for fixing for CC-800 with curved glass
Kit pour la fixation du CC-800 avec verre incurvé

Ra: Radio exterior del vidrio / Glass outer radius / Rayon extérieur du verre

El Kit de acristalamiento PL-80 Curved es compatible con vidrios de un radio exterior minimo de 1 metro y un radio exterior máximo de 4 metros. Para vidrios con radios de curvatura superior a 4M, podrá emplearse el kit PL-80 estándar.

The PL-80 Curved glazing kit is compatible with glass with a minimum external radius of 1 meter and a maximum external radius of 4 meters. For glass with radii of curvature greater than 4M, the standard PL-80 kit may be used.

Le kit de vitrage PL-80 Curved est compatible avec les panneaux de verre d'un rayon extérieur de 1 mètre au minimum et de 4 mètres au maximum. Pour les verres dont le rayon de courbure est supérieur à 4 mètres, il est possible d'utiliser le kit standard PL-80.

Instalación / Installation / Installation

CC-800

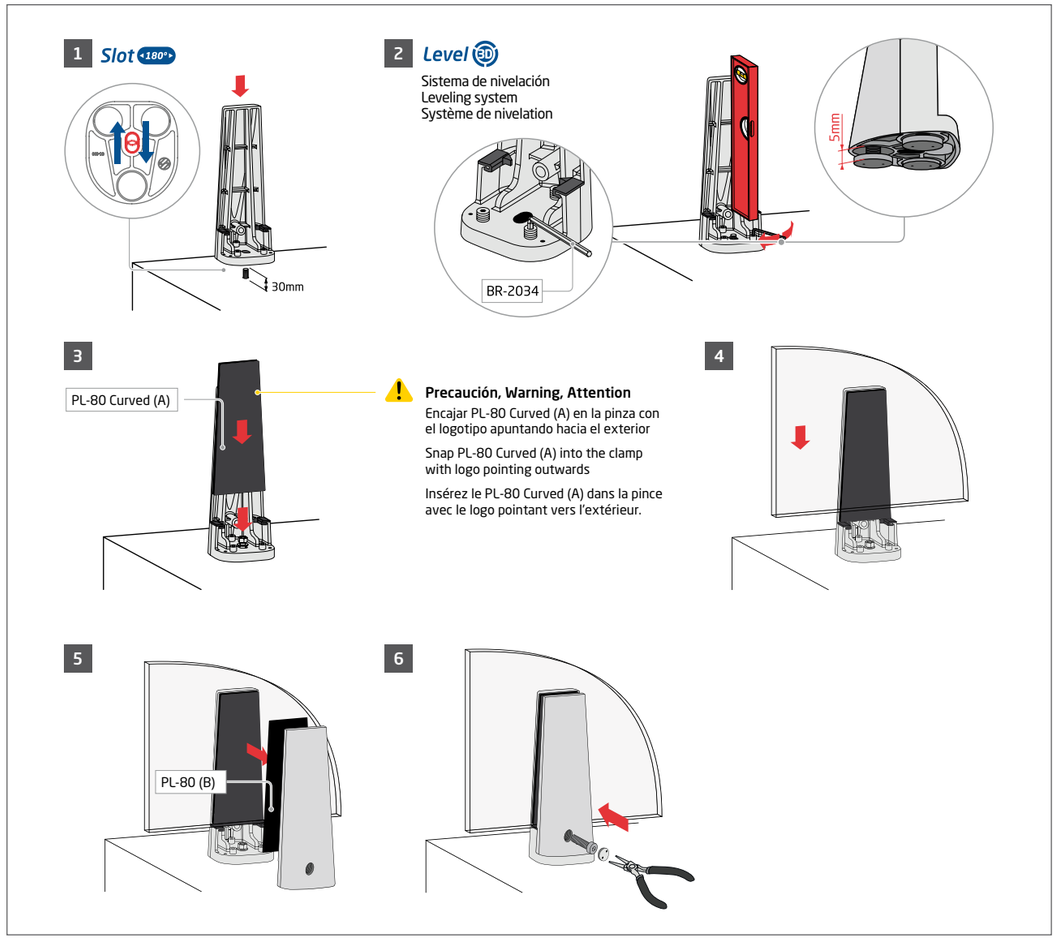

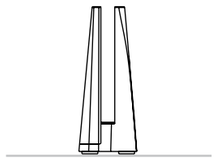

Sistema / System / Système

GlassFit CC-801

GlassFit Surface
CC-801

[esp]
El sistema de pinzas GlassFit CC-801 transmite al usuario una sensación de rigidez y solidez extraordinarias en relación a lo que se podría esperar de un producto de estas dimensiones. Más allá de sensaciones, esto implica que pueda alcanzar modulaciones de hasta 1300mm, siendo un producto de menor tamaño, más económico y orientado a proyectos de uso privado. Además, esta pinza se convierte en el complemento perfecto a la CC-800 en proyectos que combinen zonas de uso privado y público.

Está disponible en acero inoxidable AISI 316 y en acabado brillo o satinado.

- Diseño: Estética minimalista que aporta una imagen moderna a cualquier proyecto. Su diseño posibilita el montaje de vidrios con espesores comprendidos entre 12,38mm y 17,52mm, según el kit de acristalamiento. Además, la forma de la base ha sido optimizada para ofrecer un buen apoyo del dispositivo de regulación y un correcto funcionamiento del anclaje central.

- Seguridad: El sistema GlassFit CC-801 cumple con los requisitos de uso privado bajo el Código Técnico de la Edificación y la normativa UNE 85-238 Barandillas. Métodos de ensayo. Se instala con vidrio templado laminado 8+8 de longitud hasta 1.300mm, y con altura de 1.100 mm para una carga horizontal de 0,8 kN/m. Aplicando el coeficiente parcial de seguridad de 1,5, el sistema CC-801 asegura el cumplimiento requerido por el CTE.

- Facilidad de instalación: Con los dispositivos de nivelación LEVEL 3D, SLOT 180, podremos nivelar y alinear correctamente el sistema. Los puntos de regulación son de fácil acceso, incluso con el vidrio presentado, lo cual reducirá considerablemente los tiempos de instalación. Además, el diseño de la pinza permite desplazar el vidrio lateralmente sin esfuerzo, lo que hace posible el fácil posicionamiento del vidrio.

[eng]
The GlassFit CC-801 clamp system gives users a feeling of extraordinary rigidity and solidity compared to what might be expected from a product of its size. It can achieve modulations of up to 1300mm despite its small dimensions and design, inspired by our bigger CC-800 model.

It is available in AISI 316 stainless steel in a gloss or satin finish.

- Design: Minimalist aesthetic that gives any project a modern look. Its design is optimized to mount glass panels of 12.38mm to 17.52mm thick, depending on the glazing kit. Also, the shape of the base has been optimized to offer good support for the adjustment device and a proper functioning of the central anchor.

- Safety: We guarantee safety of the client, complying with all technical requirements of a legal and regulatory nature. We test our systems in our laboratory according to international standards and accredited certifiers.

- Ease of installation: The LEVEL 3D, SLOT 180 devices, level and properly align the glass panels. The adjustment points are easily accessible, even with the glass in place, which will considerably reduce installation times. Also, the design allows an effortless sideways movement of the glass, making it easy to position on the clamp.

[fra]
Le système de pinces GlassFit CC-801 transmet à l'usager une sensation de rigidité et de solidité hors du commun par rapport à ce que l'on pourrait attendre d'un produit de ces dimensions. Elle permet d'atteindre des modulations allant jusqu'à 1 300 mm, tout en étant plus petite que le modèle CC-800, dont sa conception s'inspire.

Elle est proposée en acier inoxydable AISI 316 et en finition brillante ou satinée.

- Design: une esthétique minimaliste qui confère une image résolument moderne à tout projet. Sa conception permet l'installation de verres d'une épaisseur comprise entre 12,38 mm et 17,52 mm, en fonction du kit de vitrage. En outre, la forme de la base a été optimisée pour assurer un excellent maintien du dispositif de réglage et un fonctionnement correct de la fixation centrale.

- Sécurité: Nous garantissons la sécurité l'usager: nos systèmes respectent toutes les obligations techniques exigées par le cadre légal et règlementaire et sont soumis, au sein de nos laboratoires, à des tests conformes aux standards internationaux et aux certifications accréditées.

- Facilité d'installation: Con los dispositivos de nivelación LEVEL 3D, SLOT 180, podremos nivelar y alinear correctamente el sistema. Los puntos de regulación son de fácil acceso, incluso con el vidrio presentado, lo cual reducirá considerablemente los tiempos de instalación. Además, el diseño de la pinza permite desplazar el vidrio lateralmente sin esfuerzo, lo que hace posible el fácil posicionamiento del vidrio.

New!

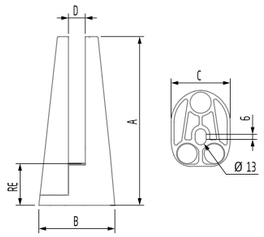

CC-801 AISI-316

	A	B	C	D	RE
1	200	90	70	20	50-55

Material / Material / Matériel	Acabado / Finished / Finition		
AISI-316	BA	SATIN	SATIN BLACK FINISH

Regulable
Adjustable
Ajustable

Slot 180° | Level 5D

CTE | SS/EN

258

La elección del vidrio y del kit de acristalamiento depende de la normativa a cumplir. Consultar la tabla de usos para ver las especificaciones.

The choice of glass and glazing set depends on the regulations to be met. Consult the usage table for specifications.

Le choix du verre et du kit de vitrage dépend des réglementations à respecter. Consultez le tableau des utilisations pour les spécifications.

New!

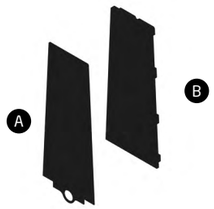

PL-81

A /	B /	G
1	1	12,38-12,76
1	1	16,38-16,76
1	1	17,52

Kit de acristalamiento para CC-801
Set for fixing for CC-801
Kit pour la fixation du CC-801

BR-2046

	RE
1	40-100

Alicate de puntas
Needle-nose pliers
Pince à becs

Instalación / Installation / Installation

CC-801

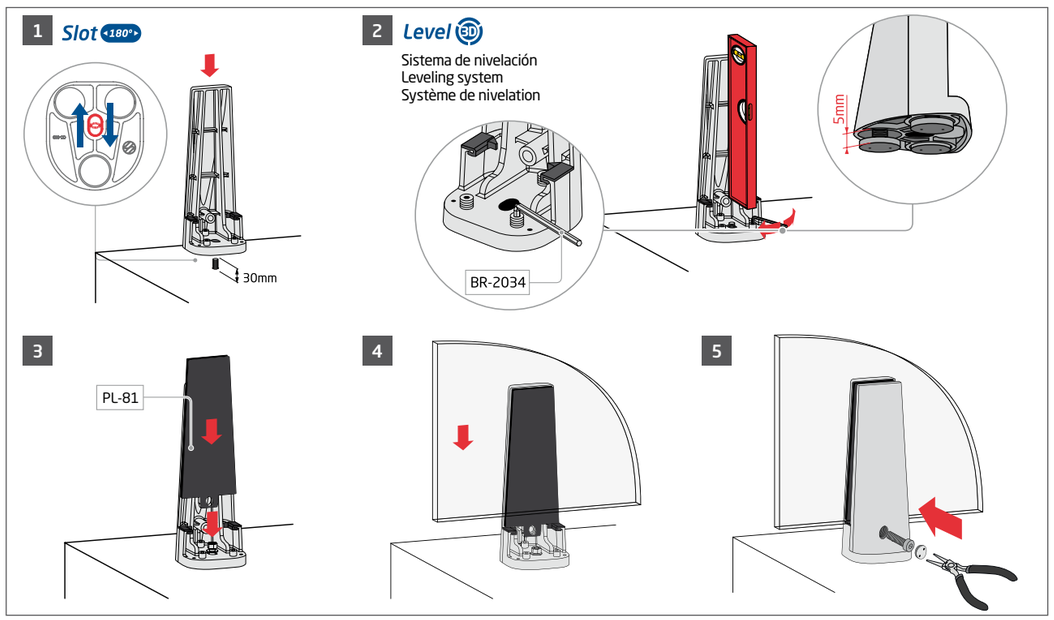

black finish

[esp]
CC-801 en acabado PVD negro

Black Finish es un acabado PVD negro que se aplica al producto de acero inoxidable mediante una técnica de deposición de vapor. Este tratamiento proporciona una gran resistencia a factores como la exposición a los rayos UV, la corrosión, los detergentes y disolventes, o la contaminación.

[eng]
CC-801 new PVD finish in black

Black finish, is a PVD finish that is applied to the stainless-steel product using a vapor deposition technique, which provides a coating with great resistance to factors such as exposure to UV rays, corrosion, detergents and solvents, or pollution

[fra]
CC-801 nouvelle finition PVD noire

Black finish est une nouvelle finition PVD appliquée au produit en acier inoxydable à l'aide d'une technique de dépôt de vapeur, ce qui lui confère un revêtement avec grande résistance aux facteurs tels que l'exposition aux rayons UV, la corrosion, les détergents et les solvants, ou la pollution.

Sistema / System / Système

GlassFit CC-780

GlassFit Surface
CC-780

[esp]
El nuevo sistema de barandillas de vidrio con pinza de suelo incorpora el dispositivo ***Level*** 3D que permite salvar irregularidades del forjado manteniendo la estética.

Diseñado conforme a los diferentes Códigos Técnicos de Edificación para usos en espacios privados como viviendas unifamiliares, balcones de hoteles y edificios residenciales o como cerramiento de piscinas.
Este sistema reúne los valores diferenciales de la marca Comenza:

- Diseño. El diseño del sistema CC-780 se caracteriza por ser innovador, minimalista y elegante, en consonancia con la arquitectura actual.

- Seguridad. Nuestro objetivo es garantizar la seguridad del usuario final, cumpliendo todos los requisitos técnicos de carácter legal y reglamentario. Ensayamos nuestros sistemas según las normativas internacionales en nuestro laboratorio y en certificadoras acreditadas. Ensayo de carga de 0,8 kN certificado por Applus.
- Facilidad de instalación. De acuerdo con nuestro compromiso de garantizar montajes sencillos, rápidos y económicos, el nuevo sistema GlassFit CC-780 incorpora los dispositivos de nivelación Slot 180 y Level 3D que permiten una perfecta nivelación con el vidrio instalado.

[eng]
The new glass railing system with floor clamp incorporates the ***Level*** 3D device which has the capacity to supersede irregularities of an uneven floor while maintaining desirable aesthetics.

Designed according to the different Technical Building Codes for use in private spaces such as homes, hotel balconies and residential flats or as a pool enclosure.

This system brings together the differential values of the Comenza brand:

- Design. The design of the CC-780 system is characterized by being innovative, minimalist and elegant, in line with modern day architecture.

- Safety. Guaranteed safety of the client, complying with all technical requirements of a legal and regulatory nature. We test our systems in our laboratory according to international standards and accredited certifiers. Load test of 0.8 kN certified by Applus.

- Easy installation. In accordance with our commitment to guarantee simple, fast and economical assemblies, the new GlassFit CC-780 system incorporates Slot 180 and Level 3D levelling devices that allow perfect alignment with the installed glass.

[fra]
Le nouveau système de garde-corps en verre propose l'intégration du dispositif ***Level*** 3D dans la pince au sol, ce qui permet de corriger les dénivellements de la dalle tout en conservant l'esthétique.
Il a été conçu selon les différents codes techniques du bâtiment pour une utilisation dans les espaces privés tels que les maisons individuelles, les balcons d'hôtels et les bâtiments résidentiels ou comme les abris de piscine.
Ce système réunit les valeurs qui différencient la marque Comenza :

- Design. Le design du système CC-780 se caractérise par son aspect innovant, minimaliste et élégant, en accord avec l'architecture contemporaine.

- Sécurité. Notre objectif est de garantir la sécurité de l'utilisateur final, tout en respectant les normes locales. Nos systèmes sont testés selon les normes internationales dans notre laboratoire et sont certifiés en externe par les organismes locaux compétant. Test de charge certifié 0,8 kN Applus.

- Facilité d'installation. Conformément à notre engagement d'assurer un montage simplifié, rapide et économique, le nouveau système GlassFit CC-780 intègre les dispositifs de nivellement Slot 180 et Level 3D qui offrent un nivellement parfait avec le volume de verre installé.

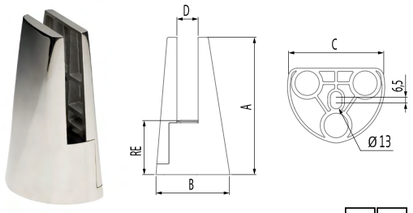

CC-780 AISI-316

BA SATIN

	A	B	C	D	RE
1	155	83,6	110	24	60-65

Regulable
Adjustable
Ajustable

Slot 180° | Level

CTE

258

La elección del vidrio y del kit de acristalamiento depende de la normativa a cumplir. Consultar la tabla de usos para ver las especificaciones.

The choice of glass and glazing set depends on the regulations to be met. Consult the usage table for specifications.

Le choix du verre et du kit de vitrage dépend des réglementations à respecter. Consultez le tableau des utilisations pour les spécifications.

PL-70

A /	B /	G
1	1	12,38-12,76
1	1	16,38-16,76
1	1	17,52

Kit de acristalamiento para CC-780
Set for fixing for CC-780
Kit pour la fixation du CC-780

BR-2046

	RE
1	40-100

Alicate de puntas
Needle-nose pliers
Pince à becs

Instalación / Installation / Installation

CC-780

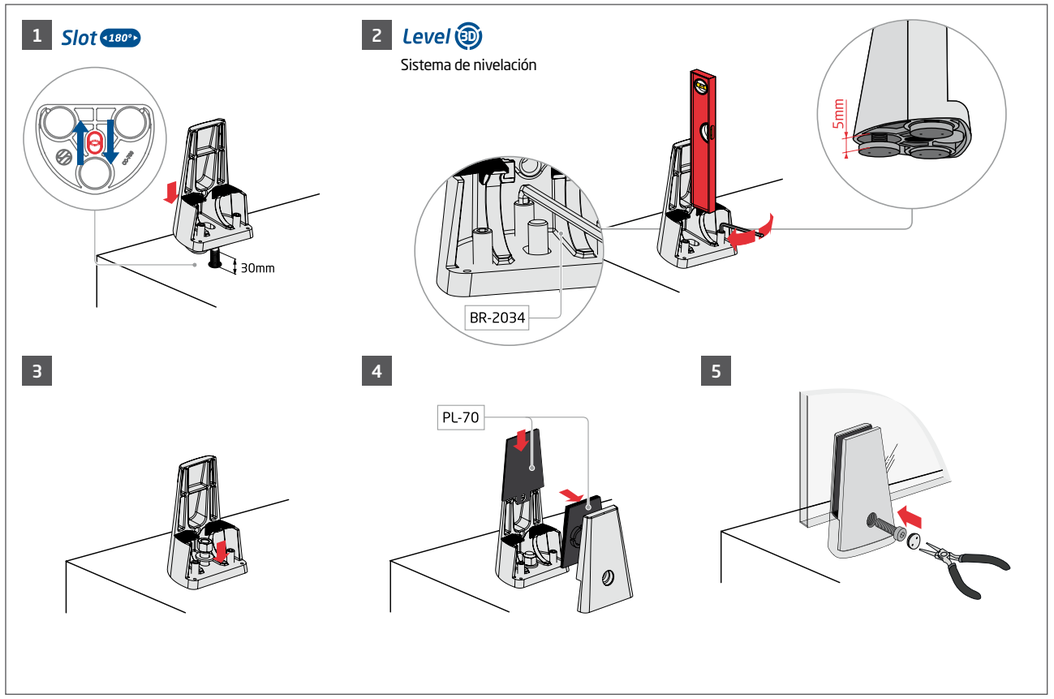

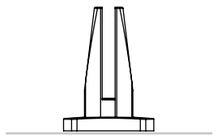

Sistema / System / Système

GlassFit CC-782

GlassFit Surface
CC-782

[esp]
El sistema de pinzas para barandillas de vidrio, GlassFit CC-782 fabricado en acero inoxidable, permite una mayor modulación de vidrio, con longitudes de hasta 1500 mm, agilizando los tiempos de instalación, ya que el número de pinzas necesarias por metro es menor, así como la cantidad de anclajes a realizar.

Los dispositivos de nivelación y regulación "Level 3D" y "Slot 180" salvan las irregularidades del forjado y desviaciones, para conseguir una instalación perfecta del vidrio.

- Diseño. La forma de la base de la CC-782 está optimizada para ofrecer una estética minimalista, buen apoyo en el dispositivo de regulación y un correcto funcionamiento tanto si se instala con anclaje central químico como si se utilizan anclajes mecánicos en los extremos. La pinza ha sido diseñada para admitir vidrios con un espesor de hasta 17,52mm.

- Seguridad. El sistema cumple con los requisitos de uso privado bajo las normativas UNE 85-238 Barandillas. Métodos de ensayo, y el código técnico de la edificación. Se instala con vidrio templado laminado 8+8 de longitud hasta 1.500mm, y con altura de 1.100 mm y carga horizontal de 0,8 kN/m, aplicando el coeficiente parcial de seguridad de 1,5, el sistema CC-782 asegura el cumplimiento requerido por el CTE (Documento Básico de Seguridad de Utilización y Accesibilidad y Documento Básico de Seguridad Estructural).

- Facilidad de instalación. Fácil acceso a todos los puntos de regulación, ya que son completamente exteriores. No es necesario taladrar el vidrio.

[eng]
The system made of stainless steel has a better modulation of glass, with lengths of up to 1,500 mm, improving the instalation, since the number of clamps and anchors required per meter is less.

The leveling and regulation devices "Level 3D" and "Slot 180" save the irregularities of the floor and deviations, to achieve a perfect installation of the glass.

- Design. The shape of the base of the clamp has been improved to offer a minimalist aesthetic, a proper adjustment device, and a correct performance whether it's installed with a central chemical anchor or a mechanical one placed at the ends.

- Safety. Thanks to the work philosophy of the team of designers and engineers in our R+D+i department, we can develop exclusive and innovative solutions that make it possible for all our glass and stainless steel railing systems to be installed quickly and easily, while guaranteeing the safety of its users in the spaces where they are installed. The GlassFit CC-782 system has been designed to comply with the technical standards and specifications of international regulations.

- Easy installation. Easy access to all regulation points, since they are completely exteriors. It is not necessary to drill the glass.

[fra]
Ce système, fabriqué en acier inoxydable, permet une plus grande modularité du vitrage, en autorisant des longueurs allant jusqu'à 1 500 mm, réduisant ainsi les temps d'installation grâce à la diminution du nombre de pinces par mètre linéaire et de la quantité de fixations à réaliser.

Les dispositifs de nivellement et de régulation "Level 3D" et « Slot 180 » sauve les irrégularités et déviations du forgeage, pour obtenir une installation parfaite du verre.

- Design. La forme de la base de la pince a été améliorée pour offrir une esthétique minimaliste, un système de réglage efficace et un fonctionnement parfait, qu'elle soit installée au moyen d'une fixation chimique centrale ou de fixations mécaniques aux extrémités.

- Sécurité. Notre philosophie de travail met l'équipe de concepteurs et d'ingénieurs de notre département R&D&I en capacité de développer des solutions exclusives et innovantes qui permettent à tous nos systèmes de garde-corps en verre et en acier inoxydable d'être faciles et rapides à installer, tout en garantissant la sécurité des personnes qui fréquentent les lieux où ils sont installés. Le système GlassFit CC-782 a été conçu pour répondre aux normes et aux spécifications techniques internationales.

- Facilité d'installation. Accès facile à tous points de régulation, car ils sont complètement extérieurs. Il n'est pas nécessaire de percer le verre.

New!

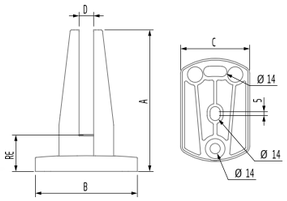

CC-782 AISI-316

	A	B	C	D	RE
1	192	140	95	20	50-55

Material / Material / Matériel	Acabado / Finished / Finition		
AISI-316	BA	SATIN	SATIN BLACK FINISH

Regulable / Adjustable / Ajustable

Level 3D

CTE

258

La elección del vidrio y del kit de acristalamiento depende de la normativa a cumplir. Consultar la tabla de usos para ver las especificaciones.

The choice of glass and glazing set depends on the regulations to be met. Consult the usage table for specifications.

Le choix du verre et du kit de vitrage dépend des réglementations à respecter. Consultez le tableau des utilisations pour les spécifications.

New!

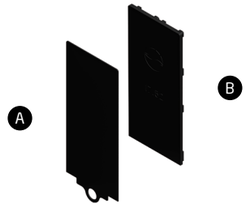

PL-72

A /	B /	G
1	1	12,38-12,76
1	1	16,38-16,76
1	1	17,52

Kit de acristalamiento para CC-782
Set for fixing glass for CC-782
Kit pour la fixation du verre pour CC-782

BR-2046

	RE
1	40-100

Alicate de puntas
Needle-nose pliers
Pince à becs

Instalación / Installation / Installation **CC-782**

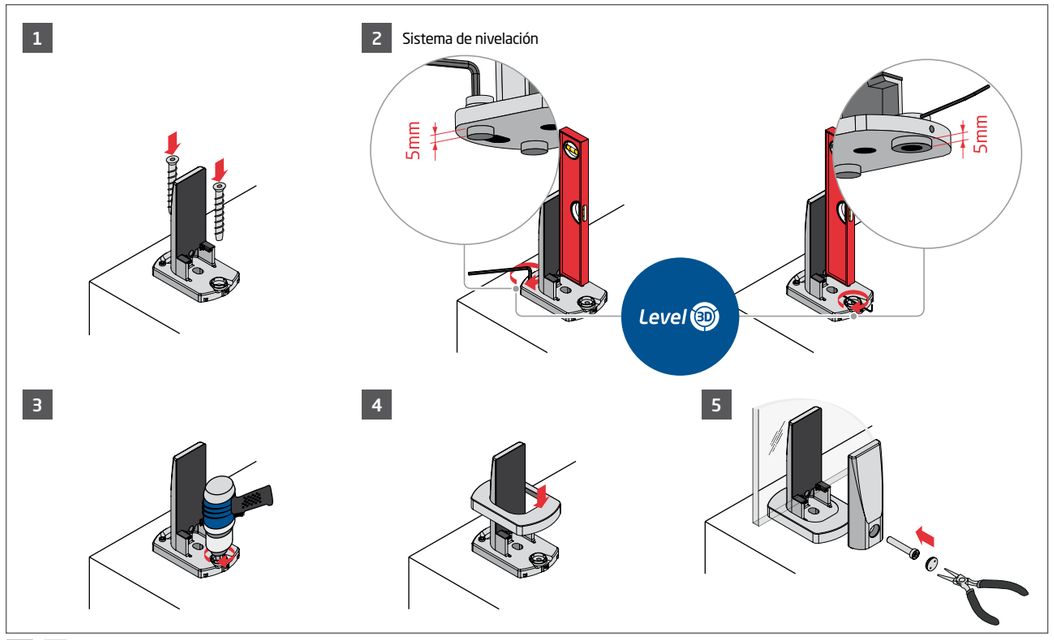

Ver vídeo de instalación en / Watch installation video at / Voir video d´installation à ***www.comenza.com***

black finish

[esp]

CC-782 en acabado PVD negro

Black Finish es un acabado PVD negro que se aplica al producto de acero inoxidable mediante una técnica de deposición de vapor. Este tratamiento proporciona una gran resistencia a factores como la exposición a los rayos UV, la corrosión, los detergentes y disolventes, o la contaminación.

[eng]

CC-782 new PVD finish in black

Black finish, is a PVD finish that is applied to the stainless-steel product using a vapor deposition technique, which provides a coating with great resistance to factors such as exposure to UV rays, corrosion, detergents and solvents, or pollution

[fra]

CC-782 nouvelle finition PVD noire

Black finish est une nouvelle finition PVD appliquée au produit en acier inoxydable à l'aide d'une technique de dépôt de vapeur, ce qui lui confère un revêtement avec grande résistance aux facteurs tels que l'exposition aux rayons UV, la corrosion, les détergents et les solvants, ou la pollution.

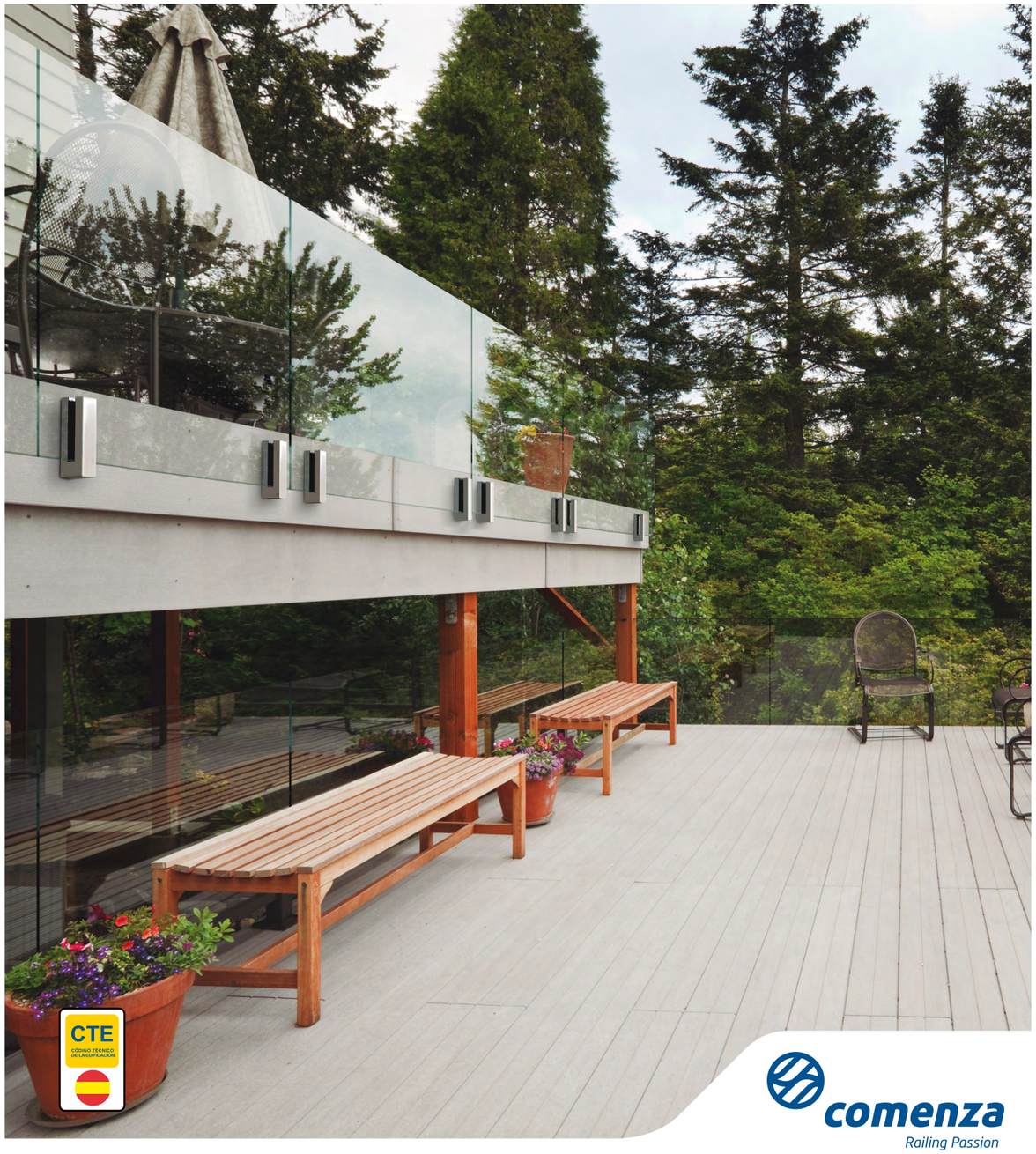

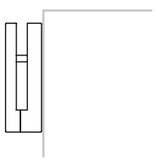

Sistema / System / Système
GlassFit Surface CC-791

GlassFit Surface CC-791

GlassFit Surface
CC-791

[esp]
El sistema GlassFit CC-791, caracterizado por su instalación lateral, ofrece una visión completamente limpia tanto desde el interior como desde el exterior de la instalación.

Su diseño refinado incorpora un embellecedor más plano y pulido, con acabados de alta precisión.

Los sistemas Slot 360 y Level 2D garantizan una alineación exacta del vidrio, y su instalación se simplifica aún más gracias al uso de un único anclaje.

La ampliación de modulaciones permite una mayor flexibilidad de uso, incluso con vidrios de prestaciones reducidas.

Disponible también en acabado Black Finish, es una solución idónea para proyectos que requieren un diseño sobrio, elegante y funcional.

[eng]
GlassFit CC-791 system, characterised by its lateral installation, provides a completely unobstructed view from both the interior and exterior of the structure.

Its refined design includes a flatter, more polished trim with high-precision finishes.

The optimised Slot 360 and Level 2D systems ensures accurate glass alignment, while installation is further streamlined through the use of a single anchor point.

Expanded modulation options offer greater versatility, even when using lower-specification glass panels.

Also available in a Black Finish, it is an ideal solution for projects that require a sleek, minimal, and technically reliable design.

[fra]
Le système GlassFit CC-791, caractérisé par son montage latéral, permet une transparence totale depuis l'intérieur et l'extérieur du balcon et offre une sensation de vision ininterrompue.

Son design raffiné comprend une garniture plus plate et plus polie avec des finitions de haute précision.

Ce système garantit aux installateurs des montages simples, rapides et économiques, grâce aux dispositifs de mise à niveau Slot 360 et Level 2D qui permettent un alignement parfait des vitrages.

Également disponible en finition noire, c'est une solution idéale pour les projets qui nécessitent un design élégant, minimal et techniquement fiable.

New!

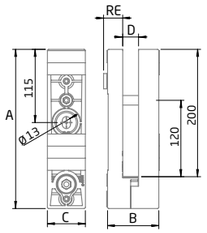

CC-791 AISI-316

	A	B	C	D	RE
1	250	81	60	25	25-30

Regulable
Adjustable
Ajustable

Level 2D | Slot 360°

La elección del vidrio y del kit de acristalamiento depende de la normativa a cumplir. Consultar la tabla de usos para ver las especificaciones.

The choice of glass and glazing set depends on the regulations to be met. Consult the usage table for specifications.

258

Le choix du verre et du kit de vitrage dépend des réglementations à respecter. Consultez le tableau des utilisations pour les spécifications.

*Included

New!

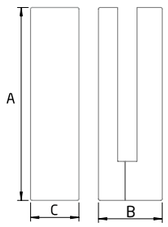

CL-791-1 AISI-316

	A	B	C
1	254	84	64

Material / Material / Matériel	Acabado / Finished / Finition		
AISI-316	BA	SATIN	SATIN BLACK FINISH

New!

PL-71

A/	B/	G
1	1	17,52
1	1	20,37-20,76
1	1	21,52

Instalación / Installation / Installation

CC-791

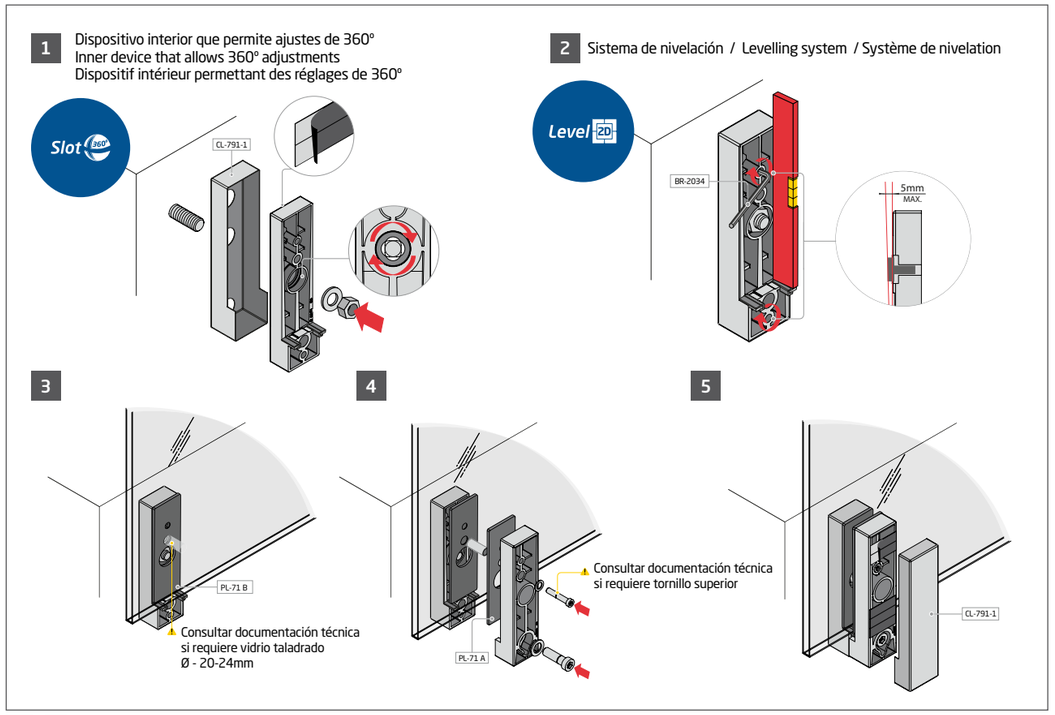

Ver vídeo de instalación en / Watch installation video at / Voir video d´installation à ***www.comenza.com***

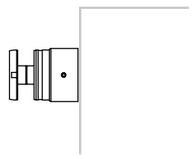

Sistema / System / Système

GlassFit Gravity CC-775

GlassFit Gravity
CC-775

[esp]
El nuevo sistema de botón para barandillas de vidrio con adaptador lateral en acero inoxidable AISI-316 incorpora el novedoso dispositivo ***Level*** que permite nivelar los paneles de vidrio de forma rápida y sencilla, **incluso con el vidrio instalado.**

Diseñado conforme a normativa CTE para usos en espacios privados (0,8 kN/m) como viviendas unifamiliares, balcones de hoteles, balcones de edificios residenciales, escaleras, etc.

Este sistema reúne los valores diferenciales de la marca Comenza:

- Diseño: El diseño del sistema CC-775 se caracteriza por ser innovador, minimalista, y elegante, en consonancia con la arquitectura actual. El botón CC-775 está disponible en los acabados brillo, satinado y black finish para la calidad AISI 316.

- Seguridad: Nuestro objetivo es garantizar la seguridad del usuario final, cumpliendo todos los requisitos técnicos de carácter legal y reglamentario. Ensayamos nuestros sistemas según las normativas internacionales en nuestro laboratorio y en certificadoras acreditadas.

New! **- Facilidad de instalación:** De acuerdo con nuestro compromiso de garantizar montajes sencillos, rápidos y económicos, el nuevo sistema GlassFit CC-775 incorpora los dispositivos de nivelación ***Slot*** y ***Level*** que permiten una perfecta **nivelación con el vidrio instalado.**

[eng]
The new button system for glass railings with side adapter in stainless steel AISI-316 incorporates the new ***Level*** device that allows you to align glass panels quickly and easily, **even with the glass already installed**.

Designed according to CTE (Technical Building Code) regulation for use in private spaces (0.8 kN /m) such as in the home, hotel balconies, residential building balconies, stairways, etc.

This system brings together the differential values of the Comenza brand:

- Design: The design of the CC-775 system is innovative, minimalist and elegant, and state of the art. The CC-775 button is available in gloss, satin and black finish for the AISI 316 quality.

- Safety: Guaranteed safety of all balustrades and rail systems for the client, complying with all legal and regulatory technical requirements. We test our systems in our laboratory in accordance with international regulations and accredited certifiers.

New! **- Ease of installation:** In accordance with our commitment to guarantee simple, fast and economical assemblies, the new GlassFit CC-775 system incorporates ***Slot*** and ***Level*** levelling devices that enable **the installed glass to be perfectly aligned**.

[fra]
Le nouveau système de bouton pour garde-corps en verre, sans cadre, doté d'un adaptateur latéral en acier inoxydable AISI-316 et en intégrant l'innovant dispositif ***Level*** qui permet de niveler les panneaux en verre de façon rapide et facile, **y compris avec le verre installé.**
Il est conçu conformément à la réglementation CTE pour usage en espaces privés (0,8 kN/m : maisons individuelles, balcons d'hôtels, balcons d'immeubles d'habitation, escaliers, etc.
Ce système réunit les valeurs différentielles de la marque Comenza :

- Design: Le système CC-775 est doté d'un design innovant, minimaliste et élégant dans le respect de l'architecture actuelle. Le bouton CC-775 est disponible en finition brillante, satinée et noire pour la qualité AISI 316.

- Sécurité: Notre objectif est de garantir la sécurité de l'utilisateur final, en respectant l'ensemble des exigences techniques en matière légale et réglementaire. Tous nos systèmes sont testés conformément aux réglementations internationales dans notre laboratoire et auprès d'organismes de certification agréés.

New! **- Facilité d'installation :** Dans le souci de garantir des montages simples, rapides et économiques, le nouveau système GlassFit CC-775 intègre les dispositifs de nivellement ***Slot*** et ***Level*** qui assurent un parfait **nivellement avec le verre installé.**

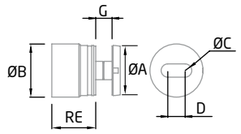

CC-775 AISI-316

	øA	øB	øC	D	RE	G
2	30	33	9	8	35-40	8-17,52
2	50	52	13	17	43-48	8-21,52
2	60	62	14	16	40-45	19-31,52

Material / Material / Matériel	ø	Acabado / Finished / Finition		
AISI-316	50	BA	SATIN	SATIN BLACK FINISH

Regulable
Adjustable
Ajustable

Slot 360° | Level 2D

258

La elección del vidrio y del kit de acristalamiento depende de la normativa a cumplir. Consultar la tabla de usos para ver las especificaciones.

The choice of glass and glazing set depends on the regulations to be met. Consult the usage table for specifications.

Le choix du verre et du kit de vitrage dépend des réglementations à respecter. Consultez le tableau des utilisations pour les spécifications.

BR-2030

	ø
1	30-32
1	45-50
1	58-62

Llave de gancho
Hook spanner
Clé à ergot

Sistema de regulación CC-775 / CC-775 adjustment system / Système de réglage CC-775

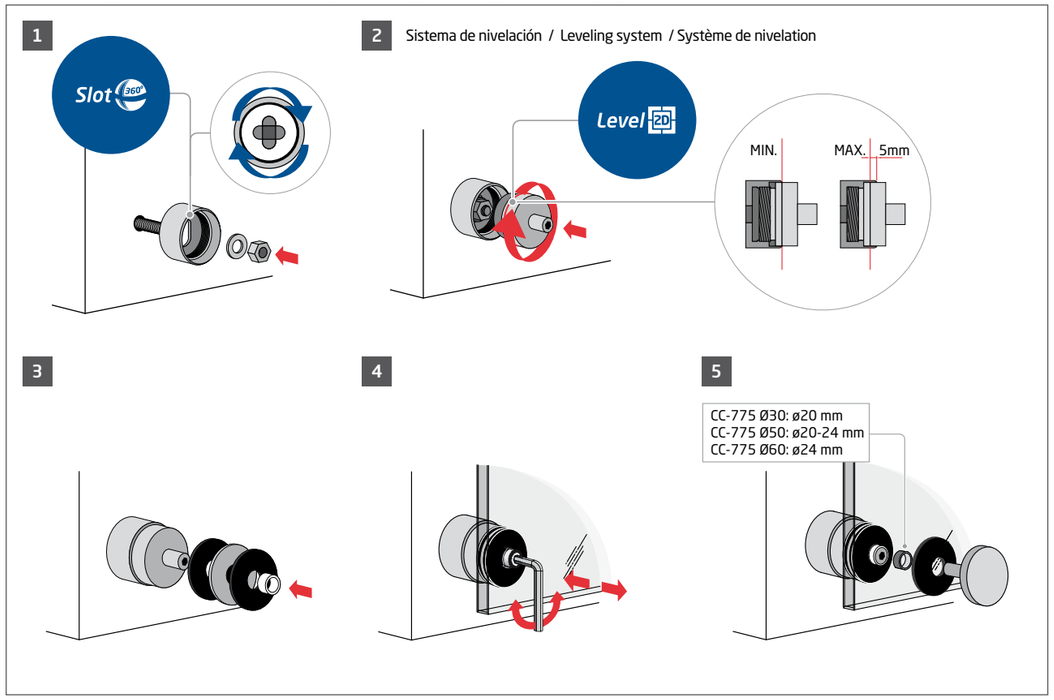

black finish

[esp]
CC-775 en acabado PVD negro

Black Finish es un acabado PVD negro que se aplica al producto de acero inoxidable mediante una técnica de deposición de vapor. Este tratamiento proporciona una gran resistencia a factores como la exposición a los rayos UV, la corrosión, los detergentes y disolventes, o la contaminación.

[eng]
CC-775 new PVD finish in black

Black finish, is a PVD finish that is applied to the stainless-steel product using a vapor deposition technique, which provides a coating with great resistance to factors such as exposure to UV rays, corrosion, detergents and solvents, or pollution

[fra]
CC-775 nouvelle finition PVD noire

Black finish est une nouvelle finition PVD appliquée au produit en acier inoxydable à l'aide d'une technique de dépôt de vapeur, ce qui lui confère un revêtement avec grande résistance aux facteurs tels que l'exposition aux rayons UV, la corrosion, les détergents et les solvants, ou la pollution.

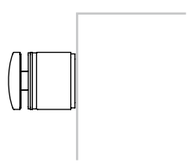

Sistema / System / Système

GlassFit CC-772

New!

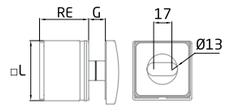

CC-772 AISI-316 BA SATIN

	□L	RE	G
2	55	45-50	8-21,52

Regulable
Adjustable
Ajustable

Level 2D | Slot 360°

CTE

258

La elección del vidrio y del kit de acristalamiento depende de la normativa a cumplir. Consultar la tabla de usos para ver las especificaciones.

The choice of glass and glazing set depends on the regulations to be met. Consult the usage table for specifications.

Le choix du verre et du kit de vitrage dépend des réglementations à respecter. Consultez le tableau des utilisations pour les spécifications.

Sistema de regulación CC-772 / CC-772 adjustment system / Système de réglage CC-772

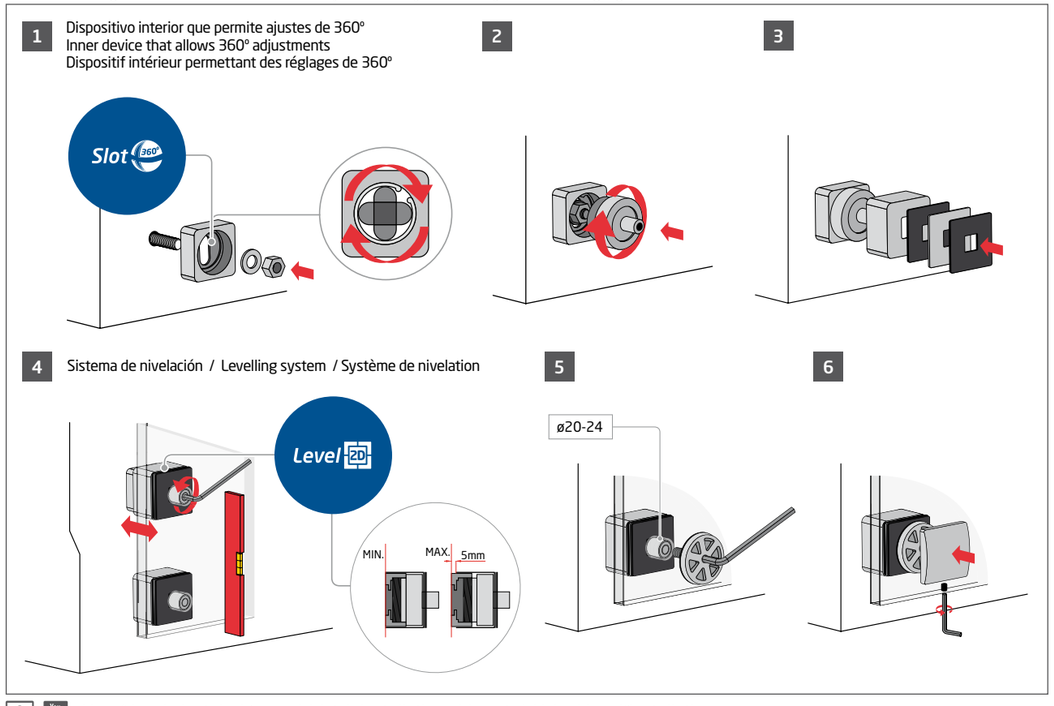

Ver vídeo de instalación en / Watch installation video at / Voir video d´installation sur ***www.comenza.com***

Tubo y accesorios en U / U tubes and fittings / Tubes et accessoires en U

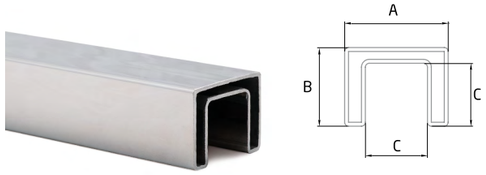

RP-1410 AISI-316 BA SATIN

LG	A	B	C	E*
5000	40	30	24	1,5

PL-03

LG	A	G
5000	24	8-11,52
5000	24	12-13,52
5000	24	16,38-17,52
5000	24	20,38-21,52

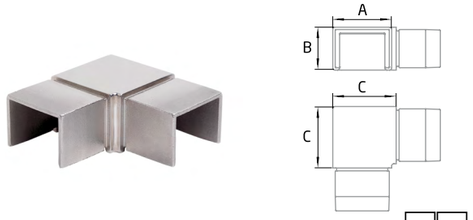

CT-240 AISI-316 BA SATIN

	A	B	C	E*
2	40	30	43	1,5

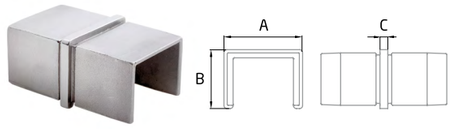

CT-241 AISI-316 BA SATIN

	A	B	C	E*
2	40	30	4	1,5

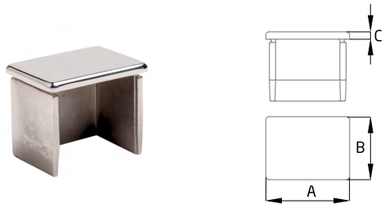

TF-514 AISI-316 BA SATIN

	A	B	C	E*
2	40	30	4	1,5

FIS MS PRO

BLACK

1

Tubo y accesorios en U / U tubes and fittings / Tubes et accessoires en U

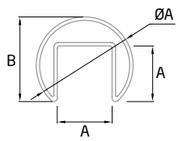

RP-1400 AISI-316 BA SATIN

LG	øA	A	B	E*
5000	42,4	24	37	1,5

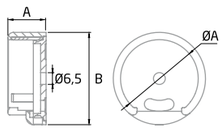

AV-605 AISI-316 BA SATIN

	øA	A	B
2	42,4	21	51

Tubo y accesorios en U / U tubes and fittings / Tubes et accessoires en U

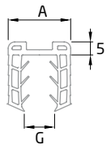

PL-03

LG	A	G
5000	24	8-11,52
5000	24	12-13,52
5000	24	16,38-17,52
5000	24	20,38-21,52

FIS MS PRO BLACK

1

Instalación / Installation / Installation **AV-605**

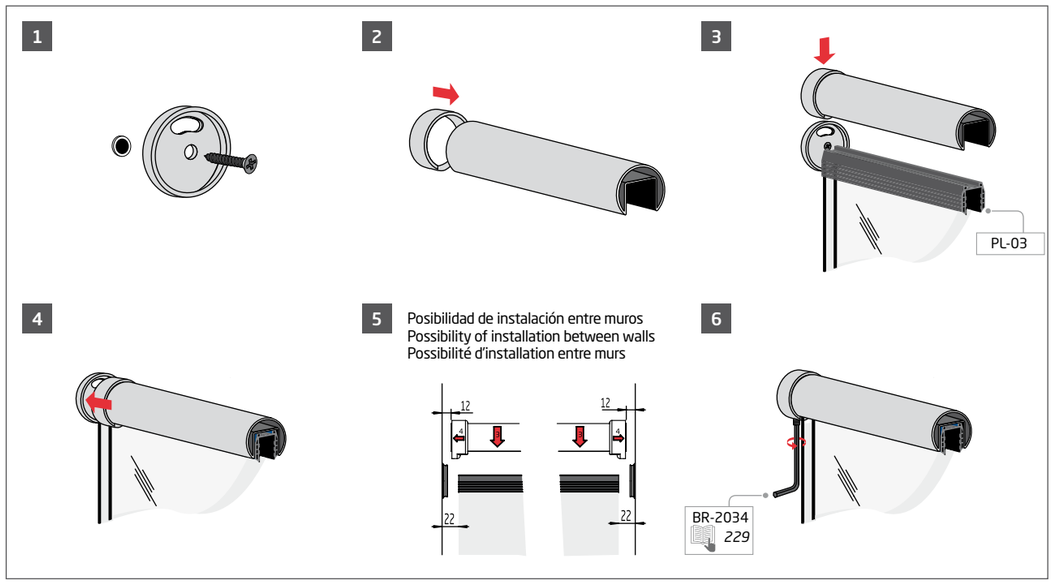

Ver vídeo de instalación en / Watch installation video at / Voir video d´installation sur ***www.comenza.com***

CT-211 AISI-316 BA SATIN

	øA	A	E*
2	42,4	50	1,5

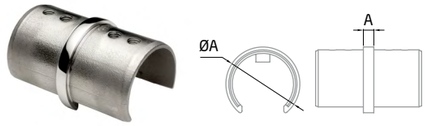

CT-212 AISI-316 BA SATIN

	øA	A	E*
2	42,4	4	1,5

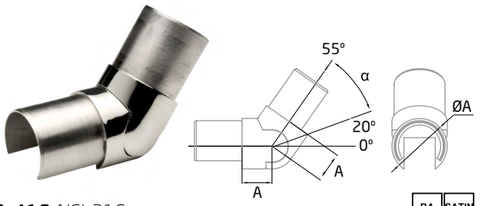

SA-416 AISI-316 BA SATIN

	øA	A	E*	α
2	42,4	23	1,5	20-55°

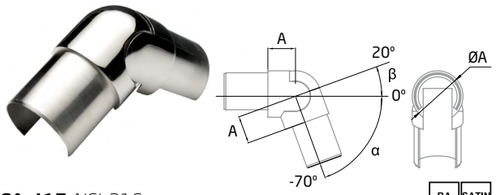

SA-417 AISI-316 BA SATIN

	øA	A	E*	α	β
2	42,4	23	1,5	0-70°	0-20°

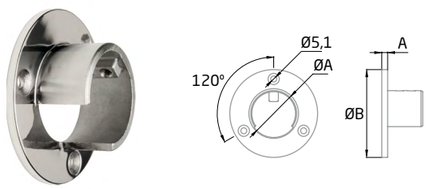

AV-609 AISI-316 BA SATIN

	øA	øB	A	E*
2	42,4	75	5	1,5

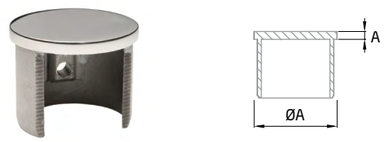

TF-512 AISI-316 BA SATIN

	øA	A	E*
2	42,4	3	1,5

SV-1255

	LG	A	E	G
2	2500	10,5	1,5	16,38-17,52
2	2500	10,5	1,5	20,38-21,52

RP-25 *(Brico Pag. 246)*

*Not included

QLTY: Aluminio / Aluminium / Aluminium

Perfil protector en U
U-shaped edge protection
Main courante en U

SV-1260 AISI-316 BA SATIN

	LG	A	E	G
2	2500	6	0,8	16,38-17,52
2	2500	6	0,8	20,38-21,52

RP-25 *(Brico Pag. 246)*

*Not included

Perfil protector en u
U-shaped edge protection
Main courante en U

Instalación / Installation / Installation **SV-1260**

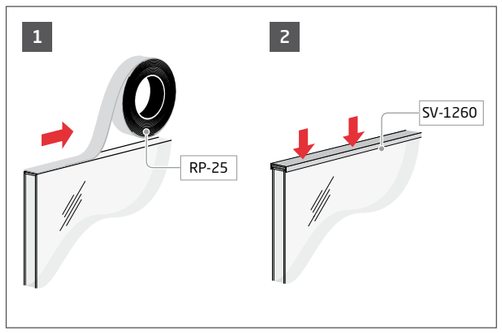

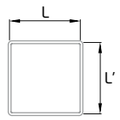

RP-1420 AISI-316 BA SATIN

LG	L	L'	E*
6000	40	40	1,5

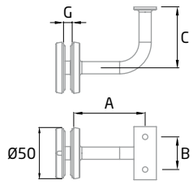

ST-315 AISI-316 BA SATIN

	A	B	C	G
2	70	32	59,5	6-25,52

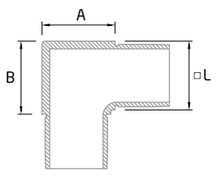

CT-220 AISI-316 BA SATIN

	□L	A	B	E*
2	40x40	43	43	1,5

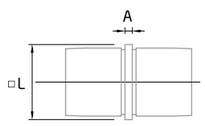

CT-221 AISI-316 BA SATIN

	□L	A	E*
2	40x40	4	1,5

Pasamanos cuadrado en inox / Stainless steel square handrail / Mains-courantes carrées en inox

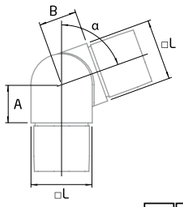

SA-433 AISI-316 BA SATIN

	□L	A	B	α	E*
2	40x40	25	25	-30°/70°	1,5

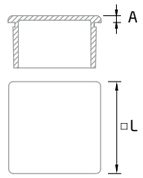

TF-530 AISI-316 BA SATIN

	□L	A	E*
2	40x40	3	1,5

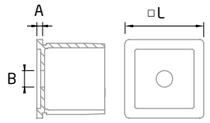

ST-333 AISI-316 BA SATIN

	□L	A	B	E*
2	40x40	3	8,5	1,5

BR-2087 *(Brico Pag. 253)*
DIN-7981 Ø 6,3 L-60 *(Brico Pag. 248)*

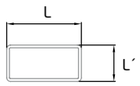

RP-1420 AISI-316 BA SATIN

LG	L	L´	E*
6000	40	20	1,5

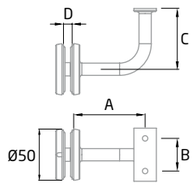

ST-315 AISI-316 BA SATIN

	A	B	C	D
2	70	32	59,5	6-25,52

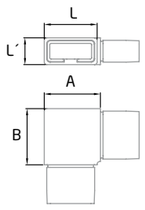

CT-230 AISI-316 BA SATIN

	L	L´	A	B	E*
2	40	20	43	43	1,5

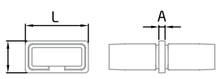

CT-258 AISI-316 BA SATIN

	L	L´	A	E*
2	40	20	4	1,5

Pasamanos rectangular en inox / Rectangular handrail / Mains-courantes rectangulaires en inox

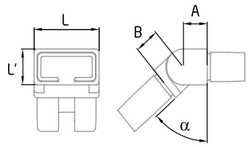

SA-432 AISI-316 BA SATIN

	L	L´	A	B	α	E*
2	40	20	15	15	0-90°	1,5

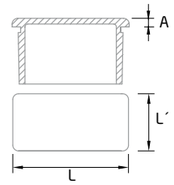

TF-535 AISI-316 BA SATIN

	L	L´	A	E*
2	40	20	3	1,5

RP-1430 AISI-316 BA SATIN

LG	øA	E*
6000	43	1,5
6000	50,8	1,5

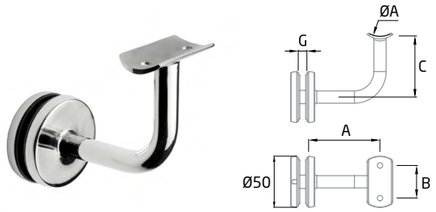

ST-314 AISI-316 BA SATIN

	øA	A	B	C	G
2	43	70	32	59,5	6-25,52
2	50,8	70	32	59,5	6-25,52

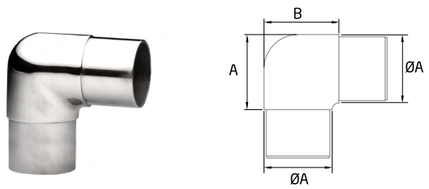

CT-200 AISI-316 BA SATIN

	øA	A	B	E*
2	43	57	57	1,5
2	50,8	56	56	1,5

CT-207 AISI-316 BA SATIN

	øA	A	E*
2	43	4	1,5
2	50,8	4	1,5

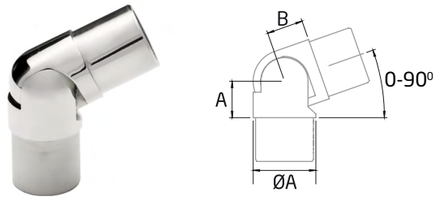

SA-409 AISI-316 BA SATIN

	øA	A	B	E*
4	12	8	8	1
4	20	13	12,5	1,5
2	43	25	25	1,5
2	50,8	32	32	1,5

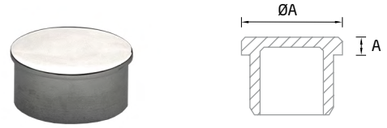

TF-502 AISI-316 BA SATIN

	øA	A	E*
2	43	2	1,5
2	50,8	2	1,5

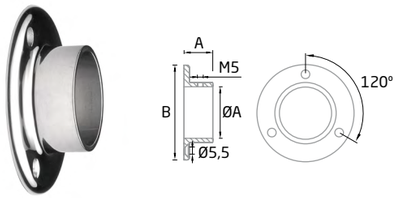

AV-601 AISI-316 BA SATIN

	øA	A	B
2	43	25	80
2	50,8	31	102

BR-2087 Ø4,5-6,0 *(Brico Pag. 253)*

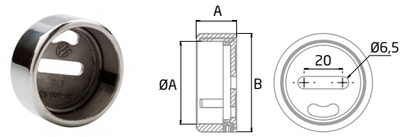

AV-606 AISI-316 BA SATIN

	øA	A	B
2	43	21	51,3

RP-1450 NAT VARN

LG	øA	Qlty
3000	45	Haya / Beech / Hêtre

Tenga en cuenta que la madera es un producto natural y por tanto su color puede diferir
Please note that wood is a natural product and therefore its color might differ
Merci de prendre en compte que le bois est un produit naturel et donc sa couleur peut différer

RP-1450 NAT VARN

LG	øA	Qlty
3000	45	Sapeli / Sapele / Sapelli

Tenga en cuenta que la madera es un producto natural y por tanto su color puede diferir
Please note that wood is a natural product and therefore its color might differ
Merci de prendre en compte que le bois est un produit naturel et donc sa couleur peut différer

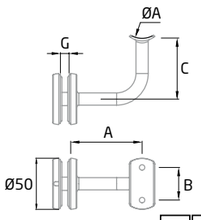

ST-314 AISI-316 BA SATIN

	øA	A	B	C	G
2	43	70	32	59,5	6-21,52
2	50,8	70	32	59,5	6-21,52

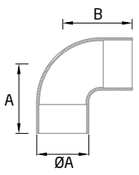

CT-215 AISI-304 BA SATIN

	øA	A	B
2	45	60	60

Codo a 90° para pasamanos de madera
90° elbow for wood handrail
Coude 90° pour main courante en bois

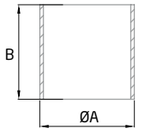

CT-216 AISI-304 BA SATIN

	øA	B
2	45	45

Unión pasamanos de madera
Wood handrail connector
Jonction de main courante en bois

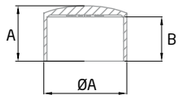

TF-513 AISI-304 BA SATIN

	øA	A	B
2	45	30	24

Tapa final para pasamanos de madera
End cap for wood handrail
Bouchon pour main courante en bois

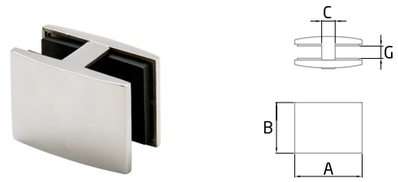

CC-736 AISI-316

	A	B	C	G
2	60	45	12	8-13,52
2	60	45	12	16,38-21,52

Material / Material / Matériel	Acabado / Finished / Finition		
AISI-316	BA	SATIN	SATIN BLACK FINISH

CC-737 AISI-316

	A	B	C	D	G
2	60	35	14	28	8-13,52
2	68	35	14	36	16,38-21,52

Material / Material / Matériel	Acabado / Finished / Finition		
AISI-316	BA	SATIN	SATIN BLACK FINISH

Instalación / Installation / Installation **CC-736**

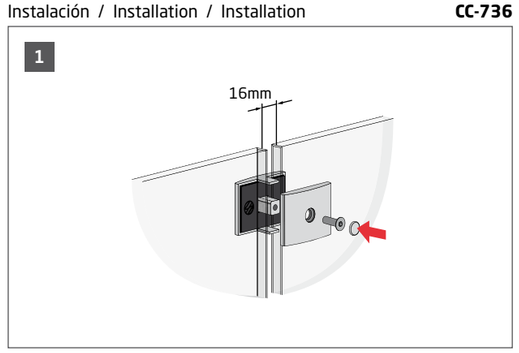

Instalación / Installation / Installation **CC-737**

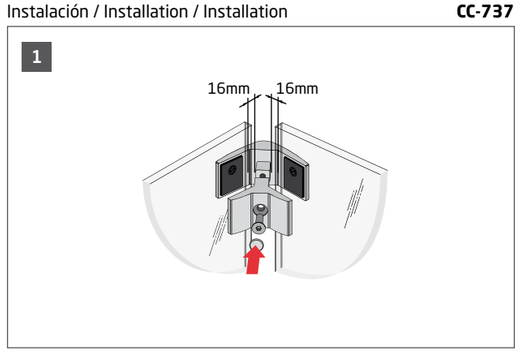

CC-735 AISI-316 BA SATIN

	A	G
2	50	8-13,52
2	50	15-21,52

BR-2030

	ø
1	45-50

Llave de gancho
Hook spanner
Clé à ergot

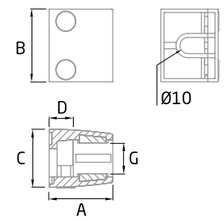

CC-738 AISI-316

	A	B	C	D	G
2	40	45	36	15	16,38-21,52

Material / Material / Matériel	Acabado / Finished / Finition		
AISI-316	BA	SATIN	SATIN BLACK FINISH

Instalación / Installation / Installation **CC-735**

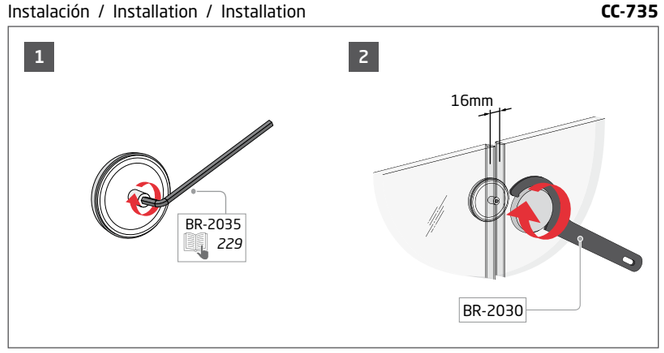

Handrail

comenza
Railing Passion

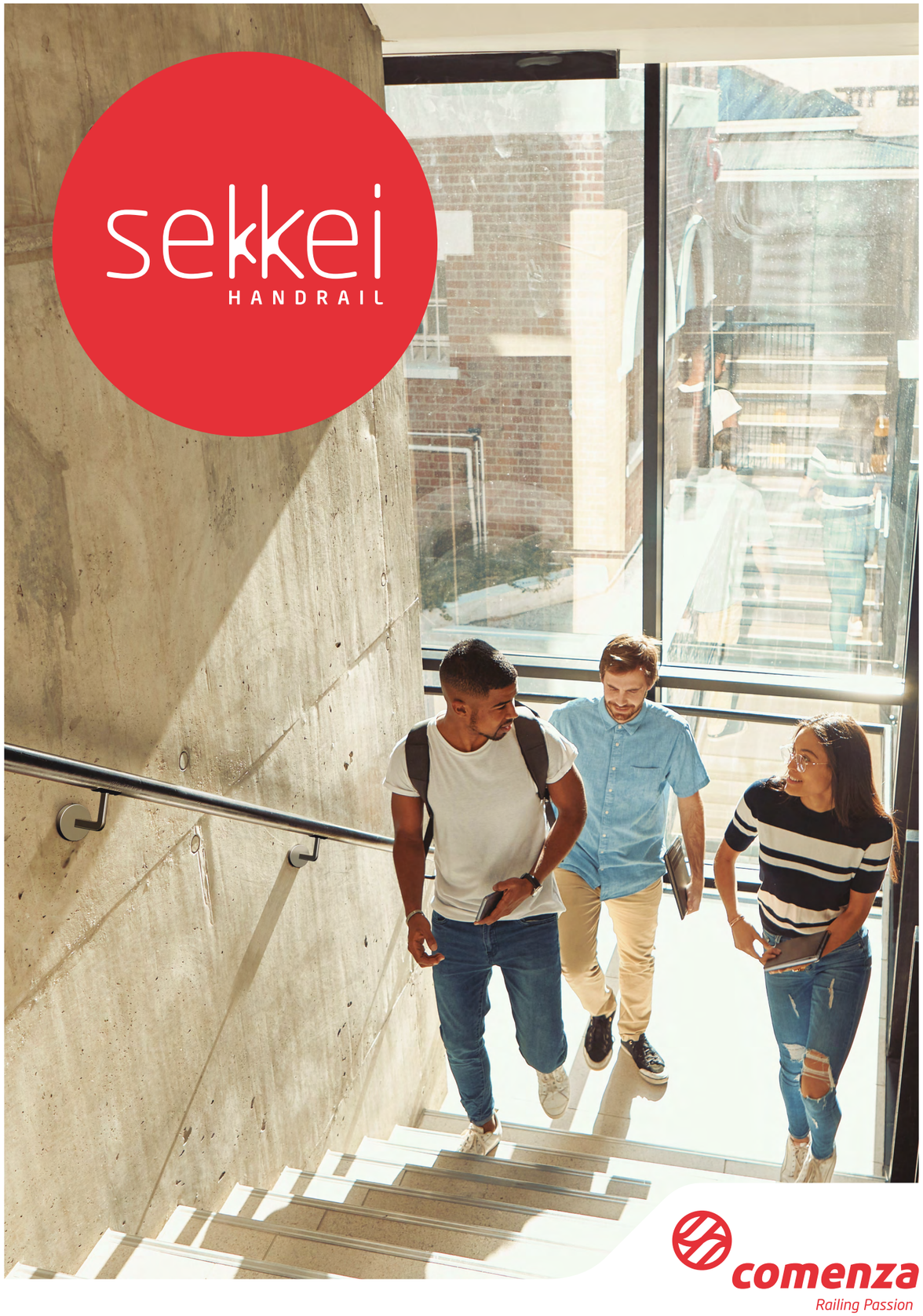

SEKKEI HANDRAIL DESIGN by RYO FUKUSADA

[esp]

Pasamanos de diseño japonés

A pesar de los casi 10.600 km que nos separan de la tierra del Sol Naciente, desde Comenza nos hemos propuesto fusionar la cultura gallega y la japonesa con la idea de desarrollar nuestra gama de pasamanos más especial. De este afán por buscar un punto de encuentro con el estilo nipón, nace **Sekkei Handrail**, diseñada en exclusiva por el conocido diseñador japonés **Ryosuke Fukusada** con la colaboración de Comenza.

Sekkei significa diseño en japonés y es que cada uno de los sistemas de pasamanos que pertenecen a esta gama se caracteriza por su **diseño único** y su estética vanguardista. Además, todos los sistemas de pasamanos Sekkei Handrail cumplen con los requisitos normativos de **seguridad** exigidos por el CTE y son de **fácil montaje** gracias a la distribución de los orificios de la base y al mecanismo que sostiene el embellecedor.

[eng]

Japanese-designed handrails

Despite the almost 6,600 miles between us and the Land of the Rising Sun, at Comenza, we have set out to create a fusion between Galician and Japanese culture by developing our most special line of handrails yet. In our quest to find common ground with Japanese style, the **Sekkei Handrail** was born, exclusively designed by renowned Japanese designer **Ryosuke Fukusada** in collaboration with Comenza.

Sekkei means "design" in Japanese, and each handrail system in this line is characterized by a **unique design** and avant-garde aesthetic. Furthermore, all Sekkei Handrail systems meet the CTE's regulatory **safety** requirements and are **easy to assemble** thanks to the distribution of holes in the base and the mechanism that supports the trim.

[fra]

Mains courantes au design japonais

Bien que près de 10 600 km séparent la Galice du pays du Soleil Levant, chez Comenza, nous avons décidé de fusionner les cultures galicienne et japonaise dans le but de développer notre gamme de mains courantes la plus singulière. La main courante **Sekkei Handrail**, née de cette volonté de trouver un point de convergence avec le style japonais, a été conçue en exclusivité par le célèbre designer japonais **Ryosuke Fukusada**, en collaboration avec Comenza.

Sekkei signifie design en japonais, un concept à l'origine du **design unique** et de l'esthétique avant-gardiste de chacun des systèmes de main courante de cette gamme. En outre, tous les systèmes de main courante Sekkei Handrail répondent aux normes de **sécurité** du Code Technique de la Construction espagnol (CTE - Código Técnico de la Edificación) et sont **faciles à installer** grâce à la répartition des trous dans la base ainsi qu'au mécanisme qui maintient le cache.

El proceso de diseño
The design process
Processus de conception

sekkei HANDRAIL

[esp]

Para desarrollar Sekkei Handrail, Ryosuke busca transmitir las sensaciones que le evoca el equilibrio entre la suavidad y la dureza. Así, decide crear diferentes iteraciones de diseño mediante la técnica de modelado 3D para, más allá de centrarse únicamente en una idea concreta, producir diferentes modelos realistas.

Los soportes de pasamanos Sekkei Handrail combinan suavidad con robustez y destacan por su estética minimalista y duradera. El resultado es un soporte de pasamanos moderno, original pero sencillo, que se adapta a cualquier entorno.

[eng]

In developing the Sekkei Handrail, Ryosuke focused on conveying the sensations evoked by the balance between softness and hardness. Thus, he decided to create different design iterations using 3D modeling, going beyond a specific idea to produce several realistic models.

Sekkei Handrail brackets combine softness with robustness and feature a durable, minimalist aesthetic. The result is a modern handrail bracket, original but simple, capable of adapting to any setting.

[fra]

Lors du développement de Sekkei Handrail, Ryosuke a cherché à transmettre les sensations que procure un équilibre entre douceur et dureté. Il a décidé ainsi de réaliser différentes variantes du design en utilisant la technique de modélisation 3D, dans le but de produire plusieurs modèles réalistes plutôt que de se concentrer sur une idée spécifique.

Les supports de main courante Sekkei Handrail allient douceur et robustesse et se distinguent par leur esthétique minimaliste et pérenne. Le résultat est un support de main courante moderne, original dans sa simplicité, qui trouve sa place dans n'importe quel environnement.

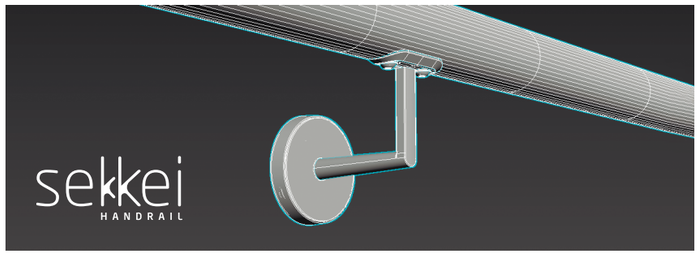

Ryo Fukusada

[esp]

Ryosuke Fukusada es un diseñador de producto japonés nacido en Osaka en el año 1979 y graduado por la Universidad de Arte y Diseño de Kanazawa. Ha trabajado para Sharp Corporation como diseñador de bienes electrónicos de consumo y para Patricia Urquiola en Studio Urquiola de Milán, donde ha participado en el desarrollo de proyectos de diseño en colaboración de los más prestigiosos diseñadores y fabricantes italianos. En el año 2012 crea Fukusada Studio en Kyoto y comienza a trabajar con una gran cantidad de clientes nacionales e internacionales. En la actualidad, Fukusada ofrece una amplia variedad de diseños para mobiliario, iluminación y artículos de hogar que han sido galardonados con prestigiosos premios internacionales como el Chicago Athenaeum Good Design Award o el APDC*IDA Design Awards, entre otros.

[eng]

Born in Osaka in 1979, Ryosuke Fukusada is a Japanese product designer and graduate of the Kanazawa College of Art. He has worked for Sharp Corporation as a consumer electronics designer and for Patricia Urquiola at Studio Urquiola in Milan, where he has participated in the development of design projects in collaboration with the most prestigious Italian designers and manufacturers. In 2012, he created Fukusada Studio in Kyoto and began working with numerous national and international clients. Fukusada currently offers a wide variety of designs for furniture, lighting, and household items, many of which have received prestigious international awards such as the Chicago Athenaeum Good Design Award or the APDC*IDA Design Awards, among others.

[fra]

Ryosuke Fukusada est un designer de produits japonais, né à Osaka en 1979 et diplômé de l'université des beaux-arts de Kanazawa. Il a travaillé pour Sharp Corporation en tant que concepteur de produits électroniques grand public. Dans le studio de Patricia Urquiola, à Milan, il a participé à des projets de design en collaboration avec les designers et fabricants italiens les plus prestigieux. En 2012, il a créé à Kyoto son propre studio, le Fukusada Studio, et a commencé à travailler pour un grand nombre de clients nationaux et internationaux. Aujourd'hui, Fukusada propose une grande variété de designs pour le mobilier, l'éclairage et les articles pour la maison, qui ont remporté des prix internationaux prestigieux tels que le Chicago Athenaeum Good Design Award ou les APDC*IDA Design Awards, pour ne mentionner que ceux-là.

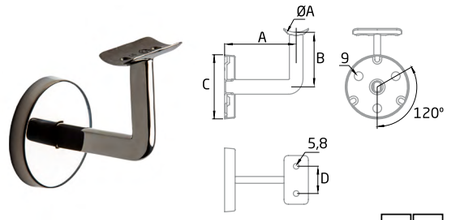

ST-354 BA AISI-316 — BA SATIN

	øA	A	B	C	D
2	43	73,5	56	65,6	28

BR-2012 *(Brico Pag. 253)*
BR-2087 *(Brico Pag. 253)*

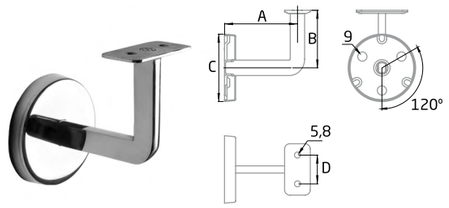

ST-354 FLAT BA AISI-316 — BA SATIN

	A	B	C	D
2	71	56	65,6	28

BR-2012 *(Brico Pag. 253)*
BR-2087 *(Brico Pag. 253)*

Instalación / Installation / Installation — **ST-354 / ST-354 FLAT**

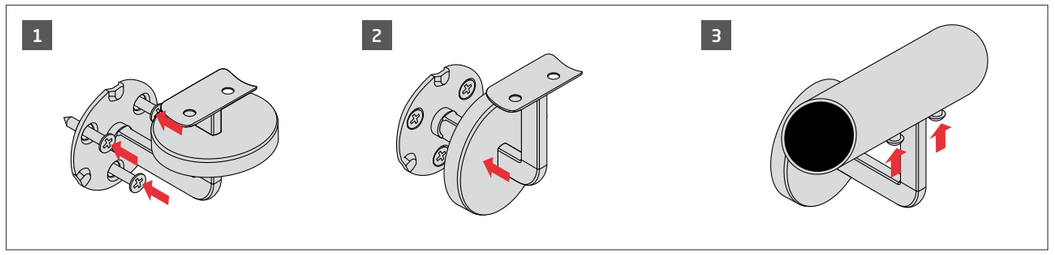

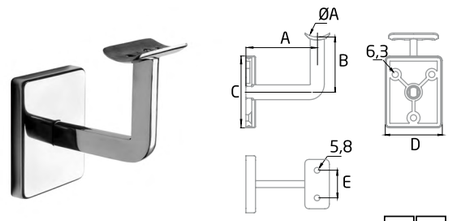

ST-356 BA AISI-316 BA SATIN

	øA	A	B	C	D	E
2	43	72,5	56	72,8	57,8	28

BR-2087 *(Brico Pag. 253)*

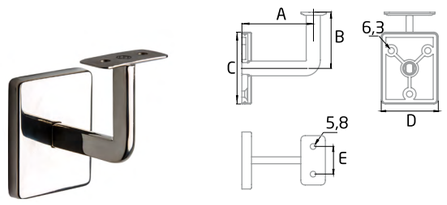

ST-356 FLAT BA AISI-316 BA SATIN

	A	B	C	D	E
2	70	56	72,8	57,8	28

BR-2087 *(Brico Pag. 253)*

Instalación / Installation / Installation

ST-356 / ST-356 FLAT

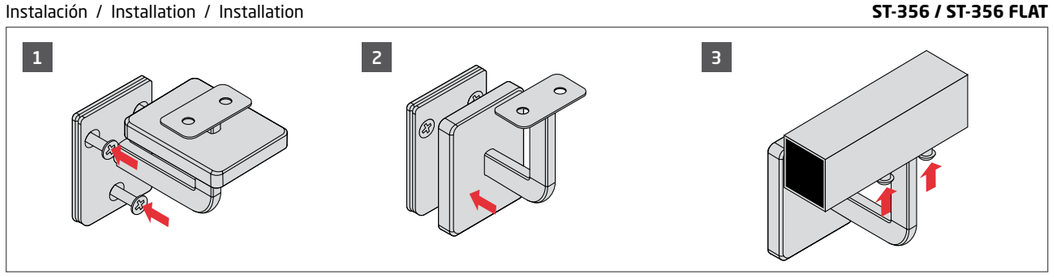

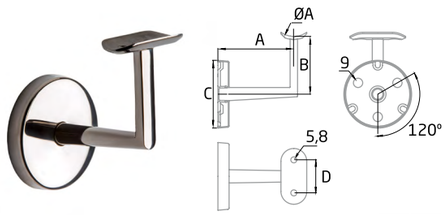

ST-358 BA AISI-316 BA SATIN

	øA	A	B	C	D
2	43	73,5	56	65,6	32

BR-2012 *(Brico Pag. 253)*
BR-2087 *(Brico Pag. 253)*

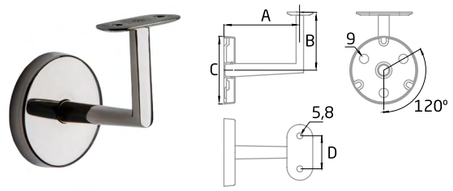

ST-358 FLAT BA AISI-316 BA SATIN

	A	B	C	D
2	73,5	56	65,6	32

BR-2012 *(Brico Pag. 253)*
BR-2087 *(Brico Pag. 253)*

Instalación / Installation / Installation

ST-358 / ST-358 FLAT

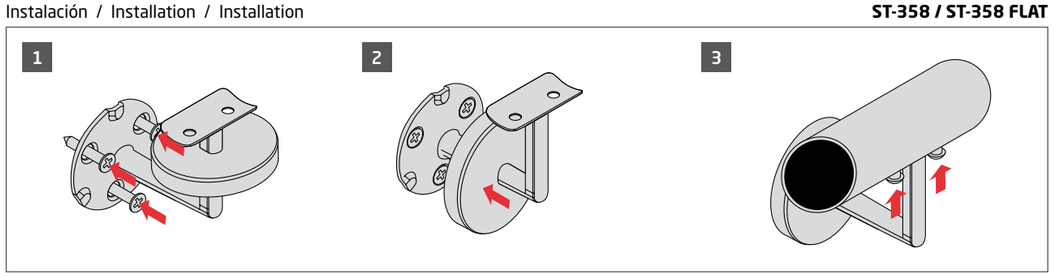

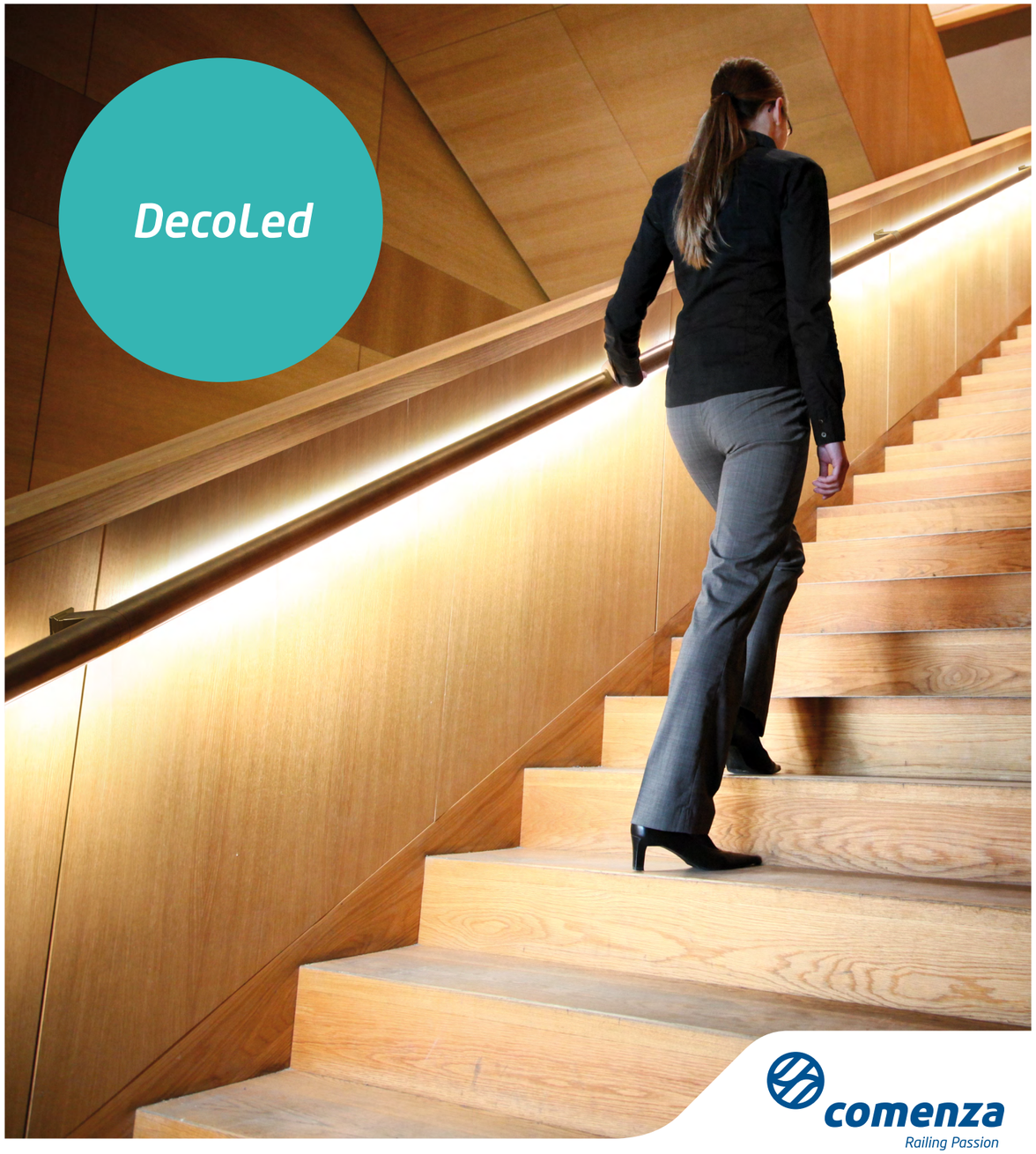

Sistema / System / Système
Handrail DecoLed
ST-346

Handrail
DecoLed

[esp]

Iluminación y diseño.

Presentamos nuestra gama de sistemas de pasamanos Decoled que permiten repartir de manera uniforme la iluminación de una zona de paso gracias a que incorporan una tira LED a través de su tubo ranurado.

Estos sistemas de pasamanos han sido diseñados para iluminar de manera continua y crear un ambiente cálido y cercano en el lugar en el que se instalen.

Los pasamanos Decoled son compatibles con tiras LED de distintas intensidades y colores de luz, todas ellas de bajo consumo. Adicionalmente, gracias a que los soportes se fabrican en acero inoxidable (AISI 316), son aptos para entornos interiores o exteriores.

Los pasamanos con iluminación LED de bajo consumo de la gama Decoled son la solución cuando se busca dar luz a un ambiente de forma homogénea y eficiente.

[eng]

Lighting technology and design.

We present our range of Decoled handrail systems that include lighting technology, This is enabled by a LED strip included in the handrail slotted tube.

These handrail systems have been designed to illuminate continuously and create a warm and close atmosphere.

Decoled handrails are compatible with LED strips of different intensities and colors of light, and low enery consumption. Additionally, thanks to the fact that the handrail brackets are made of stainless steel (AISI 316), they are suitable for indoor or outdoor environments.

The handrails of the Decoled range are the solution when you wish to illuminate an environment in a homogeneous and efficient way.

[fra]

Conception et technologie d'éclairage.

Nous présentons notre gamme de systèmes de mains courantes Decoled qui incluent la technologie d'éclairage, ceci est activé par une bande LED incluse dans le tube fendu de la main courante.

Ces systèmes de main courante ont été conçus pour éclairer en continu et créer une ambiance chaleureuse et intime.

Les mains courantes Décoled sont compatibles avec des bandes LED de différentes intensités et couleurs de lumière, et à faible consommation d'énergie. De plus, grâce au fait que les supports de main courante sont en acier inoxydable (AISI 316), ils conviennent aux environnements intérieurs ou extérieurs.

Les mains courantes de la gamme Decoled sont la solution lorsque vous souhaitez éclairer un environnement de manière homogène et efficace

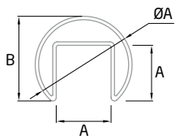

RP-1400 AISI-316 BA SATIN

LG	øA	A	B	E*
5000	42,4	24	37	1,5

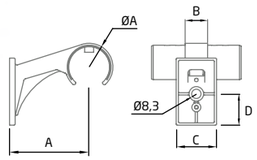

ST-345 AISI-316 BA SATIN

	ØA	A	B	C	D
2	42,4	71	20	36	28

BR-2012 *(Brico Pag. 253)*

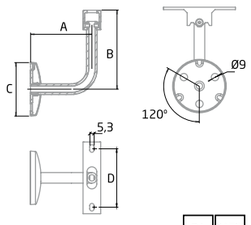

ST-346 AISI-316 BA SATIN

	A	B	C	D
2	75	97	66	72

BR-2012 *(Brico Pag. 253)*

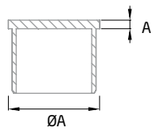

TF-512 AISI-316 BA SATIN

	øA	A	E*
2	42,4	3	1,5

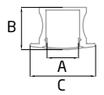

AL-01 SATIN

LG	A	B	C
2000	12	16	24

QLTY: Aluminio / Aluminium / Aluminium

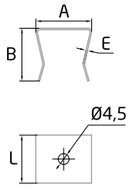

AL-00 AISI-304

	A	B	L	E*
10	23,2	22	20	0,6

DIN-912 M-4 L-6 *(Brico Pag. 248)*

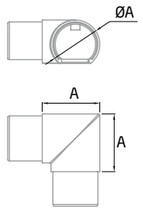

CT-211 AISI-316 BA SATIN

	øA	A	E*
2	42,4	50	1,5

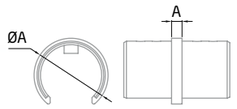

CT-212 AISI-316 BA SATIN

	øA	A	E*
2	42,4	4	1,5

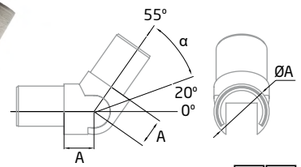

SA-416 AISI-316 BA SATIN

	øA	A	E*	α
2	42,4	23	1,5	20-55°

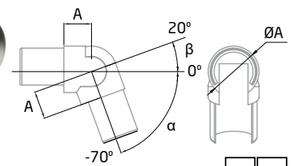

SA-417 AISI-316 BA SATIN

	øA	A	E*	α	β
2	42,4	23	1,5	0-70°	0-20°

Instalación / Installation / Installation **ST-346**

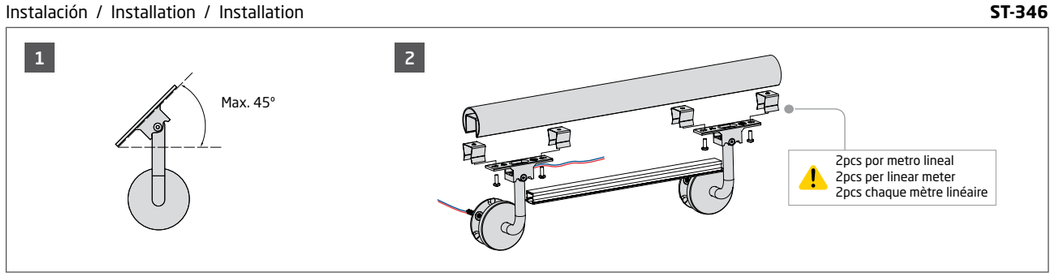

New!

LED STRIP 24V - 3000K

	m/box	V	W/m	Lm/m	Protection
1	5	24	12	1150	IP-65

Diodo emisor de luz. Color: Luz amarilla
Light-emitting diode. Colour: Yellow light
Diode électroluminescente. Couleur: Jaune chaud

LED STRIP 24V - 4000K

	m/box	V	W/m	Lm/m	Protection
1	5	24	12	1150	IP-65

Diodo emisor de luz. Color: Luz blanca
Light-emitting diode. Colour: White light
Diode électroluminescente. Couleur: Blanc froid

LED STRIP 230V - 3000K

	m/box	V	W/m	Lm/m	Protection
1	30	230	18	1850	IP-65

Diodo emisor de luz. Color: Luz amarilla
Light-emitting diode: Yellow light
Diode électroluminescente. Couleur: Jaune chaud

LED STRIP 230V - 4000K

	m/box	V	W/m	Lm/m	Protection
1	30	230	18	1875	IP-65

Diodo emisor de luz. Color: Luz blanca
Light-emitting diode. Colour: White light
Diode électroluminescente. Couleur: Blanc froid

LED COB STRIP 230V - 3000K

	m/box	V	W/m	Lm/m	Protection
1	30	230	15	1080	IP-65

Diodo emisor de luz. Color: Luz amarilla
Light-emitting diode. Colour: Yellow light
Diode électroluminescente. Couleur: Jaune chaud

LED COB STRIP 230V - 4000K

	m/box	V	W/m	Lm/m	Protection
1	30	230	15	1230	IP-65

Diodo emisor de luz. Color: Luz blanca
Light-emitting diode. Colour: White light
Diode électroluminescente. Couleur: Blanc froid

New!

START LED STRIP 24V CONNECTOR

	V	Protection
1	24	IP-65

Conector inicial LED 24V
Initial connector LED 24V
Connecteur initial ruban LED 24V

MIDDLE LED STRIP 24V CONNECTOR

	V	Protection
1	24	IP-65

Conector intermedio LED 24V
Intermediate connector LED 24V
Connecteur intermédiaire ruban LED 24V

START LED STRIP 230V CONNECTOR

	V	Protection
1	230	IP-65

Conector inicial LED 230V
Initial connector LED 230V
Connecteur initial ruban LED 230V

MIDDLE LED STRIP 230V CONNECTOR

	V	Protection
1	230	IP-65

Conector intermedio LED 230V
Intermediate connector LED 230V
Connecteur intermédiaire ruban LED 230V

START LED COB STRIP 230V CONNECTOR

	V	Protection
1	230	IP-65

Conector inicial LED COB 230V
LED COB Initial connector 230V
Connecteur initial ruban LED COB 230V

MIDDLE LED COB STRIP 230V CONNECTOR

	V	Protection
1	230	IP-65

Conector intermedio LED COB 230V
Intermediate connector LED COB 230V
Connecteur intermédiaire ruban LED COB 230V

New!

LED POWER DRIVER

	V (in)	V (out)	W	Protection
1	230	24	200	IP-67

Fuente alimentación para tiras LED
Power supply for LED strips
Alimentation pour ruban LED

219 Esquema de conexionado
Wiring diagram
Schéma de câblage

Instalación / Installation / Installation

DecoLed

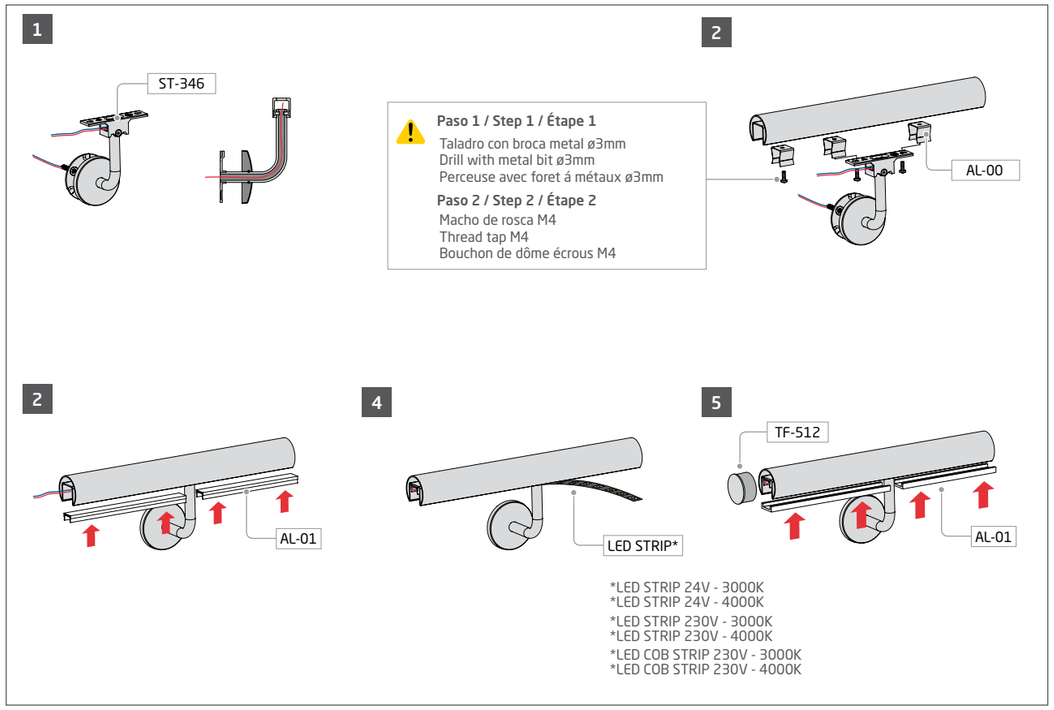

Ver vídeo de instalación en / Watch installation video at / Voir video d´installation sur ***www.comenza.com***

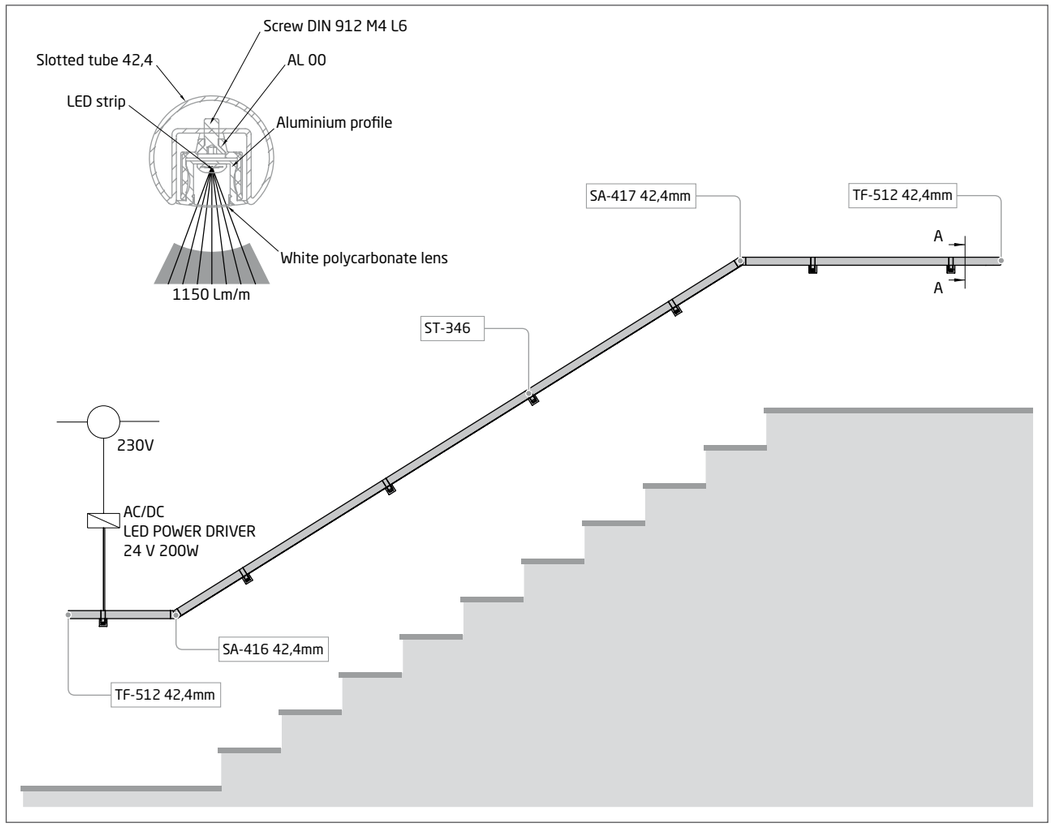

Esquema de conexionado / Wiring diagram / Schéma de câblage

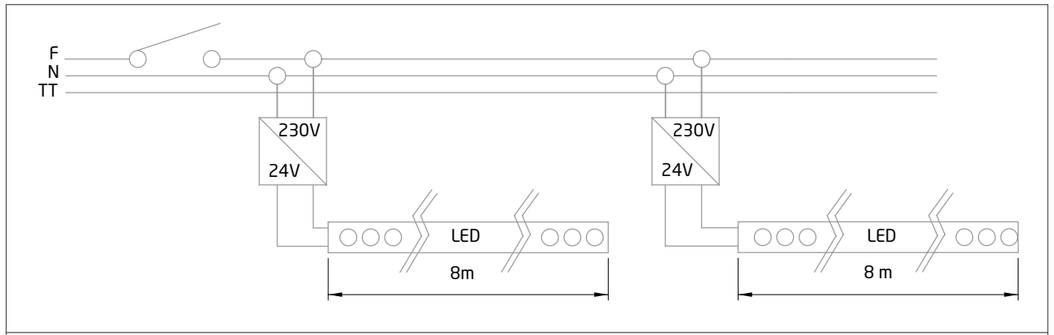

F	Fase | Phase | Phase		Interruptor | Switch | Interupteur
N	Neutro | Uncharged | Neutre		Entrada a 230V / Salida 24V AC/DC LED POWER DRIVER 24V 200W
TT	Toma de tierra | Ground connection | Mise a la terre		Tira de LED | LED Strip | Ruban LED

*NOTA: La longitud y cantidad máxima de tiras LED a instalar para cada transformador, debe ser calculada por un técnico electricista cualificado en función de las condiciones particulares de cada instalación (esquema de conexión, longitud y sección de cables utilizado, etc).

* NOTE: The length and maximum number of LED strips to be installed for each transformer must be calculated by a qualified electrician based on the particular conditions of each installation (connection diagram, length and section of cables used, etc.)

REMARQUE : La longueur et le nombre maximum de bandes LED à installer pour chaque transformateur doivent être calculés par un électricien qualifié en fonction des conditions particulières de chaque installation (schéma de connexion, longueur et section des câbles utilisés, etc.).

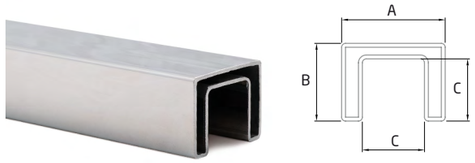

RP-1410 AISI-316 BA SATIN

LG	øA	A	B	E*
5000	40	30	24	1,5

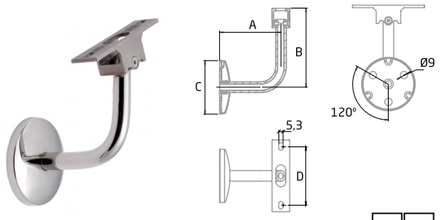

ST-346 AISI-316 BA SATIN

	A	B	C	D
2	75	97	66	72

BR-2012 *(Brico Pag. 253)*

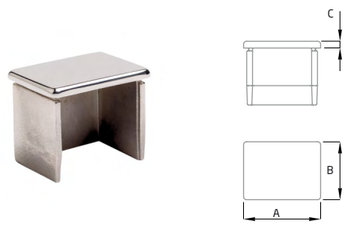

TF-514 AISI-316 BA SATIN

	A	B	C	E*
2	40	30	4	1,5

AL-01 SATIN

LG	A	B	C
2000	12	16	24

QLTY: Aluminio / Aluminium / Aluminium

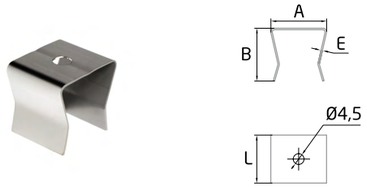

AL-00 AISI-304

	A	B	L	E*
10	23,2	22	20	0,6

DIN-912 M-4 L-6 *(Brico Pag. 248)*

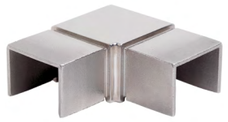

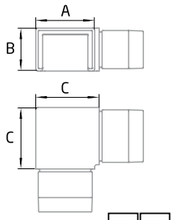

CT-240 AISI-316 BA SATIN

	A	B	C	E*
2	40	30	43	1,5

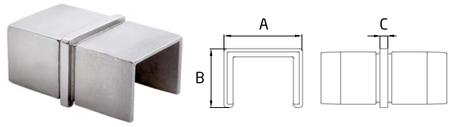

CT-241 AISI-316 BA SATIN

	A	B	C	E*
2	40	30	4	1,5

Instalación / Installation / Installation **ST-346**

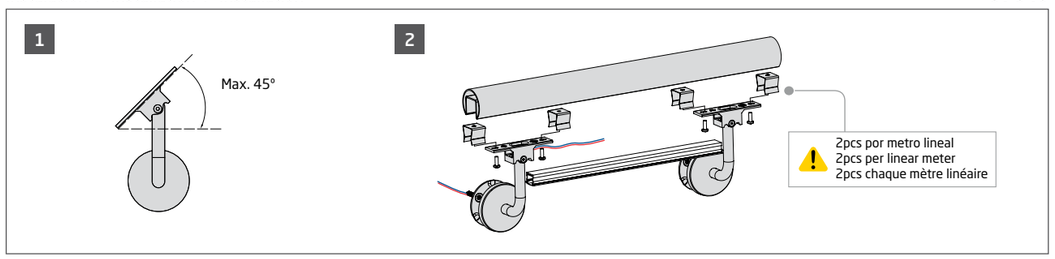

New!

LED STRIP 24V - 3000K

	m/box	V	W/m	Lm/m	Protection
1	5	24	12	1150	IP-65

Diodo emisor de luz. Color: Luz amarilla
Light-emitting diode. Colour: Yellow light
Diode électroluminescente. Couleur: Jaune chaud

LED STRIP 24V - 4000K

	m/box	V	W/m	Lm/m	Protection
1	5	24	12	1150	IP-65

Diodo emisor de luz. Color: Luz blanca
Light-emitting diode. Colour: White light
Diode électroluminescente. Couleur: Blanc froid

LED STRIP 230V - 3000K

	m/box	V	W/m	Lm/m	Protection
1	30	230	18	1850	IP-65

Diodo emisor de luz. Color: Luz amarilla
Light-emitting diode: Yellow light
Diode électroluminescente. Couleur: Jaune chaud

LED STRIP 230V - 4000K

	m/box	V	W/m	Lm/m	Protection
1	30	230	18	1875	IP-65

Diodo emisor de luz. Color: Luz blanca
Light-emitting diode. Colour: White light
Diode électroluminescente. Couleur: Blanc froid

LED COB STRIP 230V - 3000K

	m/box	V	W/m	Lm/m	Protection
1	30	230	15	1080	IP-65

Diodo emisor de luz. Color: Luz amarilla
Light-emitting diode. Colour: Yellow light
Diode électroluminescente. Couleur: Jaune chaud

LED COB STRIP 230V - 4000K

	m/box	V	W/m	Lm/m	Protection
1	30	230	15	1230	IP-65

Diodo emisor de luz. Color: Luz blanca
Light-emitting diode. Colour: White light
Diode électroluminescente. Couleur: Blanc froid

New!

START LED STRIP 24V CONNECTOR

	V	Protection
1	24	IP-65

Conector inicial LED 24V
Initial connector LED 24V
Connecteur initial ruban LED 24V

MIDDLE LED STRIP 24V CONNECTOR

	V	Protection
1	24	IP-65

Conector intermedio LED 24V
Intermediate connector LED 24V
Connecteur intermédiaire ruban LED 24V

START LED STRIP 230V CONNECTOR

	V	Protection
1	230	IP-65

Conector inicial LED 230V
Initial connector LED 230V
Connecteur initial ruban LED 230V

MIDDLE LED STRIP 230V CONNECTOR

	V	Protection
1	230	IP-65

Conector intermedio LED 230V
Intermediate connector LED 230V
Connecteur intermédiaire ruban LED 230V

START LED COB STRIP 230V CONNECTOR

	V	Protection
1	230	IP-65

Conector inicial LED COB 230V
LED COB Initial connector 230V
Connecteur initial ruban LED COB 230V

MIDDLE LED COB STRIP 230V CONNECTOR

	V	Protection
1	230	IP-65

Conector intermedio LED COB 230V
Intermediate connector LED COB 230V
Connecteur intermédiaire ruban LED COB 230V

New!

LED POWER DRIVER

	V (in)	V (out)	W	Protection
1	230	24	200	IP-67

Fuente alimentación para tiras LED
Power supply for LED strips
Alimentation pour ruban LED

225 Esquema de conexionado
Wiring diagram
Schéma de câblage

Instalación / Installation / Installation **DecoLed**

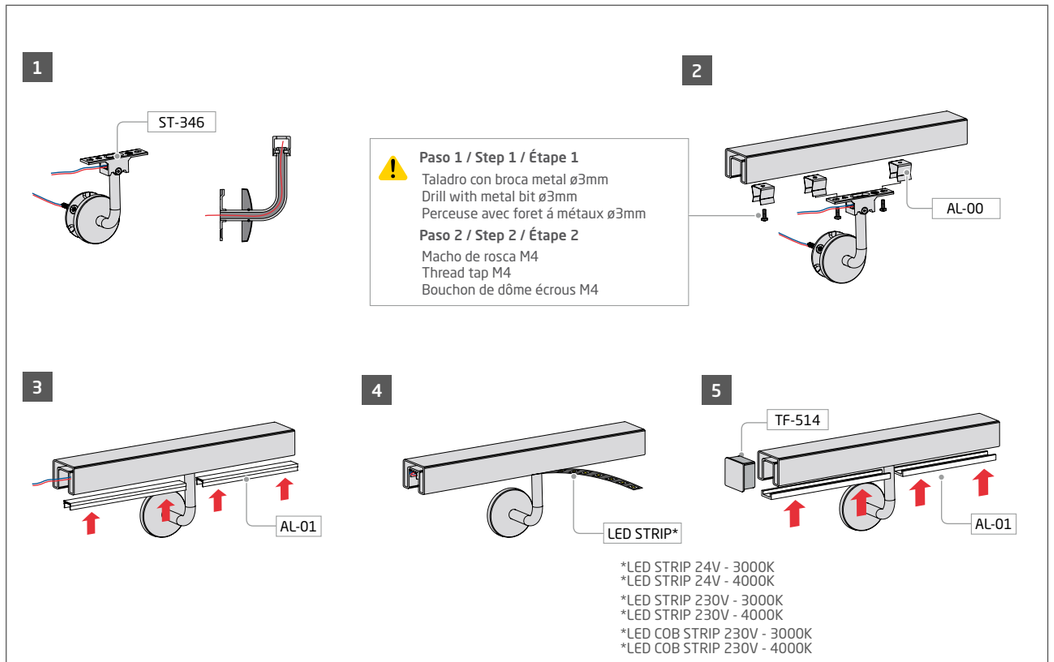

Paso 1 / Step 1 / Étape 1
Taladro con broca metal ø3mm
Drill with metal bit ø3mm
Perceuse avec foret á métaux ø3mm

Paso 2 / Step 2 / Étape 2
Macho de rosca M4
Thread tap M4
Bouchon de dôme écrous M4

*LED STRIP 24V - 3000K
*LED STRIP 24V - 4000K
*LED STRIP 230V - 3000K
*LED STRIP 230V - 4000K
*LED COB STRIP 230V - 3000K
*LED COB STRIP 230V - 4000K

Ver vídeo de instalación en / Watch installation video at / Voir video d´installation sur ***www.comenza.com***

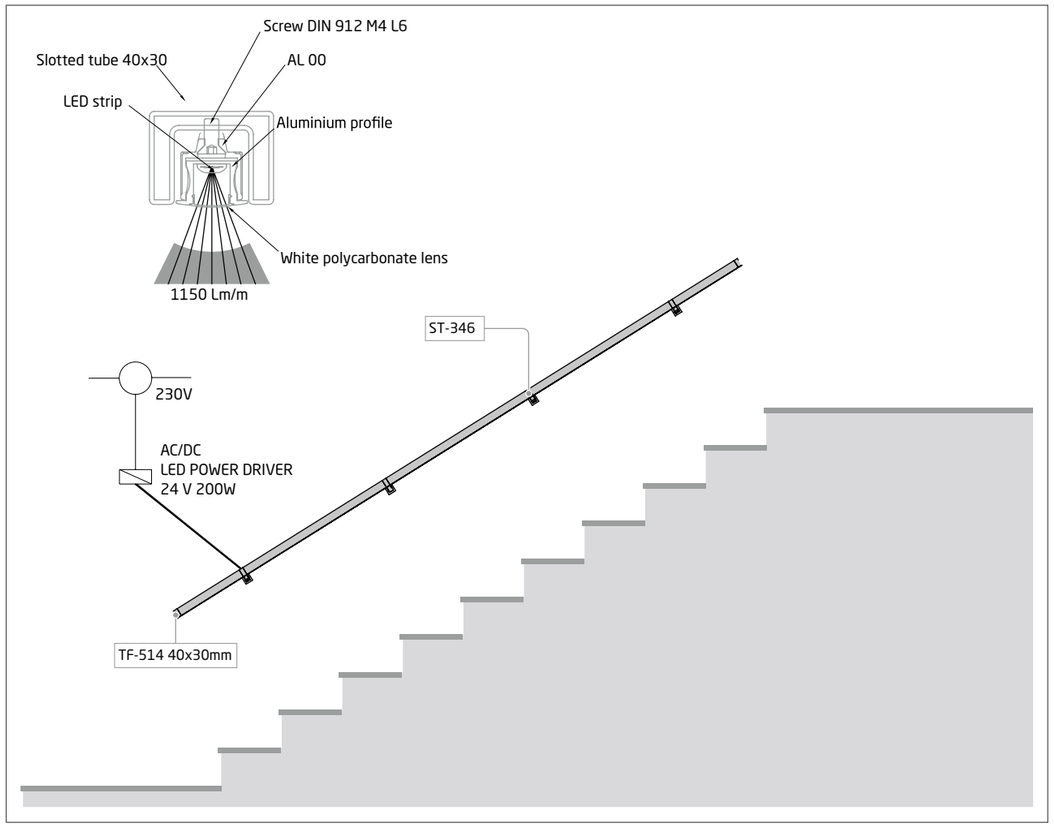

Esquema de conexionado / Wiring diagram / Schéma de câblage

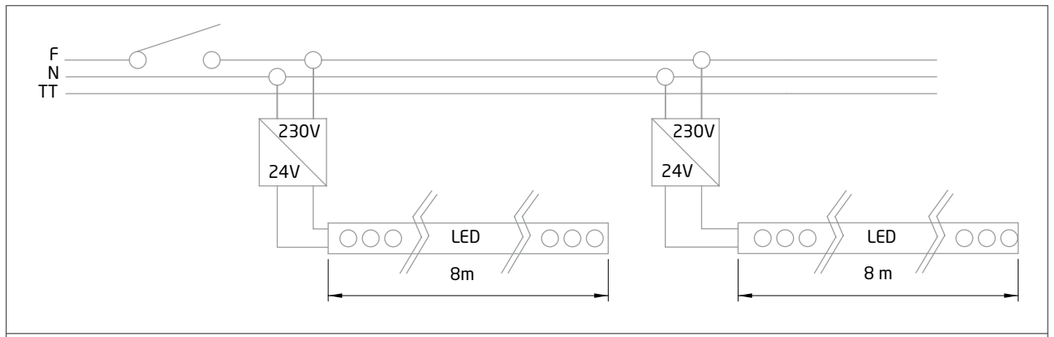

F	Fase | Phase | Phase		Interruptor | Switch | Interupteur
N	Neutro | Uncharged | Neutre		Entrada a 230V / Salida 24V AC/DC LED POWER DRIVER 24V 200W
TT	Toma de tierra | Ground connection | Mise a la terre		Tira de LED | LED Strip | Ruban LED

*NOTA: La longitud y cantidad máxima de tiras LED a instalar para cada transformador, debe ser calculada por un técnico electricista cualificado en función de las condiciones particulares de cada instalación (esquema de conexión, longitud y sección de cables utilizado, etc).

* NOTE: The length and maximum number of LED strips to be installed for each transformer must be calculated by a qualified electrician based on the particular conditions of each installation (connection diagram, length and section of cables used, etc.)

REMARQUE : La longueur et le nombre maximum de bandes LED à installer pour chaque transformateur doivent être calculés par un électricien qualifié en fonction des conditions particulières de chaque installation (schéma de connexion, longueur et section des câbles utilisés, etc.).

Sistema / System / Système
Handrail Flex-Height
SA-490

Sistema / System / Système
Handrail Flex-Height
SA-491

Handrail
Flex-Height

[esp]

Adaptabilidad a desniveles.

La principal característica de nuestra gama de sistemas de pasamanos Flex-Height para murete es su mecanismo de regulación de altura, gracias al cual se pueden adaptar a una superficie irregular salvando posibles desniveles.

Los sistemas Flex-Height permiten, además, múltiples combinaciones de montaje con otros soportes de pasamanos para diferentes tubos (redondos, cuadrados, etc.), tanto en zonas rectas como en esquina y posibilitan de esta manera su instalación en tramos horizontales o inclinados, así como su uso como reposapiés o protectores en zonas de carros de compra autoservicio para supermercados, aeropuertos, etc.

La gama Flex-Height es versatilidad, adaptabilidad y diseño: su estilo moderno y minimalista aportará una estética contemporánea y cuidada a cualquier estancia. Además, al ser fabricados en acero inoxidable (AISI 316), ofrecen una gran resistencia y estabilidad tanto en exteriores como en interiores.

Los sistemas de pasamanos de la gama Flex-Height, son una solución sencilla para salvar irregularidades de nivel sin descuidar la apariencia.

[eng]

Adaptability to irregular surfaces.

The main characteristic of the Flex-Height range, is their height adjustment mechanism, thanks to which they can be adapted to an irregular surface, avoiding possible unevenness.

The Flex-Height systems for low walls also allow multiple mounting combinations with different tubes (round, square, etc.), both in straight areas and in corners, thus enabling their installation in horizontal or inclined sections, as well as its use as footrests or protectors in self-service shopping cart areas for supermarkets or airports.

The Flex-Height range is versatility, adaptability and design: its modern and minimalist style will bring a contemporary and careful aesthetic to any room. In addition, being made of stainless steel (AISI 316), they offer great resistance and stability both outdoors and indoors.

The handrail systems of the Flex-Height range are a simple solution to solve level irregularities without neglecting appearance.

[fra]

Adaptabilité aux surfaces irrégulières.

La principale caractéristique de la gamme Flex-Height est leur mécanisme de réglage en hauteur, grâce auquel ils peuvent être adaptés à une surface irrégulière.

Les systèmes Flex-Height pour murets permettent également de multiples combinaisons de montage avec différents tubes (ronds, carrés, etc.), aussi bien dans sections horizontales ou inclinées, ainsi que son utilisation comme repose-pieds ou des protecteurs dans les zones de chariot libre-service pour les supermarchés ou les aéroports.

La gamme Flex-Height est polyvalence, adaptabilité et design : son style moderne et minimaliste apportera une esthétique contemporaine et soignée. De plus, étant en acier inoxydable (AISI 316), ils offrent une grande résistance et stabilité aussi bien à l'extérieur qu'à l'intérieur.

Les systèmes de mains courantes de la gamme Flex-Height sont une solution simple pour résoudre les irrégularités de niveau sans négliger l'apparence.

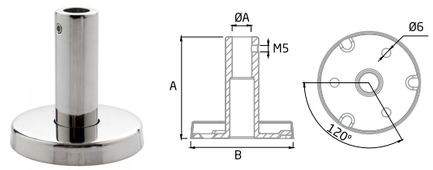

SA-490 BA AISI-316 BA SATIN

	øA	A	B
2	12,5	65	66

BR-2087 *(Brico Pag. 253)*

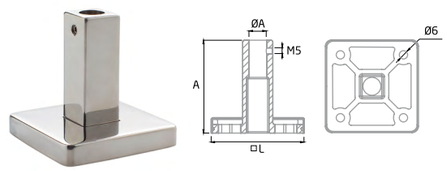

SA-491 BA AISI-316 BA SATIN

	□L	øA	A
2	65	12,5	65

BR-2087 *(Brico Pag. 253)*

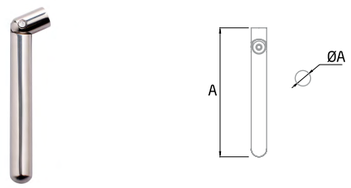

BG-00 AISI-316 BA SATIN

	øA	A
2	12	100

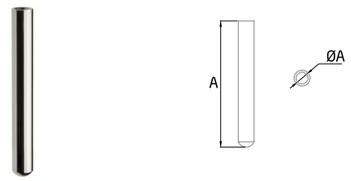

BF-00 AISI-316 BA SATIN

	øA	A
2	12	96

Instalación / Installation / Installation **SA-490 / SA-491**

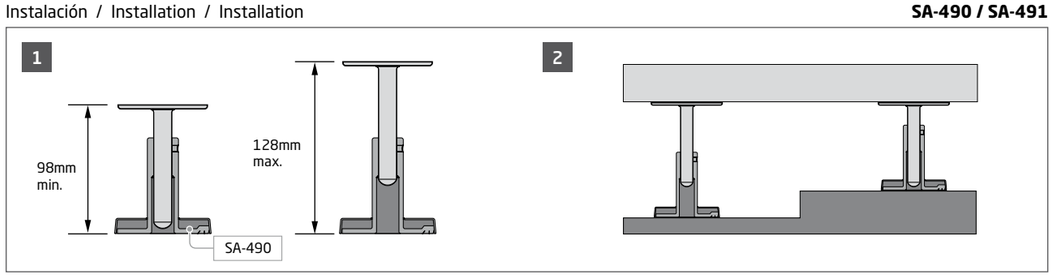

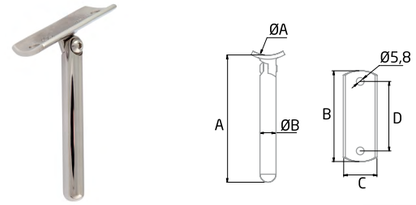

BG-R AISI-316 BA SATIN

	øA	øB	A	B	C	D
2	43	12	95	68	25	52
2	50,8	12	95	68	25	52

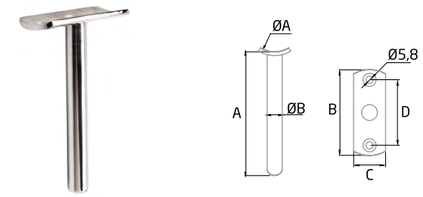

BF-R AISI-316 BA SATIN

	øA	øB	A	B	C	D
2	43	12	98	68	25	52
2	50,8	12	98	68	25	52

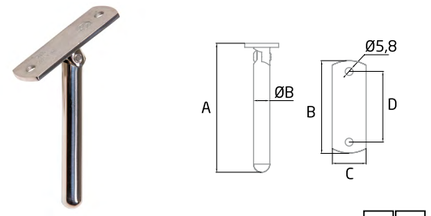

BG-FLAT AISI-316 BA SATIN

	øB	A	B	C	D
2	12	95	68	25	52

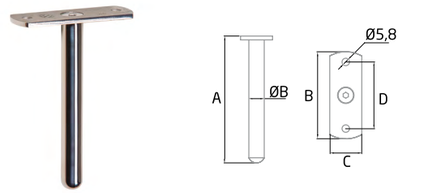

BF-FLAT AISI-316 BA SATIN

	øB	A	B	C	D
2	12	99	68	25	52

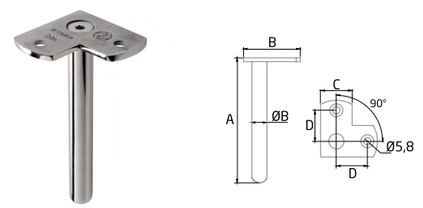

BF-C FLAT 90 AISI-316 BA SATIN

	øB	A	B	C	D
2	12	99	45	25	24,5

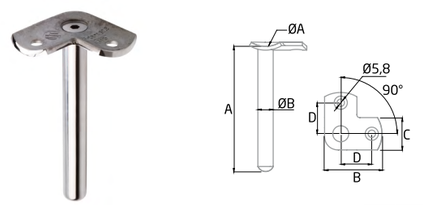

BF-C R 90 AISI-316 BA SATIN

	øA	øB	A	B	C	D
2	43	12	98	45	25	24
2	50,8	12	98	45	25,5	24

comenza
Railing Passion

Sistema / System / Système
Handrail Stand-Rail
ST-303

Sistema / System / Système
Handrail Stand-Rail
ST-340

Sistema / System / Système
Handrail Stand-Rail
ST-353

Sistema / System / Système
Handrail Stand-Rail
ST-335

Handrail
Stand-Rail

[esp]

Una apuesta clásica y resistente.

Nuestra gama de sistemas de pasamanos para pared Stand-Rail está compuesta por una variedad de soportes en forma de "L" que, combinados con las diferentes opciones de tubos cuadrados, rectangulares o redondos, aportan elegancia y sencillez a cada uno de los lugares en los que son instalados.

Los sistemas de pasamanos de la gama Stand-Rail demuestran que un diseño simple y clásico no está reñido con un acabado elegante y cuidado. Además, todos nuestros soportes están fabricados en acero inoxidable (AISI 316), lo que permite su colocación en exteriores e interiores ofreciendo en cualquiera de los casos una alta resistencia y seguridad.

Stand-Rail es una gama de sistemas de pasamanos con diseños clásicos, robustos y sencillos.

[eng]

A classic and resistant design.

Our range of Stand-Rail wall handrail systems is made up of a variety of "L"-shaped brackets that, combined with the different options of square, rectangular or round tubes, bring elegance and simplicity to every space where they are installed.

The handrail systems of the Stand Rail range demonstrate that a simple and classic design is not at odds with an elegant and careful finish. In addition, all our supports are made of stainless steel (AISI 316), which allows them to be placed outdoors and indoors, offering high resistance and safety in any case.

Stand Rail is a range of handrail systems with classic, robust and simple design.

[fra]

Un design classique et résistant.

Notre gamme de systèmes de mains courantes murales Stand Rail est composée d'une variété de supports en forme de "L" qui, combinés aux différentes options de tubes carrés, rectangulaires ou ronds, apportent élégance et simplicité à chaque espace où ils sont installés.

Les systèmes de mains courantes de la gamme Stand Rail démontrent qu'un design simple et classique n'est pas en contradiction avec une finition élégante et soignée. De plus, tous nos supports sont en acier inoxydable (AISI 316), ce qui leur permet d'être placés à l'extérieur et à l'intérieur, offrant une haute résistance et sécurité dans tous les cas.

Stand Rail est une gamme de systèmes de mains courantes au design classique, robuste et simple.

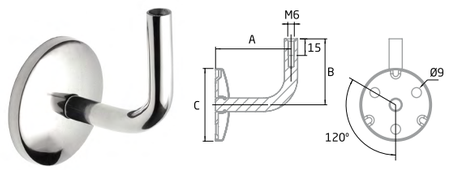

ST-353 W AISI-316 BA SATIN

	A	B	C
2	69	59,5	66

BR-2012 *(Brico Pag. 253)*
BR-2087 *(Brico Pag. 253)*

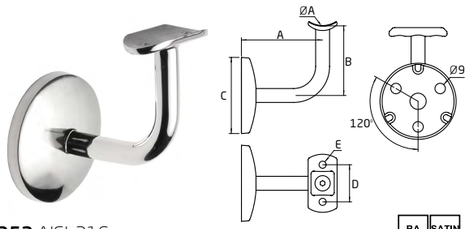

ST-353 AISI-316 BA SATIN

	øA	A	B	C	D	E
2	43	70	60	63	32	6,1
2	50,8	70	59,5	63	32	4,5

BR-2012 *(Brico Pag. 253)*
BR-2087 *(Brico Pag. 253)*

Instalación / Installation / Installation **ST-353**

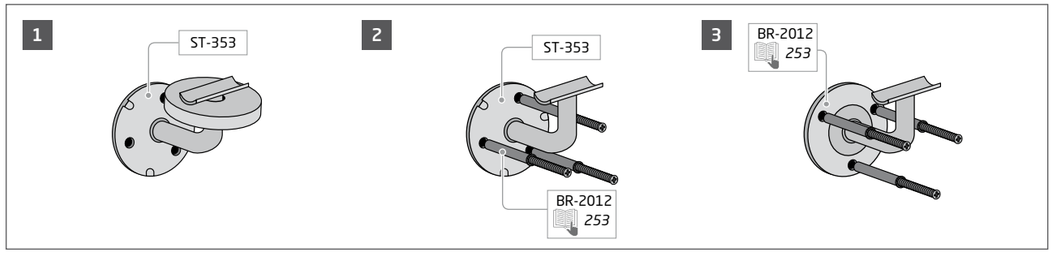

El soporte está diseñado para posibilitar su fijación en un solo tiempo usando tacos premontados. Una vez finalizado el montaje y asegurado el soporte sobre la superficie de apoyo, se fija el embellecedor ejerciendo una pequeña presión sobre la base, quedando la goma oculta en su interior. [1]

Pasos de instalación con ST-353:
1. Taladrar la pared
2. Colocación de pieza
3. Fijar el soporte a la pared con el taco premontado [2]

Pasos de instalación en soportes convencionales:
1. Taladrado de la pared
2. Colocación del tirafondo
3. Colocación de la pieza
4. Fijar el soporte [3]

This product has been designed to enable its fixing at once using nylon hammer drive anchor. Once the assembly is finished and the support is fastened on the support surface, the cover is placed pressing slightly on the base, and the rubber rests hidden inside. [1]

Installation steps with ST-353:
1. Drill the wall.
2. Place the ST-353.
3. Fix the support to the wall with the preassembled anchor. [2]

Installation steps with traditional supports:
1. Drill the wall.
2. Place the lag bolt.
3. Fix the piece.
4. Fix the support. [3]

Ce support a été conçu pour faire possible la fixation d'un coup d'ancrages pré-assemblés du type de cheville en plastique. Quand le montaje est fini et le support bien fixé à la surface d'appui, on fixe l'enjoliveur en exerçant une petite pression sur la base, en restant la caoutchouc torique cache dans l'intérieur. [1]

Installation avec le support ST-353:
1. On perce le mur.
2. On place la ST-353
3. On fixe le support au mur avec l'ancrage pré-assemblé. [2]

Installation avec un support traditionnel:
1. On perce le mur.
2. On place la vis tire-fond.
3. On place la pièce.
4. On fixe le support. [3]

ST-303 AISI-316 BA SATIN

	øA	A	B	C	D
2	43	70	60	63	52
2	50,8	70	60	63	52

BR-2011 *(Brico Pag. 248)*
BR-2087 *(Brico Pag. 253)*

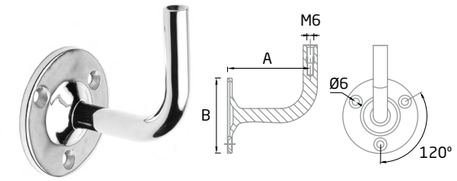

ST-303 W AISI-316 BA SATIN

	A	B
2	70	63

BR-2087 *(Brico Pag. 253)*

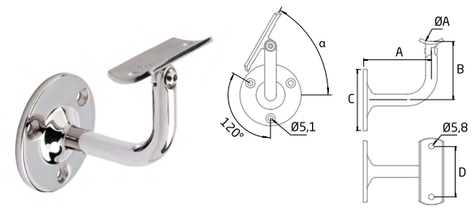

ST-303 A AISI-316 BA SATIN

	øA	A	B	C	D	α
2	43	70	60	63	52	-60°/+60°
2	50,8	70	60	63	52	-60°/+60°

BR-2087 *(Brico Pag. 253)*

ST-303 FLAT AISI-316 BA SATIN

	A	B	C	D
2	70	59,5	63	32

BR-2087 *(Brico Pag. 253)*

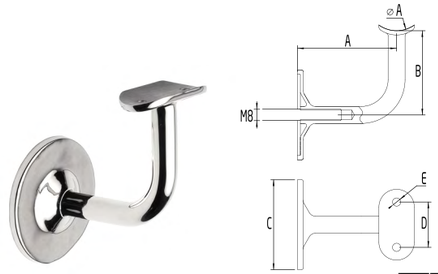

ST-340 AISI-316 BA SATIN

	øA	A	B	C	D	E
2	43	70	59,5	63	32	5,8
2	50,8	70	59,5	63	32	4,5

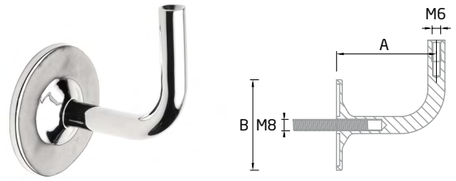

ST-340 W AISI-316 BA SATIN

	A	B
2	70	63

Instalación / Installation / Installation

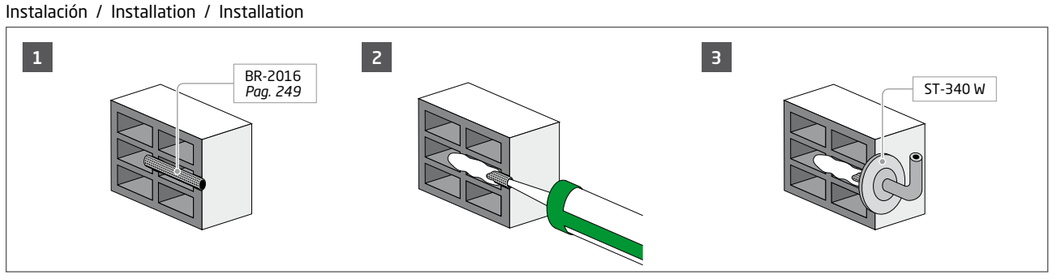

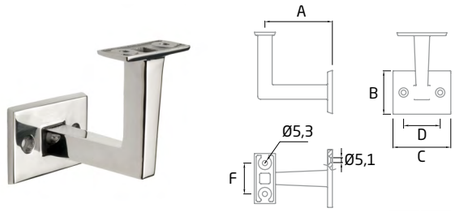

ST-335 FLAT AISI-316 BA SATIN

	A	B	C	D	F
2	70	45	60	38	32

BR-2087 *(Brico Pag. 253)*

Sistema / System / Système
Handrail Oval
ST-304

Sistema / System / Système
Handrail Oval
ST-306

Handrail
Oval

[esp]

La armonía del círculo.

En la gama de sistemas de pasamanos para murete Oval hemos querido transmitir la armonía de las líneas curvas desarrollando soportes cuyo diseño circular sea el protagonista.

Los soportes de la gama Oval son combinables con tubos de diferentes diámetros y cuentan con piezas de remate finales que dotan al pasamanos de una estética elegante y cuidada. Todos ellos son fabricados en acero inoxidable (AISI 316) lo que permite su instalación en interiores y exteriores.

Además, gracias a su diseño que envuelve el tubo de pasamanos, ofrecen una gran resistencia y versatilidad, convirtiéndose en complementos indispensables a la hora de dar gran estabilidad y seguridad como agarre sobre muretes, reposapiés o protectores en zonas de carros de compra autoservicio para supermercados, aeropuertos, etc.

Si buscas un sistema versátil y resistente, la gama Oval te ofrece la solución.

[eng]

Harmony of the circle.

Oval i sour range of handrail systems for low walls, we wanted to transmit the harmony of curved lines by developing handrail systems where the circular design is the main feature.

The handrail brackets of Oval can be combined with tubes of different diameters and have final finishing pieces that give the handrail an elegant and careful aesthetic.

All of them are made of stainless steel (AISI 316) which allows them to be installed indoors and outdoors.

In addition, thanks to their design that surrounds the handrail tube, they offer great resistance and versatility, becoming an essential accessorie when it comes to providing great stability and safety as a grip on walls, footrests or protectors in self-service shopping cart areas for supermarkets, or airports.

If you are looking for a versatile and resistant system, the Oval range offers you the solution.

[fra]

Harmonie du cercle.

Oval est notre gamme de systèmes de garde-corps pour murets, nous avons voulu transmettre l'harmonie des lignes courbes en développant des systèmes de garde-corps où le design circulaire est la caractéristique principale.

Les supports de main courante d'Oval peuvent être combinés avec des tubes de différents diamètres et avoir des pièces de finition finales qui donnent à la main courante une esthétique élégante et soignée.

Tous sont fabriqués en acier inoxydable (AISI 316) ce qui leur permet d'être installés à l'intérieur comme à l'extérieur.

De plus, grâce à leur conception qui entoure le tube de la main courante, ils offrent une grande résistance et polyvalence, devenant un accessoire indispensable lorsqu'il s'agit d'offrir une grande stabilité et sécurité comme prise sur les murs, repose-pieds ou protecteurs dans les zones de chariot libre-service pour supermarchés ou aéroports.

Si vous recherchez un système polyvalent et résistant, la gamme Oval vous offre la solution.

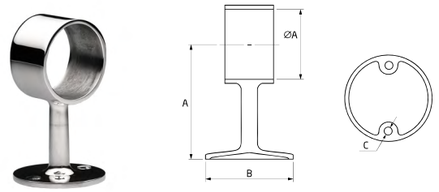

ST-306 AISI-316 BA SATIN

	øA	A	B	C
2	43	72	69	5,1
2	50,8	84	63	5,8

BR-2087 *(Brico Pag. 253)*

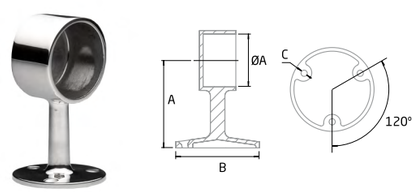

ST-306 END AISI-316 BA SATIN

	øA	A	B	C
2	43	72	69	5,1
2	50,8	84	63	5,8

BR-2087 *(Brico Pag. 253)*

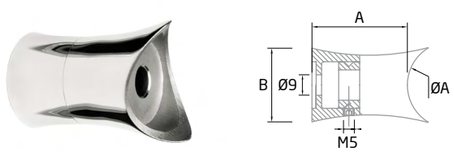

ST-313 AISI-316 BA SATIN

	øA	A	B
2	40	44	34

DIN-912 M-8 L-20 *(Brico Pag. 248)*

BR-2011 M-8 *(Brico Pag. 248)*

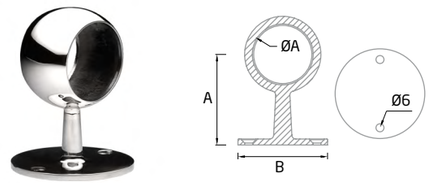

ST-304 AISI-316 BA SATIN

	øA	A	B
2	43	68	67

BR-2087 *(Brico Pag. 253)*

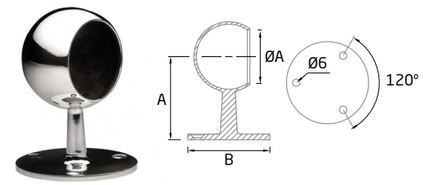

ST-304 END AISI-316 BA SATIN

	øA	A	B
2	43	68	67

BR-2087 *(Brico Pag. 253)*

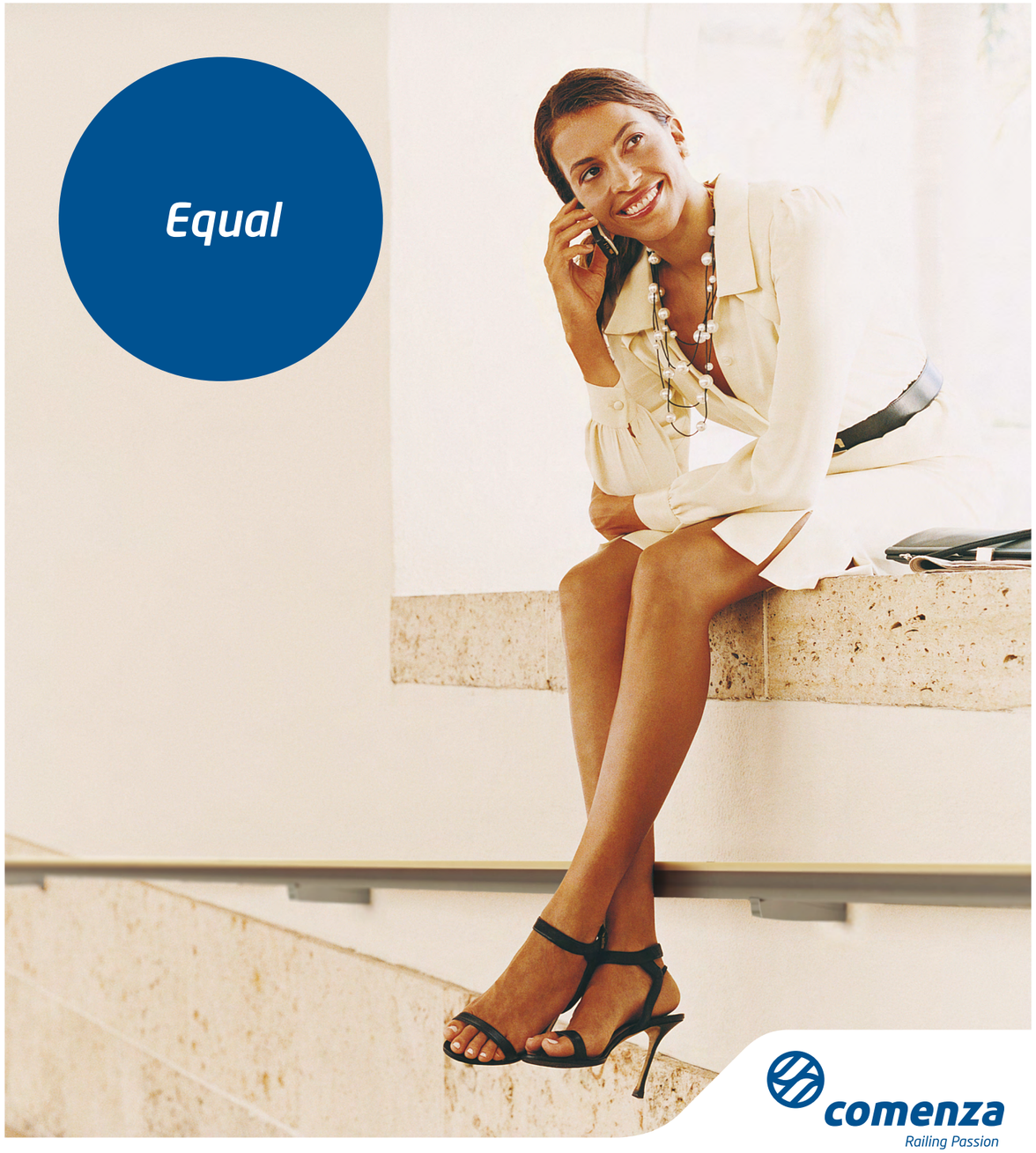

Sistema / System / Système

Handrail Equal

ST-334

Handrail
Equal

[esp]

Diseño compacto.

Nuestra gama de sistemas de pasamanos para pared Equal, se distingue por su forma cuadrada de reducidas dimensiones en la que predominan las líneas rectas. Este aspecto geométrico aporta un toque diferenciador dentro de los estilos que suelen ser más habituales.

Junto con un diseño contemporáneo y minimalista, destaca por proporcionar la misma seguridad, agarre y sujeción que cualquier soporte de apariencia más tradicional. Apuesta por el equilibrio entre lo práctico y funcional combinado con una estética innovadora y un impacto visual mínimo.

Equal aporta elegancia y resistencia. Además, al estar fabricado en acero inoxidable (AISI 316) es perfecto tanto para ambientes interiores como exteriores.

Si buscas la combinación ideal entre belleza, resistencia y seguridad, estos sistemas de pasamanos serán la elección más acertada.

[eng]

Compact design.

Equal, our range of handrail systems is defined by its small square shape in which straight lines predominate. This geometric aspect provides a differentiating touch for styles that are usually more common.

Along with a contemporary and minimalist design, it stands out for providing the same security, grip and support as any traditional looking handrail. Equal is a bet on practical and functional desing combined with innovative aesthetics and minimal visual impact.

Equal provides elegance and resistance. It is made of stainless steel (AISI 316), and it's perfect for both indoor and outdoor environments.

If you are looking for the ideal combination of beauty, strength and safety, these handrail systems will be the best choice.

[fra]

Design compact.

Equal, notre gamme de systèmes de mains courantes se définit par sa petite forme carrée dans laquelle prédominent les lignes droites. Cet aspect géométrique apporte une touche différenciante pour des styles généralement plus courants.

En plus d'un design contemporain et minimaliste, il se distingue par la même sécurité, la même adhérence et le même soutien que une main courante d'aspect traditionnel. Equal est un pari sur un design pratique et fonctionnel combiné à une esthétique innovante et un impact visuel minimal.

Equal apporte élégance et résistance. Il est fabriqué en acier inoxydable (AISI 316) et est parfait pour les environnements intérieurs et extérieurs.

Si vous recherchez la combinaison idéale de beauté, de résistance et de sécurité, ces systèmes de main courante seront le meilleur choix.

Equal

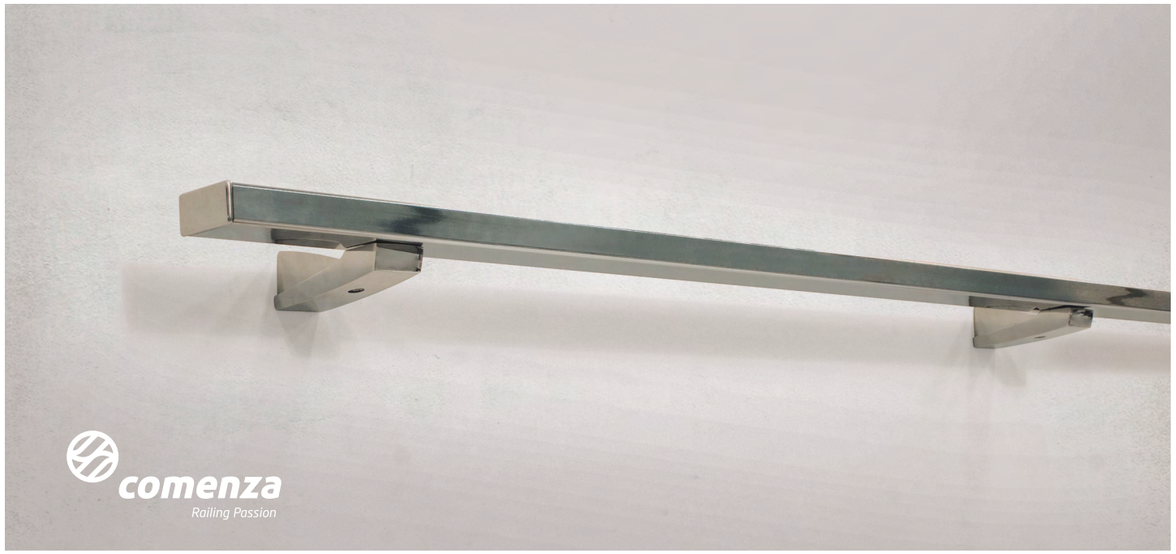

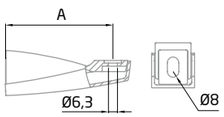

ST-334 FLAT AISI-316 BA SATIN

	A	E*
2	75	1,5

BR-2012 *(Brico Pag. 253)*
DIN-7984 M-6 L-20 *(Brico Pag. 248)*
BR-2011 M-6 *(Brico Pag. 253)*
BR-2087 *(Brico Pag. 253)*

Instalación / Installation / Installation **ST-334 FLAT**

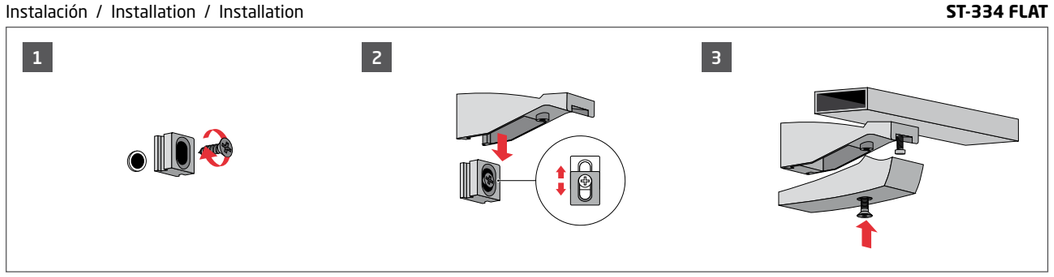

Brico

comenza
Railing Passion

FAST FIX GLUE (A-B 100ML)

1 kit

Duración aproximada / Estimated duration / Duration aproximative

ø50,8	ø43	ø38,1	ø20	ø12
40	50	60	120	150

Características FAST FIX GLUE
- Envase bicomponente A+B
- Tiempo de manipulación: 1 - 3 minutos.
- Resistencia funcional: 30 – 60 minutos.
- Resistencia final: 24 horas.
- Holgura (mm): mín. 0,05 - máx.0,50 (recomendada 0,10 - 0,30).
- Guardar en el recipiente original bien cerrado y a temperaturas entre 5°C y 25°C.

FAST-FIX GLUE characteristics:
- A+B Bi-component packaging
- Handling time: 1-3 minutes
- Functional resistance: 30-60 minutes
- Final resistance: 24 hours
- Clearance (mm): min. 0.05 – max. 0.50 (recommended: 0.10-0.30)
- Store in the original pack, tightly sealed and at the temperature between 5°C and 25°C

Caractéristiques FAST-FIX GLUE
- Flacon bicomposant A+B.
- Temps de manipulation : 1-3 minutes
- Résistance fonctionnelle : 30-60 minutes
- Résistance finale : 24 heures
- Espace (mm) : min. 0,05 – max. 0,50 (recommandé : 0,10 – 0,30)
- Conserver dans le récipient original, bien fermé et à températures entre 5°C et 25°C.

FIS MS PRO

BLACK

1

Serie	Ref.
RP	RP-1400, RP-1410

Sellante-adhesivo
Sealant-adhesive
Scellement-adhésif

RP-25 (12mm / 33m)

	E
1	0,6

Serie	Ref.
SV	SV-1255, SV-1260

Cinta doble cara
Double sided tape
Ruban à double face

comenza
Railing Passion

[esp]

El acero inoxidable aun siendo uno de los materiales más resistentes del mercado necesita de cuidados y mantenimientos que prolonguen su vida útil y para ello es importante utilizar los productos adecuados.

Desde Comenza ponemos a tu disposición dos productos que utilizados de manera correcta permitirán que tus barandillas de acero inoxidable luzcan en perfecto estado.

- **Clean+:** para limpieza rutinaria, mantenimiento periódico y eliminación de huellas.
- **Stain Zero:** para limpieza de manchas difíciles y marcas de oxidación.

[eng]

Even though stainless steel is one of the most resistant materials in the market, it needs care and maintenance, so its service life can be extended. For this reason, it is important to use the right products.

At Comenza we offer two products that, when used correctly, will allow your stainless steel railings to look always perfect.

- **Clean+:** for everyday cleaning, regular maintenance and fingerprints removal.
- **Stain Zero:** for the removal of difficult stain and rust marks.

[fra]

Bien que l'acier inoxydable soit un des matériaux les plus résistants du marché, il a besoin des soins et de l'entretien pour que sa vie utile soit plus longue. Pour cette fin, c'est important d'utiliser les produits adéquats.

Chez Comenza, nous offrons deux produits qui, employés correctement, permettront que votre garde-corps brille comme le premier jour.

- **Clean+:** pour le nettoyage habituel, l'entretien régulier et l'élimination d'empreintes.
- **Stain Zero:** pour l'élimination de taches difficiles et de marques d'oxydation.

CLEAN+ (500ml)

1

Limpiador
Cleaner
Nettoyant

STAIN ZERO (500ml)

1

Quitaóxido
Stain remover
Détachant

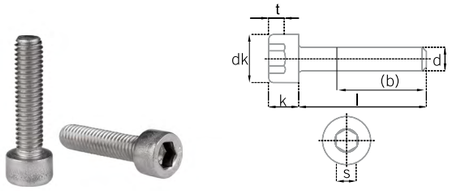

DIN-912

	Qlty.	d	LG	dK	Kmax	S
50	A2	M4	6	7	4	3
50	A2/A4	M8	20	13	8	6

M-4	Serie	Ref.
	AL	AL-00

M-8	Serie	Ref.
	ST	ST-313

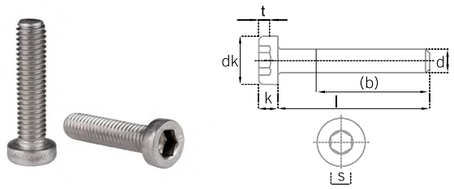

DIN-7984

	Qlty.	d	LG	dK	K	S	t
50	A2/A4	M-6	20	10	4	4	3

M-6	Serie	Ref.
	ST	ST-334 FLAT

FIS VS

1

Serie	Ref.
CC	CC-772 , CC-775, CC-780, CC-782, CC-791, CC-800, CC-801
FB	FB-10
PM	PM-63
SV	SV-1401, SV-1402, SV-1403, SV-1404, SV-1501, SV-1602, SV-1701, SV-1702, SV-1703, SV-1801, SV-1802, SV-1803

FIS SE

10

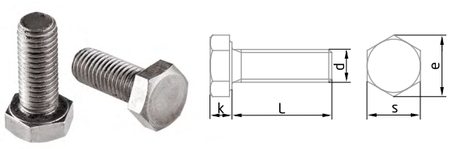

DIN-933

	Qlty.	d	LG	K	e	s
100	CLASS 8.8/A2/A4	M10	30	6,4	18,9	17

Serie	Ref.
PM	PM-63

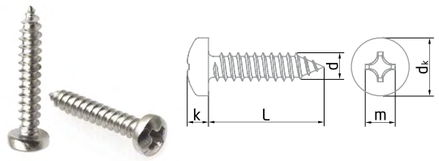

DIN-7981

	Qlty.	d	LG	dK	k	m
50	A2	4,8	25	9,5	3,55	5,1
50	A2	6,3	60	12,5	4,5	7,1

4,8*	Serie	Ref.
	ST	ST-314

6,3	Serie	Ref.
	ST	ST-333

Uso con pasamanos de madera.
Use with wood handrail.
Utilisation avec mains-courantes en bois.

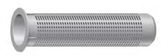

BR-2016

10

Tamices plásticos
Plastic anchor sleeve
Tamis plastiques

BR-2011

	Qlty.	M
50	A2/A4	M4
50	A4	M6
50	A2/A4	M8

Serie	Ref.
AL	AL-00

Serie	Ref.
ST	ST-303 ST-303 A ST-303 W, ST-313, ST-334 FLAT

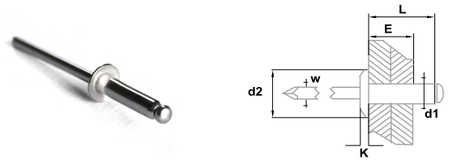

BR-2015

	Qlty.	M	LG
50	A2/A4	4,8	10

Serie	Ref.
ST	ST-314, ST-315

DIN-975

	Qlty	M	LG	
1	CLASS 8.8/A2/A4	M-8	1000	ø10
1	CLASS 8.8/A2/A4	M-10	1000	ø12
1	CLASS 8.8/A2/A4	M-12	1000	ø14
1	CLASS 8.8/A2/A4	M-16	1000	ø18

M-8	Serie	Ref.
	CC	CC-775 D30
	FB	FB-10

M-10	Serie	Ref.
	CC	CC-772, CC-775 D50
	SV	SV-1401, SV-1402, SV-1403, SV-1404, SV-1501, SV-1701, SV-1702, SV-1602, SV-1703

M-12	Serie	Ref.
	CC	CC-780, CC-782, CC-791, CC-800, CC-801
	PM	PM-63
	SV	SV-1401, SV-1403, SV-1404, SV-1701, SV-1703, SV-1704, SV-1801, SV-1802, SV-1803

M-16	Serie	Ref.
	SV	SV-1801 RX

DIN-934

	Qlty	M	E*
250	CLASS 8/A2/A4	M-8	6,5
250	CLASS 8/A2/A4	M-10	8
250	CLASS 8/A2/A4	M-12	10
100	CLASS 8/A2/A4	M-16	13

M-8	Serie	Ref.
	CC	CC-775
	FB	FB-10

M-10	Serie	Ref.
	CC	CC-772, CC-775
	SV	SV-1401, SV-1403, SV-1404, SV-1501, SV-1701, SV-1703

M-12	Serie	Ref.
	CC	CC-780, CC-782, CC-791, CC-800, CC-801
	PM	PM-63
	SV	SV-1401, SV-1403, SV-1404, SV-1701, SV-1702, SV-1703, SV-1704, SV-1801, SV-1802, SV-1803

M-16	Serie	Ref.
	SV	SV-1801 RX

DIN-125

	Qlty	M	E*
250	STEEL /A2/A4	M-8	1,6
250	STEEL /A2/A4	M-10	2
250	STEEL /A2/A4	M-12	2,5
100	STEEL /A2/A4	M-16	3

M-8	Serie	Ref.
	CC	CC-775 D30
	FB	FB-10

M-10	Serie	Ref.
	CC	CC-772, CC-775 D50
	SV	SV-1401, SV-1402, SV-1403, SV-1404, SV-1501, SV-1701, SV-1702, SV-1602, SV-1703

M-12	Serie	Ref.
	CC	CC-780, CC-782, CC-791, CC-800, CC-801
	PM	PM-63
	SV	SV-1401, SV-1403, SV-1404, SV-1701, SV-1703, SV-1704, SV-1801, SV-1802, SV-1803

M-16	Serie	Ref.
	SV	SV-1801 RX

DIN-439

	Qlty	M	*E
250	A2/A4	M-10	5

M-10	Serie	Ref.
	SV	SV-1402, SV-1602, SV-1702

HUS4-H

	Qlty	M	LG	E*	
25	STEEL	M-8	75	15	ø8
50	STEEL	M-10	110	25	ø10

M-8	Serie	Ref.
	FB	FB-10

M-10	Serie	Ref.
	SV	SV-1401, SV-1501, SV-1602, SV-1701, SV-1702, SV-1802, SV-1803, CC-772

HUS4-HR

	Qlty	M	LG	E*	
25	A4	M-8	75	15	ø8
25	A4	M-10	105	15	ø10

M-8	Serie	Ref.
	FB	FB-10

M-10	Serie	Ref.
	SV	SV-1401, SV-1501, SV-1602, SV-1701, SV-1702, SV-1802, SV-1803, CC-772

HUS4-C

	Qlty	M	LG	E*	
50	STEEL	M-10	100	15	ø10

Serie	Ref.
CC	CC-782

HUS4-CR

	Qlty	M	LG	E*	
50	A4	M-10	105	15	ø10

Serie	Ref.
CC	CC-782

FH II-S

	Qlty	M	LG	E*	
50	STEEL/A4	M-8	105	25	ø12

Serie	
SV	SV-1401
	SV-1402

FH II-SK

	Qlty	M	LG	E*	
25	STEEL	M-8	100	25	ø12
25	A4	M-8	105	30	ø12

Serie	Ref.
CC	CC-782

FAZ II

	Qlty	M	LG	E*	
50	STEEL / A4	M-8	95	30	ø8
20	STEEL / A4	M-12	120	20	ø12

M-8	Serie	Ref.
	FB	FB-10

M-12	Serie	Ref.
	CC	CC-772, CC-775 D50
	PM	PM-63
	SV	SV-1403, SV-1404, SV-1703, SV-1704

FBN II

	Qlty	M	LG	E*	
50	STEEL/A4	M-10	95	20	ø10
20	STEEL/A4	M-12	116	20	ø12

M-10	Serie	Ref.
	CC	CC-772, CC-775 D50

M-12	Serie	Ref.
	PM	PM-63

CH

	Qlty	M	LG	E*	
50	STEEL/A2	M-8	80	15	ø10
50	STEEL/A2	M-10	100	25	ø12

CH-PL

	Qlty	M	LG	E*	
50	STEEL/A2	M-10	100	25	ø12

Anclajes / Anchors / Ancrage

TH DEX

	Qlty	M	LG	E*	
50	STEEL	M-10	130	70	ø8

MT

	Qlty	M	LG	E*	
50	STEEL/A2/A4	M-10	150	10	ø10
50	STEEL/A2/A4	M-10	90	10	ø10
50	STEEL/A2/A4	M-12	110	12	ø12

BR-2012

	Qlty	LG	E*	
50	STEEL/A4	80	10	ø8

Serie	Ref.
ST	ST-334 FLAT, ST-346, ST-353, ST-353 W, ST-354, ST-354 FLAT , ST-358, ST-358 FLAT

BR-2018

	Qlty	LG	E*	
50	STEEL/A4	80	10	ø8

Serie	Ref.
AV	ST-333

BR-2087

	Qlty	øT	P	
100	NYLON	4,5-6,0	50	ø8
100	NYLON	6,0-8,0	65	ø10

4,5-6,0	Serie	Ref.
	AV	AV-601
	ST	ST-303, ST-303 A, ST-303 FLAT, ST-303 W, ST-304, ST-304 END, ST-306, ST-306 END, ST-311, ST-335 FLAT

6,0-8,0	Serie	Ref.
	ST	ST-333, ST-334 FLAT, ST-353, ST-353 W, ST-354, ST-354 FLAT, ST-356, ST-356 FLAT, ST-358, ST-358 FLAT

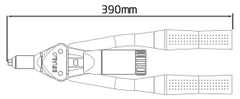

BM-160

ø mm	Aluminio Aluminium	Acero Iron / Acier	Stainless Steel	Cobre Cooper/Cuivre
4,0	✓	✓	✓	✓
4,8	✓	✓	✓	✓

Remachadora
Rivet gun
Riveteuse

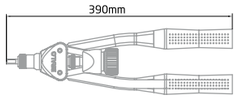

TR-308

ø mm	Aluminio Aluminium	Acero Iron / Acier	Stainless Steel
M-4	✓	✓	✓
M-6	✓	✓	✓
M-8	✓	✓	✓

Remachadora de tuercas remachables
Nuts rivet gun
Riveteuse d' écroux

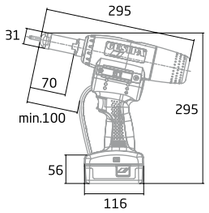

FIREBIRD PRO

ø mm	Aluminio Aluminium	Acero Iron / Acier	Stainless Steel
M-4	✓	✓	✓
M-6	✓	✓	✓
M-8	✓	✓	✓

Remachadora de tuercas remachables automática
Automatic rivet gun
Riveteuse automatique

BR-2060

1

Ref.
FIS VS, FIS MS PRO

Pistola para taco químico
Chemical anchor gun
Outil pour fixation chemique

BR-2036

1

Martillo
Hammer
Marteu

BR-2037

1

Llave dinamométrica 20-100 Nm Gedore
Torque wrench 20-100 Nm Gedore
Clé dynamométrique 20-100 Nm Gedore

BR-2030

	ø
1	30-32
1	45-50
1	58-62

Ø30-32	Serie	Ref.
	CC	CC-775 D.30

Ø45-50	Serie	Ref.
	CC	CC-775 D.50, CC-735
	ST	ST-314, ST-315

Ø58-60	Serie	Ref.
	CC	CC-775 D.60

Llave gancho
Hook spanner
Clé à ergot

BR-2046

	RE
1	40-100

Alicate de puntas
Needle-nose pliers
Pince à becs

BR-2033

1

Herramienta multiusos allen cabeza hexagonal
Allen hexagonal head multi-purpose tool
Outil multifonction allen à tête hexagonale

BR-2034

1

Juego de llaves allen-bola con cabeza corta 1,5-10
Allen-ball wrench set with short head 1,5-10
Jeu de clés allen-boule à tête courte 1,5-10

BR-2035

1

Juego de llaves allen-bola 1,5-10
Ball point hex wrench set 1,5-10
Jeu de clés allen à boule 1,5-10

BR-2043

1

Destornillador de puntas
Screwdriver ballpoint
Tournevis avec pointe sphérique

BR-2044

1

Atornillador a batería
Battey Drill driver
Perceuse visseuse á batterie

BR-2045

1

Punta destornillador allen n°3
Screw bits allen n° 3
Embouts de tournevis allen n°3

Herramientas y consumibles / Tools and consumables / Outils et accessoires

BR-2073

1

Juego de brocas especial inox 1-13x0,5
Stainless steel drill bit set 1-13x0,5
Jeu de méches en acier inox 1-13x0,5

BR-2054

1

Multinivel
Multilevel
Multiniveau

BR-2039

1

Rodillo
Roller tool
Rouleau

BR-2041

1

Herramienta para cuñas
Wedge tool
Outil pour cales

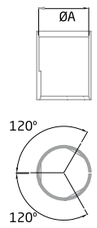

BR-2040

	øA
1	45

Centrador para pasamanos de madera
Centreing tool for wood handrail
Outil pour centré pour mains-courantes en bois

GlassFit Minimal Post

CTE 0,8kN/m	Vidrio / Glass / Verre	Altura / Height / Hauteur	Longitud / Length / Longueur	Kit de acristalamiento / Set for fixing glass / Kit pour la fixation du verre	Anclaje / Anchorage / Ancrage
MT-200	L(2xANG) PVB (e=12,76mm)	H≤ 1100 mm	L ≤1200mm	PL-200 KIT (12,38-12,76)	FIS VS 300 T M10
	L(2XTTG) PVB (e=12,76mm)	H≤ 1100 mm	L ≤1500mm		FIS VS 300 T M10
MT-201	L(2XTTG) PVB (e=12,76mm)	H≤ 1100 mm	L ≤1200mm	PL-201 KIT (12,38-12,76)	FIS VS 300 T M10

GlassFit Flow

CTE 0,8kN/m	Vidrio / Glass / Verre	Altura / Height / Hauteur	Kit de acristalamiento / Set for fixing glass / Kit pour la fixation du verre	Anclaje / Anchorage / Ancrage
SV-1401	L (2xTTG) PVB (e=17,52mm)	H≤ 1100 mm	PL-14 (17,52)-LG2500-KIT	FH II-S M8x105 FIS VS 300 T M12 HUS4-H 10x110 HUS4-HR 10x105
SV-1402	L (2xTTG) PVB (e=17,52mm)	H≤ 1100 mm	PL-14 (17,52)-LG2500-KIT	FH II-S M8x105 FIS VS 300 T M10 (DIN-439)
SV-1403	L (2xTTG) PVB (e=17,52mm)	H≤ 1100 mm	PL-14 (17,52)-LG2500-KIT	FAZ II M12X120 FIS VS 300 T M10 FBN II M12X116
SV-1404	L (2xTTG) PVB (e=17,52mm)	H≤ 1100 mm	PL-14 KIT (17,52)-LG2500-KIT	FAZ II M12X120 FIS VS 300 T M10
SV-1501	L(2xTTG) PVB (e=12,76mm)	H≤ 700 mm	PL-150 KIT (12,38-12,76) -LG2500	FIS VS 300 T M10 HUS4-H 10X110 HUS4-HR 10X105
	L(2xANG) PVB (e=16,76mm)	H≤ 700 mm	PL-150 KIT (16,38-16,76) -LG2500	
SV-1602	L(2xTTG) PVB (e=12,76mm)	H≤ 1100 mm	PL-170 KIT (12,38-12,76) -LG2500	HUS4-H 10X110 HUS4-HR 10x105 FIS VS 300 T M10
	L(2xTTG) PVB (e=16,76mm)	H≤ 1100 mm	PL-170 IC KIT (16,38-16,76) -LG2500	
	L(2xTTG) PVB (e=17,52mm)	H≤ 1100 mm	PL-170 KIT (17,52) -LG2500 PL-170 KIT (17,52) -LG25M PL-170 LEVEL-IN+ KIT (17,52) -LG2500	
	L (2xANG) PVB (e=20,76mm)	H≤ 1100 mm	PL-170 KIT (20,38-20,76)-LG2500 PL-170 KIT (20,38-20,76)-LG25m PL-170 PT KIT (20,38-20,76)-LG2500	

Privado / Private / Privé Público / Public / Public Aglomeraciones / Overcrowding / Agglomérations Piscinas / Swimming pools / Piscines

ANG	Vidrio recocido	Annealed glass	Verre recuit
TTG	Vidrio templado	Thermally toughened glass	Verre trempé
L	Vidrio laminado	Laminated glass	Verre feuilleté
FAZ II	Anclaje metálico	Anchor bolts	Cheville metallique a expansion
FBN II	Anclaje metálico	Anchor bolts	Cheville metallique a expansion
FH II-S	Anclaje metálico	Anchor bolts	Cheville metallique a expansion
FIS VS 300 T *	Anclaje químico	Chemical anchor	Resine chemique
HUS4-H	Tornillo de hormigón	Concrete screw	Vis à béton
HUS4-HR	Tornillo de hormigón	Concrete screw	Vis à béton
HUS4-C	Tornillo de hormigón	Concrete screw	Vis à béton
HUS4-CR	Tornillo de hormigón	Concrete screw	Vis à béton

** FIS VS 300 T + DIN-975 + DIN-125 + DIN-934*

Nota informativa, Informative Note, Note informative:

La elección del vidrio y el kit de acristalamiento depende de la normativa a cumplir.
The choice of glass and glazingset dependsnon the regulations to be met.
Le choix du verre et du kit de vitrage dépend des réglementations à respecter.

La información publicada de sistemas, anclajes y vidrios recomendados, no considera la acción del viento. Para cualquier consulta, contacte con Soporte Técnico.
The published information on recommended systems, anchors, and glass does not take wind action into account. For any inquiries, please contact Technical Support.
Les informations publiées concernant les systèmes, les ancrages et les verres recommandés ne tiennent pas compte de l'action du vent. Pour toute question, veuillez contacter le support technique.

Tabla de usos / Table of uses / Tableau d'usages

GlassFit Flow

CTE 0,8kN/m	Vidrio / Glass / Verre	Altura / Height / Hauteur	Kit de acristalamiento / Set for fixing glass / Kit pour la fixation du verre	Anclaje / Anchorage / Ancrage
SV-1701	L(2xTTG) PVB (e=12,76mm)	H≤ 1100 mm	PL-170 KIT (12,38-12,76)-LG2500	HUS4-HR 10x105 HUS4-H 10x110 FIS VS 300 T M10 FIS VS 300 T M12
	L(2xANG) PVB (e=16,76mm)	H≤ 1100 mm	PL-170 KIT-S (16,38-16,76)-LG2500	
	L(2xANG) DG-41 (e=16,76mm)	H≤ 1100 mm	PL-170 KIT (16,38-16,76)-LG25m PL-170 KIT (16,38-16,76)-LG2500	
	L(2xTTG) PVB (e=17,52mm)	H≤ 1100 mm	PL-170 KIT (17,52)-LG2500 PL-170 KIT (17,52)-LG25m PL-170 LEVEL-IN+ KIT (17,52)-LG2500	
	L (2xANG) PVB (e=20,76mm)	H≤ 1100 mm	PL-170 LEVEL-IN+ KIT (20,38-20,76)-LG2500	
SV-1702	L (2xTTG) PVB (e=16,76mm)	H≤ 1100 mm	PL-170 IC KIT (16,38-16,76)-LG2500	FIS VS 300 T M10
	L (2xTTG) PVB (e=17,52mm)	H≤ 1100 mm	PL-170 KIT (16,38-16,76)-LG2500 PL-170 LEVEL-IN+ KIT (17,52)-LG2500 PL-170 KIT (17.52)-LG2500	
	L (2xANG) PVB (e=20,76mm)	H≤ 1100 mm	PL-170 LEVEL-IN+ KIT (20,38-20,76)-LG2500	
SV-1703	L (2xTTG) PVB (e=12,76mm)	H≤ 1100 mm	PL-170 KIT (12,38-12,76)-LG2500	FAZ II M12 FIS VS 300 T M10 FIS VS 300 T M12
	L (2xTTG) PVB (e=17,52mm)	H≤ 1100 mm	PL-170 KIT (17,52)-LG25m PL-170 KIT (17,52)-LG2500 PL-170 LEVEL-IN+ KIT (17.52)	
	L (2xANG) PVB (e=20,76mm)	H≤ 1100 mm	PL-170 KIT (20,38-20,76)-LG2500 PL-170 PT KIT (20,38-20,76)-LG2500 PL-170 KIT (20,38-20,76)-LG25m PL-170 LEVEL-IN+ KIT (20,38-20,76)-LG2500	
SV-1704	L (2xTTG) PVB (e=17,52mm)	H≤ 1100 mm	PL-170 KIT (17,52)-LG25m PL-170 KIT (17,52)-LG2500 PL-170 LEVEL-IN+ KIT (17.52)	FAZ II M12 FIS VS 300 T M10
	L (2xANG) PVB (e=20,76mm)	H≤ 1100 mm	PL-170 KIT (20,38-20,76)-LG25m PL-170 KIT (20,38-20,76)-LG2500 PL-170 PT KIT (20,38-20,76)-LG2500 PL-170 LEVEL-IN+ KIT (20,38-20,76)-LG2500	

GlassFit Surface

CTE 0,8kN/m	Vidrio / Glass / Verre	Altura / Height / Hauteur	Longitud / Length / Longueur	Kit de acristalamiento / Set for fixing glass / Kit pour la fixation du verre	Anclaje / Anchorage / Ancrage
CC-780	L(2xTTG) PVB (e=12,76mm)	H≤ 700 mm	L≤ 1100 mm	PL-70 (12,38-12,76)-KIT	FIS VS 300 T M12
	L(2xTTG) PVB (e=16,76mm)	H≤ 1100 mm	L≤ 1200 mm	PL-70 (16,76)-KIT	
	L(2xTTG) PVB (e=17,52mm)	H≤ 1100 mm	L≤ 1200 mm	PL-70 (17,52)-KIT	
CC-782	L(2xTTG) PVB (e=12,76mm)	H≤ 700 mm	L≤ 1300 mm	PL-72 (12,38-12,76)-KIT	FIS VS 300 T M12 HUS4-C 10X110 HUS4-CR 10X105 FH II-SK M8x105 FH II-SK M8x125
	L(2xTTG) PVB (e=16,76mm)	H≤ 1100 mm	L≤ 1500 mm	PL-72 (16,76)-KIT	
	L(2xTTG) PVB (e=17,52mm)	H≤ 1100 mm	L≤ 1500 mm	PL-72 (17,52)-KIT	
CC-791	L(2xTTG) PVB (e=17,52mm)	H≤ 1100 mm	L≤ 1700 mm	PL-71 (17,52)-KIT	FIS VS 300 T M12 HUS4-H 10X110 HUS4-HR 10X105
	L(2xANG) PVB (e=20,76mm)	H≤ 1100 mm	L≤ 12 00 mm	PL-71 (20,38-20,76)-KIT	

Privado / Private / Privé Público / Public / Public Aglomeraciones / Overcrowding / Agglomérations Piscinas / Swimming pools / Piscines

ANG	Vidrio recocido	Annealed glass	Verre recuit
TTG	Vidrio templado	Thermally toughened glass	Verre trempé
L	Vidrio laminado	Laminated glass	Verre feuilleté
FAZ II	Anclaje metálico	Anchor bolts	Cheville metallique a expansion
FBN II	Anclaje metálico	Anchor bolts	Cheville metallique a expansion
FH II-S	Anclaje metálico	Anchor bolts	Cheville metallique a expansion
FIS VS 300 T *	Anclaje químico	Chemical anchor	Resine chemique
HUS4-H	Tornillo de hormigón	Concrete screw	Vis à béton
HUS4-HR	Tornillo de hormigón	Concrete screw	Vis à béton
HUS4-C	Tornillo de hormigón	Concrete screw	Vis à béton
HUS4-CR	Tornillo de hormigón	Concrete screw	Vis à béton

** FIS VS 300 T + DIN-975 + DIN-125 + DIN-934*

Nota informativa, Informative Note, Note informative:

La elección del vidrio y el kit de acristalamiento depende de la normativa a cumplir.
The choice of glass and glazingset dependsnon the regulations to be met.
Le choix du verre et du kit de vitrage dépend des réglementations à respecter.

La información publicada de sistemas, anclajes y vidrios recomendados, no considera la acción del viento. Para cualquier consulta, contacte con Soporte Técnico.
The published information on recommended systems, anchors, and glass does not take wind action into account. For any inquiries, please contact Technical Support.
Les informations publiées concernant les systèmes, les ancrages et les verres recommandés ne tiennent pas compte de l'action du vent. Pour toute question, veuillez contacter le support technique.

GlassFit Surface

CTE 0,8kN/m	Vidrio / Glass / Verre	Altura / Height / Hauteur	Longitud / Length / Longueur	Kit de acristalamiento / Set for fixing glass / Kit pour la fixation du verre	Anclaje / Anchorage / Ancrage
CC-800	L(2xTTG) PVB (e=16,76mm)	H≤ 1100 mm	L≤ 1700 mm	PL-80 (16,76)-KIT	FIS VS 300 T M12
	L(2xTTG) PVB (e=17,52mm)	H≤ 1100 mm	L≤ 1700 mm	PL-80 (17,52)-KIT	
	L(2xANG) PVB (e=20,76mm)	H≤ 1100 mm	L≤ 1300 mm	PL-80 (20,38-20,76)-KIT	
	L(2xANG) DG-41 (e=20,76mm)	H≤ 1100 mm	L≤ 1700 mm	PL-80 (20,38-20,76)-KIT	
** **CC-800 CURVED**	L(2xTTG) PVB (e=17,52mm)	H≤ 1100 mm	L≤ 1700 mm	PL-80 CURVED (17,52)-KIT	FIS VS 300 T M12
	L(2xANG) PVB (e=20,76mm)	H≤ 1100 mm	L≤ 1300 mm	PL-80 CURVED (20,38-20,76)-KIT	
CC-801	L(2xTTG) PVB (e=12,76mm)	H≤ 700 mm	L≤ 1300 mm	PL-81 (12,38-12,76)-KIT	FIS VS 300 T M12
	L(2xTTG) PVB (e=16,76mm)	H≤ 1100 mm	L≤ 1300 mm	PL-81 (16,76)-KIT	
	L(2xTTG) PVB (e=17,52mm)	H≤ 1100 mm	L≤ 1300 mm	PL-81 (17,52)-KIT	

****Compatible con vidrios de un radio exterior minimo de 1 metro y un radio exterior máximo de 4 metros.**
****Compatible with glass with a minimum external radius of 1 meter and a maximum external radius of 4 meters**
****Compatible avec les panneaux de verre d'un rayon extérieur de 1 mètre au minimum et de 4 mètres au maximum**

GlassFit Gravity

CTE 0,8kN/m	Vidrio / Glass / Verre	Altura / Height / Hauteur	Longitud / Length / Longueur	Kit de acristalamiento / Set for fixing glass / Kit pour la fixation du verre	Anclaje / Anchorage / Ancrage
CC-775 D.50	L(2xTTG) PVB (e=21,52mm)	H≤ 1100 mm	H≤ 1300 mm	-	FAZ II M12X120 FBN II M10X95 FIS VS 300 T M10 HUS4-HR 10x105 HUS4-H 10x110
CC-772	L(2xTTG) PVB (e=21,52mm)	H≤ 1100 mm	H≤ 1300 mm	-	FAZ II M12X120 FBN II M10X95 FIS VS 300 T M10 HUS4-HR 10x105 HUS4-H 10x110

GlassFit Flow

CTE 1,6kN/m	Vidrio / Glass / Verre	Altura / Height / Hauteur	Kit de acristalamiento / Set for fixing glass / Kit pour la fixation du verre	Anclaje / Anchorage / Ancrage
SV-1401	L (2xTTG) PVB (e=21,52)	H≤ 1100 mm	PL-14 (21,52)-LG2500-KIT	FIS VS 300 T M12
SV-1402	L (2xTTG) PVB (e=21,52)	H≤ 1100 mm	PL-14 (21,52)-LG2500-KIT	FH II-S M8x105 FIS VS 300 T M10 (DIN-439)
SV-1403	L (2xTTG) PVB (e=21,52)	H≤ 1100 mm	PL-14 (21,52)-LG2500-KIT	FAZ II M12X120 FIS VS 300 T M10 FBN II M12X116

Privado / Private / Privé Público / Public / Public Aglomeraciones / Overcrowding / Agglomérations Piscinas / Swimming pools / Piscines

ANG	Vidrio recocido	Annealed glass	Verre recuit
TTG	Vidrio templado	Thermally toughened glass	Verre trempé
L	Vidrio laminado	Laminated glass	Verre feuilleté
FAZ II	Anclaje metálico	Anchor bolts	Cheville metallique a expansion
FBN II	Anclaje metálico	Anchor bolts	Cheville metallique a expansion
FH II-S	Anclaje metálico	Anchor bolts	Cheville metallique a expansion
FIS VS 300 T *	Anclaje químico	Chemical anchor	Resine chemique
HUS4-H	Tornillo de hormigón	Concrete screw	Vis à béton
HUS4-HR	Tornillo de hormigón	Concrete screw	Vis à béton
HUS4-C	Tornillo de hormigón	Concrete screw	Vis à béton
HUS4-CR	Tornillo de hormigón	Concrete screw	Vis à béton

** FIS VS 300 T + DIN-975 + DIN-125 + DIN-934*

Nota informativa, Informative Note, Note informative:

La elección del vidrio y el kit de acristalamiento depende de la normativa a cumplir.
The choice of glass and glazingset dependsnon the regulations to be met.
Le choix du verre et du kit de vitrage dépend des réglementations à respecter.

La información publicada de sistemas, anclajes y vidrios recomendados, no considera la acción del viento. Para cualquier consulta, contacte con Soporte Técnico.
The published information on recommended systems, anchors, and glass does not take wind action into account. For any inquiries, please contact Technical Support.
Les informations publiées concernant les systèmes, les ancrages et les verres recommandés ne tiennent pas compte de l'action du vent. Pour toute question, veuillez contacter le support technique.

GlassFit Flow

CTE 1,6kN/m	Vidrio / Glass / Verre	Altura / Height / Hauteur	Kit de acristalamiento / Set for fixing glass / Kit pour la fixation du verre	Anclaje / Anchorage / Ancrage
SV-1404	L (2xTTG) PVB (e=21,52)	H≤ 1100 mm	PL-14 (21,52)-LG2500-KIT	FAZ II M12X120 FIS VS 300 T M10
SV-1701	L (2xTTG) PVB (e=17,52)	H≤ 1100 mm	PL-170 KIT (17,52)-LG25m PL-170 KIT (17,52)-LG2500 PL-170 LEVEL-IN+ KIT (17,52)-LG2500	FIS VS 300 T M12
	L (2xANG) DG-41 (e=20,76)	H≤ 1100 mm	PL-170 KIT-S (20,38-20,76)-LG2500	
	L (2xTTG) PVB (e=21,52)	H≤ 1100 mm	PL-170 KIT (21,52)-LG25m PL-170 KIT (21,52)-LG2500 PL-170 LEVEL-IN+ KIT (21,52)-LG2500	
SV-1702	L (2XTTG) PVB (e:17.52)	H≤ 1100 mm	PL-170 LEVEL-IN + KIT (17,52)- LG2500 PL-170 KIT (17,52)-LG25m PL-170 KIT (17,52)-LG2500	HUS4-HR 10x105 HUS4-H 10x110 FIS VS 300 T M12
	L (2xANG) DG-41 (e=20,76)	H≤ 1100 mm	PL-170 PT KIT-S (20,38-20,76)-LG2500 PL-170 IC KIT-S (20,38-20,76) PL-170 LEVEL-IN+ KIT (20,38-20,76)	
	L (2xTTG) PVB (e=21,52)	H≤ 1100 mm	PL-170 KIT (21,52)-LG2500 PL-170 PT KIT (21,52)-LG2500 PL-170 IC KIT (21,52)-LG2500 PL-170 KIT (21,52)-LG25m PL-170 LEVEL-IN+ KIT (21,52)-LG2500	
SV-1703	L (2xTTG) PVB (e=17,52)	H≤ 1100 mm	PL-170 KIT (17,52)-LG2500 PL-170 KIT (17,52)-LG25m PL-170 LEVEL-IN+ KIT (17.52)	FAZ II M12 FIS VS 300 T M12 FIS VS 300 T M10
	L (2xANG) DG-41 (e=20,76)	H≤ 1100 mm	PL-170 KIT-S (20,38-20,76)-LG2500 PL-170 PT KIT-S (20,38-20,76)-LG2500	
	L (2xTTG) PVB (e=21,52)	H≤ 1100 mm	PL-170 KIT (21,52)-LG2500 PL-170 KIT (21,52)-LG25m PL-170 PT KIT (21,52)-LG2500 PL-170 LEVEL-IN+ KIT (21,52)-LG2500	
SV-1704	L (2xTTG) PVB (e=17,52)	H≤ 1100 mm	PL-170 KIT (17,52)-LG2500 PL-170 KIT (21,52)-LG25m PL-170 LEVEL-IN+ KIT (17.52)	FAZ II M12 FIS VS 300 T M10
	L (2xTTG) PVB (e=21,52)	H≤ 1100 mm	PL-170 KIT (21,52)-LG2500 PL-170 KIT (21,52)-LG25m PL-170 PT KIT (21,52)-LG2500 PL-170 LEVEL-IN+ KIT (21,52)-LG2500	
SV-1801	L(2XTTG) PVB (e=21,52)	H≤ 1200 mm	PL-180 KIT (21,52)-LG2500	HUS4-H 10X110 HUS4-HR 10X105
SV-1802	L(2xTTG)PVB (e=21,52)	H≤ 1100 mm	PL-180 KIT (21,52)-LG2500	FIS VS 300 T M10 HUS4-HR 10x105 HUS4-H 10x110
SV-1803	L(2XTTG) PVB (e=21,52)	H≤ 1100 mm	PL-180 KIT (21,52)-LG2500	FIS VS 300 T M12 FAZ II M12X120

GlassFit Frame

CTE 1,6kN/m	Vidrio / Glass / Verre	Altura / Height / Hauteur	Longitud / Length / Longueur	Kit de acristalamiento / Set for fixing glass / Kit pour la fixation du verre	Anclaje / Anchorage / Ancrage
FB-10	L(2xTTG) PVB (e=13,52mm)	H≤ 1100 mm	L ≤1500mm	PL-10 KIT (12,38-13,52)	FIS VS 300 T M8 HUS4-HR 8x75 HUS4-H 8x75 FAZ II M8X95

Privado / Private / Privé Público / Public / Public Aglomeraciones / Overcrowding / Agglomérations Piscinas / Swimming pools / Piscines

ANG	Vidrio recocido	Annealed glass	Verre recuit
TTG	Vidrio templado	Thermally toughened glass	Verre trempé
L	Vidrio laminado	Laminated glass	Verre feuilleté
FAZ II	Anclaje metálico	Anchor bolts	Cheville metallique a expansion
FBN II	Anclaje metálico	Anchor bolts	Cheville metallique a expansion
FH II-S	Anclaje metálico	Anchor bolts	Cheville metallique a expansion
FIS VS 300 T *	Anclaje químico	Chemical anchor	Resine chemique
HUS4-H	Tornillo de hormigón	Concrete screw	Vis à béton
HUS4-HR	Tornillo de hormigón	Concrete screw	Vis à béton
HUS4-C	Tornillo de hormigón	Concrete screw	Vis à béton
HUS4-CR	Tornillo de hormigón	Concrete screw	Vis à béton

** FIS VS 300 T + DIN-975 + DIN-125 + DIN-934*

Nota informativa, Informative Note, Note informative:

La elección del vidrio y el kit de acristalamiento depende de la normativa a cumplir.
The choice of glass and glazingset dependsnon the regulations to be met.
Le choix du verre et du kit de vitrage dépend des réglementations à respecter.

La información publicada de sistemas, anclajes y vidrios recomendados, no considera la acción del viento. Para cualquier consulta, contacte con Soporte Técnico.
The published information on recommended systems, anchors, and glass does not take wind action into account. For any inquiries, please contact Technical Support.
Les informations publiées concernant les systèmes, les ancrages et les verres recommandés ne tiennent pas compte de l'action du vent. Pour toute question, veuillez contacter le support technique.

GlassFit Surface

CTE / 1,6kN/m	Vidrio / Glass / Verre	Altura / Height / Hauteur	Longitud / Length / Longueur	Kit de acristalamiento / Set for fixing glass / Kit pour la fixation du verre	Anclaje / Anchorage / Ancrage
*** CC-800**	L(2xTTG) PVB (e=21,52mm)	H≤ 1200 mm	L≤ 1400 mm	PL-80 KIT (21,52)-KIT	FIS VS 300 T M12
**** CC-800 CURVED**	L(2xTTG) PVB (e=21,52mm)	H≤ 1200 mm	L≤ 1400 mm	PL-80 CURVED (21,52) KIT	FIS VS 300 T M12

***Material / Material / Matériel: DUPLEX 2205**

****Compatible con vidrios de un radio exterior minimo de 1 metro y un radio exterior máximo de 4 metros.**
****Compatible with glass with a minimum external radius of 1 meter and a maximum external radius of 4 meters**
****Compatible avec les panneaux de verre d'un rayon extérieur de 1 mètre au minimum et de 4 mètres au maximum**

GlassFit Gravity

CTE / 1,6kN/m	Vidrio / Glass / Verre	Altura / Height / Hauteur	Longitud / Length / Longueur	Kit de acristalamiento / Set for fixing glass / Kit pour la fixation du verre	Anclaje / Anchorage / Ancrage
CC-775 D.60	L(2xTTG) PVB (e=25,52mm)	H≤ 1100 mm	L≤ 1000 mm	-	FAZ II M12X120 FIS VS 300 T M12

GlassFit Flow

CTE / 3 kN/m	Vidrio / Glass / Verre	Altura / Height / Hauteur	Kit de acristalamiento / Set for fixing glass / Kit pour la fixation du verre	Anclaje / Anchorage / Ancrage
SV-1801	L (2xTTG) PVB (e=25,52)	H≤ 1100 mm	PL-180 KIT (25,52)-LG2500	FIS VS 300 T M12
	L (2xANG) DG-41 (e=30,76)	H≤ 1100 mm	PL-180 KIT (30,38-30,76)-LG2500	
SV-1802	L (2xTTG) PVB (e=25,52)	H≤ 1100 mm	PL-180 KIT (25,52)-LG2500	FIS VS 300 T M10 HUS4-HR 10x105 HUS4-H 10x110
	L (2xANG) DG-41 (e=30,76)	H≤ 1100 mm	PL-180 KIT (30,38-30,76)-LG2500	
SV-1803	L (2xTTG) PVB (e=25,52)	H≤ 1100 mm	PL-180 KIT (25,52)-LG2500	FIS VS 300 T M12 FAZ II M12X120
	L (2xANG) DG-41 (e=30,76)	H≤ 1100 mm	PL-180 KIT (30,38-30,76)-LG2500	

GlassFit Surface

CTE / 0,5kN/m	Vidrio / Glass / Verre	Altura / Height / Hauteur	Longitud / Length / Longueur	Kit de acristalamiento / Set for fixing glass / Kit pour la fixation du verre	Anclaje / Anchorage / Ancrage
*** CC-800**	L(2xANG) PVB (e=20,76mm)	H= 1100mm	L≤ 1800 mm	PL-80 (20,38-20,76) KIT	FIS VS 300 T M12
**** CC-800 CURVED**	L(2xANG) PVB (e=20,76mm)	H= 1100mm	L≤ 1800 mm	PL-80 CURVED (20,38-20,76) KIT	FIS VS 300 T M12

***Material / Material / Matériel: DUPLEX 2205**

****Compatible con vidrios de un radio exterior minimo de 1 metro y un radio exterior máximo de 4 metros.**
****Compatible with glass with a minimum external radius of 1 meter and a maximum external radius of 4 meters**
****Compatible avec les panneaux de verre d'un rayon extérieur de 1 mètre au minimum et de 4 mètres au maximum**

Privado / Private / Privé · Público / Public / Public · Aglomeraciones / Overcrowding / Agglomérations · Piscinas / Swimming pools / Piscines

ANG	Vidrio recocido	Annealed glass	Verre recuit
TTG	Vidrio templado	Thermally toughened glass	Verre trempé
L	Vidrio laminado	Laminated glass	Verre feuilleté
FAZ II	Anclaje metálico	Anchor bolts	Cheville metallique a expansion
FBN II	Anclaje metálico	Anchor bolts	Cheville metallique a expansion
FH II-S	Anclaje metálico	Anchor bolts	Cheville metallique a expansion
FIS VS 300 T *	Anclaje químico	Chemical anchor	Resine chemique
HUS4-H	Tornillo de hormigón	Concrete screw	Vis à béton
HUS4-HR	Tornillo de hormigón	Concrete screw	Vis à béton
HUS4-C	Tornillo de hormigón	Concrete screw	Vis à béton
HUS4-CR	Tornillo de hormigón	Concrete screw	Vis à béton

** FIS VS 300 T + DIN-975 + DIN-125 + DIN-934*

Nota informativa, Informative Note, Note informative:

La elección del vidrio y el kit de acristalamiento depende de la normativa a cumplir.
The choice of glass and glazingset dependsnon the regulations to be met.
Le choix du verre et du kit de vitrage dépend des réglementations à respecter.

La información publicada de sistemas, anclajes y vidrios recomendados, no considera la acción del viento. Para cualquier consulta, contacte con Soporte Técnico.
The published information on recommended systems, anchors, and glass does not take wind action into account. For any inquiries, please contact Technical Support.
Les informations publiées concernant les systèmes, les ancrages et les verres recommandés ne tiennent pas compte de l'action du vent. Pour toute question, veuillez contacter le support technique.

GlassFit Flow

Avis Technique / 1 kN/m	Vidrio / Glass / Verre	Altura / Height / Hauteur	Longitud / Length / Longueur	Kit de acristalamiento / Set for fixing glass / Kit pour la fixation du verre	Anclaje / Anchorage / Ancrage
SV-1401	L(2xTTG)PVB (e=17,52mm)	H≤ 1000 mm	L≥ 500 mm L≤ 2500 mm	PL-14 (17,52)-LG2500-KIT	FIS VS 300 T M12 HUS4-H 10X110 HUS4-HR 10X105
	L(2xTTG)PVB (e=21,52mm)	H≤ 1100 mm	L≥ 500 mm L≤ 2500 mm	PL-14 (21,52)-LG2500-KIT	
SV-1402	L(2xTTG)PVB (e=21,52mm)	H≤ 1100 mm	L≥ 500 mm L≤ 2500 mm	PL-14 (21,52)-LG2500-KIT	FH II-S M8X105
SV-1403	L(2xTTG)PVB (e=21,52mm)	H≤ 1258 mm *	L≥ 500 mm L≤ 2500 mm	PL-14 21,52)-LG2500-KIT	FAZ II M12X120 FIS VS 300 T M10
SV-1404	L(2xTTG)PVB (e=21,52mm)	H≤ 1100 mm	L≥ 500 mm L≤ 2500 mm	PL-14 (21,52)-LG2500-KIT	FAZ II M12X120 FIS VS 300 T M10

*** Medida desde la base del perfil / Measurement from the base of the profile / Mesure à partir de la base du profil**

GlassFit Flow

Avis Technique / 3 kN/m	Vidrio / Glass / Verre	Altura / Height / Hauteur	Longitud / Length / Longueur	Kit de acristalamiento / Set for fixing glass / Kit pour la fixation du verre	Anclaje / Anchorage / Ancrage
SV-1801 RX	L(2xTTG) SENTRYGLAS (e=25,52mm)	H≤ 1100 mm	L≥ 500 mm L≤ 2500 mm	PL-180 KIT (25,52)-LG2500	FIS VS 300 T M16
*** SV-1801 RX-01**	L(2xTTG) SENTRYGLAS (e=25,52mm)	H≤ 1100 mm	L≥ 500 mm L≤ 2500 mm	PL-180 KIT (25,52)-LG2500	HUS4-H 14X130 HUS4-HR 14X135
SV-1802	L(2xTTG) SENTRYGLAS (e=25,52mm)	H≤ 1100 mm	L≥ 500 mm L≤ 2500 mm	PL-180 KIT (25,52)-LG2500	FIS VS 300 T M12

*** MTO- Bajo pedido / Make to order / Faire sur commande**

GlassFit Surface

Avis Technique / 1 kN/m	Vidrio / Glass / Verre	Altura / Height / Hauteur	Longitud / Length / Longueur	Kit de acristalamiento / Set for fixing glass / Kit pour la fixation du verre	Anclaje / Anchorage / Ancrage
*** CC-800**	L(2xTTG) PVB (e=21,52mm)	H≤ 1100 mm	L≤ 1200 mm	PL-80 (21,52) KIT	FIS VS 300 T M12

***Material / Material / Matériel: DUPLEX 2205**

GlassFit Flow

BS / 0,74 kN/m	Vidrio / Glass / Verre	Altura / Height / Hauteur	Kit de acristalamiento / Set for fixing glass / Kit pour la fixation du verre	Anclaje / Anchorage / Ancrage
SV-1401	L(2xTTG)PVB (e=21,52mm)	H≤ 1100 mm	PL-14 (21,52)-LG2500-KIT	FIS VS 300 T M12
SV-1402	L(2xTTG)PVB (e=21,52mm)	H≤ 1100 mm	PL-14 (21,52)-LG2500-KIT	FH II-S M8X105 FIS VS 300 T M10 (DIN-439)
SV-1403	L(2xTTG)PVB (e=21,52mm)	H≤ 1100 mm	PL-14 (21,52)-LG2500-KIT	FIS VS 300 T M10
SV-1404	L(2xTTG)PVB (e=21,52mm)	H≤ 1100 mm	PL-14 (21,52)-LG2500-KIT	FIS VS 300 T M12

Privado / Private / Privé · Público / Public / Public · Aglomeraciones / Overcrowding / Agglomérations · Piscinas / Swimming pools / Piscines

ANG	Vidrio recocido	Annealed glass	Verre recuit
TTG	Vidrio templado	Thermally toughened glass	Verre trempé
L	Vidrio laminado	Laminated glass	Verre feuilleté
FAZ II	Anclaje metálico	Anchor bolts	Cheville metallique a expansion
FBN II	Anclaje metálico	Anchor bolts	Cheville metallique a expansion
FH II-S	Anclaje metálico	Anchor bolts	Cheville metallique a expansion
FIS VS 300 T *	Anclaje químico	Chemical anchor	Resine chemique
HUS4-H	Tornillo de hormigón	Concrete screw	Vis à béton
HUS4-HR	Tornillo de hormigón	Concrete screw	Vis à béton
HUS4-C	Tornillo de hormigón	Concrete screw	Vis à béton
HUS4-CR	Tornillo de hormigón	Concrete screw	Vis à béton

** FIS VS 300 T + DIN-975 + DIN-125 + DIN-934*

Nota informativa, Informative Note, Note informative:

La elección del vidrio y el kit de acristalamiento depende de la normativa a cumplir.
The choice of glass and glazingset dependsnon the regulations to be met.
Le choix du verre et du kit de vitrage dépend des réglementations à respecter.

La información publicada de sistemas, anclajes y vidrios recomendados, no considera la acción del viento. Para cualquier consulta, contacte con Soporte Técnico.
The published information on recommended systems, anchors, and glass does not take wind action into account. For any inquiries, please contact Technical Support.
Les informations publiées concernant les systèmes, les ancrages et les verres recommandés ne tiennent pas compte de l'action du vent. Pour toute question, veuillez contacter le support technique.

GlassFit Flow

NS EN 12600 / 1 kN/m	Vidrio / Glass / Verre	Altura / Height / Hauteur	Kit de acristalamiento / Set for fixing glass / Kit pour la fixation du verre	Anclaje / Anchorage / Ancrage
SV-1401	L (2xTTG) PVB (e=17,52)	H≤ 1100 mm	PL-14 (17,52) -LG2500-KIT	FIS VS 300 T M12 HUS4-HR 10x105 HUS4-H 10x110
	L (2xTTG) PVB (e=21,52)	H≤ 1200 mm	PL-14 (21,52) -LG2500-KIT	
SV-1402	L (2xTTG) PVB (e=17,52)	H≤ 1000 mm	PL-14 (17,52) -LG2500-KIT	FIS VS 300 T M10 (DIN-439)
	L (2xTTG) PVB (e=21,52)	H≤ 1200 mm	PL-14 (21,52) -LG2500-KIT	

GlassFit Surface

NS EN 12600 / 1 kN/m	Vidrio / Glass / Verre	Altura / Height / Hauteur	Longitud / Length / Longueur	Kit de acristalamiento / Set for fixing glass / Kit pour la fixation du verre	Anclaje / Anchorage / Ancrage
CC-800	L(2xTTG) PVB (e=21,52mm)	H≤ 1000 mm	L=1300 mm	PL-80 (21,52)-KIT	FIS VS 300 T M12

GlassFit Flow

NS EN 12600 / 1,5 kN/m	Vidrio / Glass / Verre	Altura / Height / Hauteur	Kit de acristalamiento / Set for fixing glass / Kit pour la fixation du verre	Anclaje / Anchorage / Ancrage
SV-1401	L (2xTTG) PVB (e=21,52)	H≤ 1200 mm	PL-14 (21,52) -LG2500-KIT	FIS VS 300 T M12
SV-1402	L (2xTTG) PVB (e=21,52)	H≤ 1000 mm	PL-14 (21,52) -LG2500-KIT	FIS VS 300 T M10 (DIN-439)

GlassFit Flow

SS/EN 12600 / 0,5 kN/m	Vidrio / Glass / Verre	Altura / Height / Hauteur	Kit de acristalamiento / Set for fixing glass / Kit pour la fixation du verre	Anclaje / Anchorage / Ancrage
SV-1602	L (2xTTG) PVB (e=12,76mm)	H≤ 1100 mm	PL-170 KIT (12,38-12,76) -LG2500	HUS4-H 10X110 HUS4-HR 10x105 FIS VS 300 T M10
SV-1701	L (2xTTG) PVB (e=12,76mm)	H≤ 1100 mm	PL-170 KIT (12,38-12,76)-LG2500	HUS4-HR 10x105 HUS4-H 10x110 FIS VS 300 T M10 FIS VS 300 T M12

GlassFit Surface

SS/EN 12600 / 0,5 kN/m	Vidrio / Glass / Verre	Altura / Height / Hauteur	Longitud / Length / Longueur	Kit de acristalamiento / Set for fixing glass / Kit pour la fixation du verre	Anclaje / Anchorage / Ancrage
CC-801	L (2xTTG) PVB (e=12,76mm)	H≤ 1100 mm	L≤ 1100 mm	PL-81 (12,38-12,76)-KIT	FIS VS 300 T M12

Privado / Private / Privé · Público / Public / Public · Aglomeraciones / Overcrowding / Agglomérations · Piscinas / Swimming pools / Piscines

ANG	Vidrio recocido	Annealed glass	Verre recuit
TTG	Vidrio templado	Thermally toughened glass	Verre trempé
L	Vidrio laminado	Laminated glass	Verre feuilleté
FAZ II	Anclaje metálico	Anchor bolts	Cheville metallique a expansion
FBN II	Anclaje metálico	Anchor bolts	Cheville metallique a expansion
FH II-S	Anclaje metálico	Anchor bolts	Cheville metallique a expansion
FIS VS 300 T *	Anclaje químico	Chemical anchor	Resine chemique
HUS4-H	Tornillo de hormigón	Concrete screw	Vis à béton
HUS4-HR	Tornillo de hormigón	Concrete screw	Vis à béton
HUS4-C	Tornillo de hormigón	Concrete screw	Vis à béton
HUS4-CR	Tornillo de hormigón	Concrete screw	Vis à béton

** FIS VS 300 T + DIN-975 + DIN-125 + DIN-934*

Nota informativa, Informative Note, Note informative:

La elección del vidrio y el kit de acristalamiento depende de la normativa a cumplir.
The choice of glass and glazingset dependsnon the regulations to be met.
Le choix du verre et du kit de vitrage dépend des réglementations à respecter.

La información publicada de sistemas, anclajes y vidrios recomendados, no considera la acción del viento. Para cualquier consulta, contacte con Soporte Técnico.
The published information on recommended systems, anchors, and glass does not take wind action into account. For any inquiries, please contact Technical Support.
Les informations publiées concernant les systèmes, les ancrages et les verres recommandés ne tiennent pas compte de l'action du vent. Pour toute question, veuillez contacter le support technique.

GlassFit Flow

UNI 12600 / 2 kN/m	Vidrio / Glass / Verre	Altura / Height / Hauteur	Kit de acristalamiento / Set for fixing glass / Kit pour la fixation du verre	Anclaje / Anchorage / Ancrage
SV-1401	L (2xTTG) PVB (e=21,52mm)	H≤ 1200 mm	PL-14 (21,52)-LG2500-KIT	FIS VS 300 T M12
SV-1402	L (2xTTG) PVB (e=21,52mm)	H≤ 1200 mm	PL-14 (21,52)-LG2500-KIT	FIS VS 300 T M10 (DIN-439)
SV-1403	L (2xTTG) PVB (e=21,52mm)	H≤ 1332 mm *	PL-14 (21,52)-LG2500-KIT	FIS VS 300 T M12
SV-1404	L (2xTTG) PVB (e=21,52mm)	H≤ 1200 mm	PL-14 (21,52)-LG2500-KIT	FIS VS 300 T M12

*** Medida desde la base del perfil / Measurement from the base of the profile / Mesure à partir de la base du profil**

GlassFit Surface

UNI 12600 / 2 kN/m	Vidrio / Glass / Verre	Altura / Height / Hauteur	Longitud / Length / Longueur	Kit de acristalamiento / Set for fixing glass / Kit pour la fixation du verre	Anclaje / Anchorage / Ancrage
CC-800	L(2xTTG) PVB (e=21,52mm)	H≤ 1200 mm	L≤ 1100 mm	PL-80 (21,52) KIT	FIS VS 300 T M12

***Material / Material / Matériel: DUPLEX 2205**

Privado / Private / Privé · Público / Public / Public · Aglomeraciones / Overcrowding / Agglomérations · Piscinas / Swimming pools / Piscines

ANG	Vidrio recocido	Annealed glass	Verre recuit
TTG	Vidrio templado	Thermally toughened glass	Verre trempé
L	Vidrio laminado	Laminated glass	Verre feuilleté
FAZ II	Anclaje metálico	Anchor bolts	Cheville metallique a expansion
FBN II	Anclaje metálico	Anchor bolts	Cheville metallique a expansion
FH II-S	Anclaje metálico	Anchor bolts	Cheville metallique a expansion
FIS VS 300 T *	Anclaje químico	Chemical anchor	Resine chemique
HUS4-H	Tornillo de hormigón	Concrete screw	Vis à béton
HUS4-HR	Tornillo de hormigón	Concrete screw	Vis à béton
HUS4-C	Tornillo de hormigón	Concrete screw	Vis à béton
HUS4-CR	Tornillo de hormigón	Concrete screw	Vis à béton

** FIS VS 300 T + DIN-975 + DIN-125 + DIN-934*

Nota informativa, Informative Note, Note informative:

La elección del vidrio y el kit de acristalamiento depende de la normativa a cumplir.
The choice of glass and glazingset dependsnon the regulations to be met.
Le choix du verre et du kit de vitrage dépend des réglementations à respecter.

La información publicada de sistemas, anclajes y vidrios recomendados, no considera la acción del viento. Para cualquier consulta, contacte con Soporte Técnico.
The published information on recommended systems, anchors, and glass does not take wind action into account. For any inquiries, please contact Technical Support.
Les informations publiées concernant les systèmes, les ancrages et les verres recommandés ne tiennent pas compte de l'action du vent. Pour toute question, veuillez contacter le support technique.

Índice por referencias
References index
Références index

AL

Ref.	Pag.
AL-00	215-221
AL-01	215-221

AV

Ref.	Pag.
AV-601	199
AV-605	190
AV-606	199
AV-609	192

BF

Ref.	Pag.
BF-00	228
BF-R	229
BF-FLAT	229
BF-C FLAT 90	229
BF-C R 90	229

BG

Ref.	Pag.
BG-00	228
BG-R	229
BG-FLAT	229

CC

Ref.	Pag.
CC-735	203
CC-736	202
CC-737	202
CC-738	203
CC-772	185
CC-775	180
CC-780	168
CC-782	172
CC-791	176
CC-800	158
CC-801	164

CL

Ref.	Pag.
CL-1602-1	88
CL-1702-1	100
CL-1703-1	152
CL-1704-2	120
CL-791-1	178
CL-1802-1	146

CT

Ref.	Pag.
CT-200	198
CT-207	198
CT-211	192 - 215
CT-212	192 - 215
CT-215	200
CT-216	201
CT-220	194
CT-221	194
CT-230	196

CT

Ref.	Pag.
CT-258	196
CT-240	187-221

DP

Ref.	Pag.
CT-241	187-221
DP-01	88 - 100
DP-02	130
DP-03	110
DP-1402-1	46
DP-1701-1	78
DP-1704-1	120

EC

Ref.	Pag.
EC-1501-1	64
EC-1501-2	64
EC-1701-1	78
EC-1701-2	78
EC-1602-1	87
EC-1602-2	87
EC-1602-3	87
EC-1602-4	87
EC-1702-1	100
EC-1702-2	100
EC-1702-3	100
EC-1702-4	100
EC-1703-1	110
EC-1703-2	110
EC-1703-3	110
EC-1703-4	110
EC-1704-1	120
EC-1704-2	120
EC-1801-1	130
EC-1801-2	130
EC-1801 RX-1	136
EC-1801 RX-3	136
EC-1802-1	146
EC-1802-2	146
EC-1802-3	146
EC-1802-4	146
EC-1703-1	110
EC-1703-2	110
EC-1703-3	110
EC-1703-4	110
EC-FB10-KIT	14

EC

Ref.	Pag.
EC-200-1	25
EC-201	31

FB

Ref.	Pag.
FB-10	14

GP

Ref.	Pag.
GP-1401 EI	39
GP-1401 E2	39
GP-1701 E1	77
GP-1701 E2	77

MD

Ref.	Pag.
MD-01	40 - 45 - 51 - 55
MD-02 L	76 - 98 - 108 - 118 - 129 - 135 - 144 - 151
MD-02 R	76 - 98 - 108 - 118 - 129 - 135 - 144 - 151

MT

Ref.	Pag.
MT-200	22
MT-200-C-INSIDE	22
MT-200-C-OUTSIDE	22
MT-201	28
MT-201-C-INSIDE	28
MT-201-C-OUTSIDE	28

PL

Ref.	Pag.
PL-03	186 - 191
PL-06	38 - 44 - 50 - 54 - 63 - 71 - 81 - 91 - 103 - 113
PL-07	128 - 134 - 139 - 150
PL-10 KIT	14
PL-14	36 - 42 - 48 - 52
PL-70	170
PL-71	178
PL-72	174
PL-80	162
PL-80 Curved	162
PL-81	166
PL-150 KIT	62
PL-170 KIT	74 - 94 - 96 - 106 - 116 - 122
PL-170 KIT-S	74 - 94 - 96 - 106 - 116 - 122
PL-170 PT KIT	94 - 106 - 116
PL-170 PT KIT-S	94 - 106 - 116
PL-170 IC KIT	84-96
PL-170 IC KIT-S	82
PL-170 LEVEL IN+	72 - 92 - 104 - 114
PL-180 KIT	126- 132 - 140 - 142 - 148
PL-200 (L/R - M KIT)	22
PM-01	80 - 90 - 102 - 112 - 122 - 128 - 134 - 138 - 150
PM-02	40

PM

Ref.	Pag.
PM-10	39
PM-11	39
PM-12	45
PM-13	45
PM-14	55
PM-15	55
PM-16	50
PM-17	50
PM-55	46
PM-56	46
PM-57	56
PM-63	45
RP-1400	190
RP-1410	220

PM

Ref.	Pag.
PM-200 KIT	25-31

RP

Ref.	Pag.
RP-1420	194 - 196
RP-1430	198
RP-1450	200
SA-409	199
SA-416	192 - 215
SA-417	192 - 215

SA

Ref.	Pag.
SA-432	197
SA-433	195
SA-490	228
SA-491	228
ST-303	233
ST-303 A	233
ST-303 FLAT	233

ST

Ref.	Pag.
ST-303 W	233
ST-304	239
ST-304 END	239
ST-306	238
ST-306 END	238
ST-313	238
ST-314	198 - 200
ST-315	194 - 196
ST-333	195
ST-334 FLAT	242
ST-335 FLAT	235
ST-340	234
ST-340 W	234
ST-345	214
ST-346	214
ST-353	232
ST-353 W	232

ST

Ref.	Pag.
ST-340 W	234
ST-354	214
ST-346	214
ST-353	232
ST-353 W	232
ST-354	209
ST-354 FLAT	209
ST-356	210
ST-356 FLAT	210
ST-358	211
ST-358 FLAT	211

SV

Ref.	Pag.
SV-1255	193
SV-1260	193
SV-1401	36
SV-1401 C INSIDE	37
SV-1401 C OUTSIDE	37
SV-1402	42
SV-1402 C INSIDE	43
SV-1402 C OUTSIDE	43
SV-1403	48
SV-1403 C INSIDE	49
SV-1403 C OUTSIDE	49
SV-1404	52
SV-1404 C INSIDE	53
SV-1404 C OUTSIDE	53
SV-1501	62
SV-1602	80
SV-1602 C INSIDE	86
SV-1602 C OUTSIDE	86
SV-1701	70
SV-1701 C INSIDE / OUTSIDE	77
SV-1702	90
SV-1702 C INSIDE	99
SV-1702 C OUTSIDE	99
SV-1703	102
SV-1703 C INSIDE	109
SV-1703 C OUTSIDE	109
SV-1704	112
SV-1704 C INSIDE	119
SV-1704 C OUTSIDE	119
SV-1705	122
SV-1801	126
SV-1801 RX	132
SV-1801 C INSIDE / OUTSIDE	130
SV-1803	148

SV

Ref.	Pag.
SV-1802	138
SV-1802 C INSIDE	145
SV-1802 C OUTSIDE	145

TC

Ref.	Pag.
TC-01	88 - 101 - 111 - 121

TF

Ref.	Pag.
TF-502	199
TF-512	192 - 214
TF-513	201
TF-514	187
TF-530	195
TF-535	197
TF-540	25 - 32
TF-540-C	26
TF-541-C	26 - 32
TF-541-L/R	26 - 31
TF-541-M	26 - 32
TF-580	46 - 88 - 101 - 146

Referencias brico
Brico references
Références brico

Adhesivos y selladores / Adhesives and sealants / Adhésifs et scellants	Pag.
FAST-FIX GLUE	246
FIS MS PRO	169 - 173 - 246
RP-25	246

Limpieza y mantenimiento / Cleaning and maintainance / Nettoyage et entretien	Pag.
CLEAN +	247
STAIN ZERO (500ml)	247

Tornillería y remaches / Bolts and rivets / Vis et rivets	Pag.
BR-2011	248
BR-2015	248
DIN-7981	248
DIN-7984	248
DIN-912	248
DIN-933	248

Anclajes / Anchors / Ancrage	Pag.
BR-2012	253
BR-2016	249
BR-2018	253
BR-2087	253
CH	252
CH-PL	252
DIN-125	250
DIN-439	250
DIN-934	250
DIN-975	250
FAZ II	252
FBN II	252
FH II-S	252

Anclajes / Anchors / Ancrage	Pag.
FH II-SK	252
FIS SE	249
FIS VS	249
HUS4-HR	251
HUS4-H	251
HUS4-C	251
HUS4-CR	251
MT	253

Herramientas y consumibles / Tools and consumables / Outils et accessoires	Pag.
BM-160	254
BR-2030	182 - 203 - 255
BR-2033	255
BR-2034	255
BR-2035	255
BR-2036	255
BR-2037	255
BR-2039	23 - 29- 37 - 43 - 49 - 53 - 63 - 71 - 72 - 81 - 91 - 92- 103 - 104 - 113 -114 -127- 113- 139 - 149 - 256
BR-2040	256
BR-2041	37 - 43- 49 - 53 - 63 - 71 - 72 - 81 - 91 - 92 - 103 - 104 - 113 - 114 - 127 - 133 - 139 - 149 -256
BR-2045	72 - 92 - 104 - 114 - 256
BR-2046	160 - 166 - 170 - 174 - 255
BR-2054	256
BR-2060	254
BR-2073	256
FIREBIRD	254
TR-308	254

Otros / Others / Autres	Pag.
LED POWER DRIVER	218 - 224
LED STRIP 24V - 3000K	216 - 222
LED STRIP 24V - 4000K	216 - 222
LED STRIP 230V - 3000K	216 - 222
LED STRIP 230V - 4000K	216 - 222
LED COB STRIP 230V - 3000K	216 - 222
LED COB STRIP 230V - 4000K	216 - 222
START LED STRIP 24V CONNECTOR	217 - 223
MIDDLE LED STRIP 24V CONNECTOR	217 - 223
START LED STRIP 230V CONNECTOR	217 - 223
MIDDLE LED STRIP 230V CONNECTOR	217 - 223
START LED COB STRIP 230V CONNECTOR	217 - 223
MIDDLE LED COB STRIP 230V CONNECTOR	217 - 223

[esp]
Los datos técnicos mostrados en este catálogo sólo tienen carácter informativo y por lo tanto los productos originales pueden diferir ligeramente de las medidas e ilustraciones fotográficas.

Comenza se reserva el derecho a realizar cambios y mejoras en los productos mostrados en este catálogo siempre que lo estime oportuno.

[eng]
Technical data shown in this catalogue have only informative value and therefore actual products might be slightly different from sizes and pictures shown in the catalogue.

Comenza reserves the right to change, modify and improve any product shown in this catalogue with no prior notice.

[fra]
Les informations techniques montrées dans ce catalogue seulement ont valeur informative ; en conséquence les produits réels peuvent être différents des mesures et photos montrées.

Comenza se réserve le droit de réaliser des changes et améliorations sans préavis sur les produits montrées dans le catalogue.

Depósito Legal / Spanish Publication Number / Dépôt légal:
LU 160-2016

Todos los derechos reservados. Queda prohibida la reproducción total o parcial de este libro, por cualquier medio mecánico o electrico, sin la debida autorización por escrito del editor.

All rights reserved. Any full or partial reproduction of this catalogue, whether by mechanical or electronic means, is prohibited unless the appropriate written authorization has been obtained from its publisher.

Tous les droits réservés. Toute reproduction intégrale ou partielle de ce livre, par quelque procédé que ce soit, sans le consentement écrit de l'auteur est illicite.

www.comenza.com

VERSION - 2025

comenza
Railing Passion

Comenza, S.L.U.

Avda Benigno Rivera, 100
Pol. Ind. Ceao, 27003
Lugo - Spain
T +34 982 207 227
F +34 982 209 589

sales@comenza.com
www.comenza.com